# СОЧИНЕНІЯ

# А. С. ХОМЯКОВА.

## III

МОСКВА
Университетская типографія, на Страстномъ бульварѣ.
1900.

# СОЧИНЕНІЯ

# А. С. ХОМЯКОВА.

## III

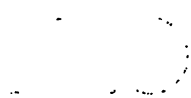

# ПОЛНОЕ СОБРАНІЕ

# СОЧИНЕНІЙ

АЛЕКСѢЯ СТЕПАНОВИЧА

# ХОМЯКОВА.

Томъ третій.

МОСКВА
Университетская типографія, на Страстномъ бульварѣ.
1900.

LIBRARY

# ОГЛАВЛЕНІЕ

ТРЕТЬЯГО ТОМА.

Замѣчанія на статью о черезполосномъ владѣніи..... 3

О старомъ и новомъ.

Темныя и свѣтлыя стороны древней Руси.—Что лучше?—Ходъ Русской исторіи.—Свѣтлыя стороны новой Руси.—Значеніе Христіанства.—Значеніе Греціи въ Русской исторіи.—Значеніе Москвы.—Петръ.—Общій выводъ..... 11

Тринадцать лѣтъ царствованія Ивана Васильевича.

Сильверстъ.—Покаяніе царя.—Земская дума.—Татарское иго.—Взятіе Казани.—Свиданіе съ Васіяномъ.—Побѣды Іоанна.—Война съ Ливоніею.—Душа Грознаго.—Время добраго совѣта..... 30

Царь Ѳеодоръ Іоанновичъ.

Борисъ Годуновъ.—Дѣла внѣшнія.—Дѣла внутреннія.—Отмѣна вольнаго перехода крестьянъ ..... 54

О сельскихъ условіяхъ.

Половничество.—Плата за землю трудомъ.—Поручительство сельской общины.—Раздѣлъ наслѣдства..... 63

Еще о сельскихъ условіяхъ.

Половничество. — Отмѣна Юрьева дня. — Указъ 1803 года.—Неудобства сельской общины.—Дворовые люди..... 75

Письма въ Петербургъ о выставкѣ.

Обмѣнъ сапожекъ на лапотки.—Бронза.—Конная амазонка.—Зодчество.—Искусство вообще.—Гоголь..... 86

Опера Глинки Жизнь за Царя.

Русская жизнь.—Пѣснь сироты.—Ея народность..... 98

Письмо въ Петербургъ по поводу желѣзной дороги.

Сжатый воздухъ.—Сила прямая и возвратная.—Наша особенность.—Живопись.—Отношеніе къ Европѣ.—Передѣлка и усвоеніе. 104

Спортъ, охота.

Изъ Англійскаго охотничьяго журнала.—Костромская собачья порода.—Англійскія борзыя.—Происхожденіе Англійской собачьей породы.—Густопсовая порода..... 119

Вмѣсто введенія къ Сборнику историческихъ и статистическихъ свѣдѣній о Россіи и о народахъ, ей единовѣрныхъ и единоплеменныхъ.

Начало Европейской исторіи.—Германцы и Славяне.—Болгары.—Судьбы Славянства.—Борьба Германцевъ съ Славянами..... 130

Письмо изъ Москвы..... 140

Возраженіе Т. Н. Грановскаго А. С. Хомякову..... 144

Возраженіе А. С. Хомякова на статью Грановскаго.

Отвѣтъ Хомякова на отвѣтъ Грановскаго..... 157

Предисловіе къ Русскимъ пѣснямъ.

Изъ собранія П. В. Кирѣевскаго.—Особенное значеніе Русской археологіи..... 163

Примѣчанія къ пѣснямъ, помѣщеннымъ въ статьѣ г-жи Кохановской.

Загадочная пѣсня.—Загадка..... 173

Письмо къ пріятелю-иностранцу.

Передъ началомъ Восточной войны.—Наше братство.—Англія и Франція.—Вооруженіе Русскаго народа.—Первенство Англіи въ безчестіи.—Европейская защита Турокъ.—Безмолвіе Рима.—Церковь.—Греки и Славяне.—Слѣпыя орудія Промысла..... 178

Предисловіе къ Русской Бесѣдѣ.

Передача просвѣщенія.—Задачи Русской мысли..... 196

Разговоръ въ Подмосковной.

Викторъ Гюго.—Граница Европы и Азіи.—Языкъ „Семейной Хроники".—Примѣръ Германіи.—Отвѣтъ раскольнику.—Особенность Русскаго человѣка.—Принадлежность къ народности.—Общечеловѣческая образованность.—Общее и народное.—Наша умственная слабость.—Народное воззрѣніе.—Любящее смиреніе.—Значеніе народной любви.—Народность и общечеловѣчность..... 202

Предисловіе и послѣсловіе къ біографіи лорда Меткальфа.

Сановникъ-христіанинъ.—Христіанское гражданство.—Сила Англіи..... 231

Иванъ Васильевичъ Киреевскій.

Богатство самостоятельной мысли.—Его выводы..... 238

Письмо къ Т. И. Филиппову.

Жоржъ-Зандъ.—Нравственный Русскій взглядъ.—Истинная любовь — Семья. — Эманципація женщинъ. — Неизбѣжность ученія Жоржъ-Зандъ.—Польза протеста..... 243

Письмо къ издателю Русской Бесѣды.

Москва и Орелъ.—Оборона Москвы ..... 259

Примѣчаніе къ статьѣ г. Иванишева: О древнихъ сельскихъ общинахъ ..... 264

Замѣчанія на статью г. Соловьева: Шлёцеръ и антиисторическое направленіе.

Стѣнной бой.—И. В. Киреевскій.—Представители народа.—Педантство. — Труды Соловьева.—Увлеченіе родовымъ бытомъ.—Мертвенность исторіи Соловьева.—Іоаннъ Грозный. ..... 266

По поводу Малороссійскихъ проповѣдей священника Гречулевича ..... 285

Современный вопросъ.

Общинное владѣніе ..... 288

Объ отмѣнѣ крѣпостного права въ Россіи. Письмо къ Я. И. Ростовцеву.

Добрые слухи. — Крестьянскія права.—Вольно-принудительный трудъ.—Постепенный выкупъ.—Единовременный выкупъ.—Сумма выкупа.—Деньги для выкупа.—Продажа казенныхъ имуществъ.—Денежный оборотъ выкупа.—Крестьяне ждущіе выкупа.—Обязательный выкупъ ..... 291

О статьѣ Чичерина въ Русскомъ Вѣстникѣ ..... 319

О юридическихъ вопросахъ.

Судоговореніе.—Тяжба.—Значеніе суда.—Гражданское судопроизводство.—Третейскій судъ.—Судъ въ Россіи.—Русская задача... 323

О скопцахъ ..... 338

Замѣтка по поводу статьи г. Соловьева о Рилѣ.

Крестьянскій знакъ и гербъ.—Значеніе прогресса.—Работа мыслящаго ума ..... 340

Картина Иванова.

Значеніе Иванова.—Евреи въ исторіи.—Гордость Израиля.—Отстраненіе своей личности.—До-Рафаэлиты.—Подвигъ Иванова.... 346

Примѣчаніе къ статьѣ: «Голосъ Грека въ защиту Византіи» ..... 366

Сергѣй Тимоѳеевичъ Аксаковъ ..... 369

«О Византійской живописи» ..... 376

О драмѣ Писемскаго: «Горькая судьбина» ..... 377

Черты изъ жизни калифовъ.

Успѣхи Магометанства.—Омаръ.—Первые калифы.—Омаръ II-й.—Причины успѣховъ Магометанства.—Магометанство и Христіанство ..... 380

Д. В. Веневитиновъ . . . . . 393
Д. А. Волуевъ . . . . . 394
Разборъ трагедіи «Царевичъ» . . . . . 405
Письмо въ чужіе края о раскрѣпощеніи помѣщичьихъ крестьянъ . . . . . 410
I. Рѣчи, произнесенныя въ Обществѣ Любителей Россійской Словесности, 4 Февраля 1859 года.
Обличительная словесность. Безнравственность обличенія . . . . . 414
II. Отвѣтъ предсѣдателя графу Л. Н. Толстому на его вступительное слово, въ засѣданіи 4 Февраля 1859 г.
Свобода художества . . . . . 418
III. Рѣчь по случаю возобновленія публичныхъ засѣданій Общества, 26 Марта 1859 года.
Ломоносовъ.—Екатерининская словесность.—Александровское время.—Сомнѣніе въ Россіи.—Начало Русскаго сознанія . . . . . 420
IV. Рѣчь о причинахъ учрежденія Общества Любителей Словесности въ Москвѣ, 26 Апрѣля 1859 года.
Москва и ея царьчіе.—Общественное право.—Совѣщательность Москвы.—Московская тишина . . . . . 429
V. Рѣчь въ публичномъ засѣданіи 2-го Февраля 1860 г.
Кохановская. — Юрій Крыжаничъ. — Упраздненіе крѣпостнаго крестьянства . . . . . 437
VI. Рѣчь въ публичномъ засѣданіи 6 Марта 1860 года.
Цензура . . . . . 444
VII. Рѣчь въ засѣданіи 30 Марта 1860 года.
Смутное время . . . . . 446
VIII. Въ томъ же засѣданіи о духоборческихъ пѣсняхъ . . . 448
О Греко-болгарской распрѣ . . . . . 455
О сельской общинѣ . . . . . 459
Объ Англіи и объ Англійскомъ воспитаніи . . . . . 469
О князѣ В. Г. Мадатовѣ . . . . . 472
По поводу закрытія заемныхъ банковъ . . . . . 475
О зодчествѣ . . . . . 478

Въ приложеніи: Описаніе изобрѣтенной А. С. Хомяковымъ машины, на Англійскомъ языкѣ, съ двумя чертежами.

# ОТДѢЛЪ I.

## РАЗНЫЯ ЗАМѢТКИ, НЕБОЛЬШІЯ СТАТЬИ И РѢЧИ.

# Замѣчанія на статью о черезполосномъ владѣніи,

помѣщенную въ 20 № Земледѣльческой Газеты *).

Въ числѣ повременныхъ изданій Русскихъ особенное заслуживаетъ вниманіе издаваемая съ прошлаго года «Земледѣльческая Газета». Статьи, въ ней помѣщаемыя, вообще краткія и чуждыя всякой прикрасы, содержатъ въ себѣ много полезныхъ свѣдѣній, приспособленныхъ къ нуждамъ и познаніямъ земледѣльцевъ въ Россіи, и мало-по-малу должны перенести въ практику у насъ большую часть теорій и открытій, которыми безпрестанно обогащается промышленное просвѣщеніе Запада.

По важности предмета едва ли не первое мѣсто между всѣми статьями должны занять напечатанныя въ 20 № З. Г. 1835 года статьи за подписями г.г. А. Б. и Сапожковскаго помѣщика о черезполосномъ владѣніи, о вредныхъ его послѣдствіяхъ для сельскаго хозяйства и особенно о мѣрахъ, которыми могло бы быть исправлено это общее зло. Сочинители сами чувствовали, что приступили къ вопросу трудному, котораго рѣшеніе требуетъ не только основательныхъ познаній по агрономіи и по законовѣдѣнію, но еще болѣе опытности и свѣдѣній объ истинныхъ отношеніяхъ черезполосныхъ владѣльцевъ между собою. Поэтому они вызывали всѣхъ опытныхъ хозяевъ и просвѣщенныхъ читателей дѣлать возраженія противъ ихъ мнѣній и примѣчанія на ихъ любопытныя статьи.

*) Напечатано въ „Московскомъ Наблюдателѣ“ 1835 года, Апрѣль, кн. 2-я.

Долго этотъ вызовъ оставался безъ отвѣта. Чувствую, что по неопытности и малымъ свѣдѣніямъ моимъ въ наукѣ сельскаго хозяйства я не имѣю права надѣяться, чтобы мои слова о такомъ предметѣ принесли большую пользу; но знаю, что отъ столкновенія понятій скорѣе открывается истина, и рѣшаюсь сказать свое мнѣніе въ той увѣренности, что искренно высказанная мысль никогда не остается совершенно безплодною.

Вообще можно совершенно согласиться съ Г. А. Б. въ его разсужденіяхъ о причинахъ, побуждавшихъ правительство къ генеральному размежеванію, и о необходимости этой мѣры. Дѣйствительно, видя, какъ много земледѣліе страждетъ отъ черезполоснаго владѣнія и отъ общихъ дачъ, можно себѣ представить, каково было бы положеніе хозяевъ, если бы мудрая рука не привела нѣсколько въ порядокъ прежняго хаоса. Съ твердымъ упованіемъ должны мы ожидать довершенія начатаго дѣла и окончательнаго исцѣленія старой раны, отъ которой такъ давно страдаетъ у насъ сельское хозяйство и остается бездѣйственною значительная часть производительныхъ силъ въ средней полосѣ Россіи.

Точно также готовъ я согласиться, что Г. А. Б. правъ, выводя причины, по которымъ почти нигдѣ не пользуются владѣльцы позволеніемъ, даннымъ имъ, разводиться къ однимъ мѣстамъ полюбовно и съ общаго согласія, хотя и въ этомъ случаѣ замѣчу, что онъ не исчислилъ всѣхъ препятствій, которыя останавливаютъ общее согласіе и заставляютъ большую часть помѣщиковъ предпочитать непріятное, но привычное положеніе выгодамъ яснымъ, но которыхъ нельзя получить вовсе безъ хлопотъ.

Потомъ авторъ, описавъ зло и препятствія, приступаетъ къ изысканію средствъ для устраненія оныхъ, и тогда впадаетъ онъ (по моему мнѣнію) въ частыя ошибки и подвергается справедливой критикѣ.

Во-первыхъ, слѣдовало бы разсмотрѣть: нѣтъ ли для размежеванія и раздѣла земель какихъ-нибудь другихъ средствъ,

кромѣ представленія крѣпостей; ибо всякому, нѣсколько знакомому съ симъ предметомъ, извѣстны безконечныя затрудненія, встрѣчающіяся при разборѣ крѣпостей и при оцѣнкѣ ихъ достоинства и достовѣрности.

Дѣйствительно, представляются еще два средства, которыя при первомъ взглядѣ должны казаться легче и удобнѣе въ исполненіи. Первое: раздѣленіе всей дачи по числу душъ, поровну, на каждую душу. Но таковой раздѣлъ не можетъ быть допущенъ по слѣдующимъ причинамъ. Есть въ дачахъ владѣльцы, не имѣющіе крестьянъ; есть еще другіе, которыхъ крестьяне живутъ въ дачахъ, особо отмежеванныхъ еще при генеральномъ земель межеваніи и слѣдовательно не подлежащихъ никакому новому разсмотрѣнію; и наконецъ, есть такіе, которые, въ недавнемъ времени, скупали къ своимъ участкамъ въ общей дачѣ еще другіе участки безъ крестьянъ и которыхъ несправедливо было бы лишить законно пріобрѣтеннаго имущества.—Другое средство: раздѣлъ земель, основанный на владѣніи и земской давности. Оно казалось бы всѣхъ простѣе, всѣхъ удобнѣе и едва ли не всѣхъ справедливѣе. Но въ исполненіи его встрѣчаются такія затрудненія, которыхъ почти устранить нельзя. Такія возраженія ничтожны противъ мѣры, признанной за необходимую всѣми просвѣщенными народами. Но спрошу: въ черезполосномъ владѣніи, гдѣ до сихъ поръ еще нерѣдко мѣняются по согласію, а иногда по оплошности владѣльцевъ, можно ли принять за основаніе земскую давность? Можно ли даже съ достовѣрностью опредѣлить владѣніе? Наконецъ, когда дачникъ другому дачнику отдавалъ приходившіяся ему триста десятинъ земли неудобной за сто хорошей (а такія сдѣлки были нерѣдки), можно ли требовать, чтобы наслѣдники, имѣющіе уже теперь во владѣніи только сто десятинъ, довольствовались ими въ полосѣ менѣе удобной, можетъ быть въ той самой, въ которой имъ прежде слѣдовало триста десятинъ? Подобныя обстоятельства очень легко могутъ встрѣтиться при размежеваніи къ однимъ мѣстамъ, если взять за основаніе владѣніе и земскую давность. Впрочемъ, я полагаю, что для уменьшенія числа тяжебъ можно бы принимать оныя въ уваженіе въ двухъ

случаяхъ: во-первыхъ, когда общая дача находится въ состояніи нечерезполоснаго владѣнія, ибо есть и такія дачи; во-вторыхъ, когда, при раздѣленіи земли по крѣпостямъ, остается излишекъ, а въ той же дачѣ находится давній владѣлецъ, не имѣющій письменныхъ укрѣпленій или утративший оныя. Однакоже и это можно допустить только при оказавшемся большомъ излишкѣ въ дачѣ.

И такъ, несмотря на всѣ неудобства, на всѣ трудности, должно допустить, что единственная возможная мѣра правъ на владѣніе есть письменная крѣпость. Пусть говорятъ, что много, можетъ быть, важныхъ документовъ сгорѣло въ пожарахъ, истлѣло отъ времени, пропало отъ небреженія, что даже копій съ оныхъ нельзя отыскать, что черезъ это, очевидно, иногда будутъ отвергнуты права истинныя, но недоказанныя, и допущены нѣкоторыя несправедливости. Это правда. Но мы должны помнить, что правосудіе человѣческое несовершенно, какъ и самъ человѣкъ, и что при общемъ благѣ иногда неизбѣжно частное зло, какъ бы ни старались оное отвращать.

Г-нъ А. Б. говоритъ: «Если въ рѣшеніи дѣлъ въ присутственныхъ мѣстахъ и во всѣхъ общественныхъ дѣлахъ большинство голосовъ уважается, то нѣтъ, кажется, побудительной причины въ одномъ только спеціальномъ размежеваніи требовать общаго всѣхъ согласія, а ближе постановить, чтобы желаніе бо̀льшаго числа владѣльцевъ подвергало и прочихъ, нежелающихъ, представить свои укрѣпленія на разборъ и къ спеціальному размежеванію къ однимъ мѣстамъ». На это замѣчу, что хотя гораздо легче найти большинство голосовъ, чѣмъ единодушное согласіе, доселѣ требуемое закономъ, но и въ томъ еще будетъ затрудненій весьма много; ибо просвѣщенныхъ помѣщиковъ - владѣльцевъ, постигающихъ свои истинныя выгоды, вездѣ мало, и тѣ иногда усомнятся просить раздѣла. Кромѣ того, когда язва общая, зло, вкравшееся отъ времени, противится успѣху первѣйшей отрасли промышленности, достаточна ли частная мѣра, которой успѣхъ зависитъ отъ произвола нѣсколькихъ лицъ? Еще замѣчу, что дурнымъ нравственнымъ послѣдствіемъ можно полагать и то,

что самыя выгоды, хорошо понятыя бо̀льшимъ числомъ, поселятъ вражду въ меньшемъ числѣ владѣльцевъ, которые въ справедливомъ требованіи увидятъ только желаніе сосѣдей насиловать ихъ волю, тревожить ихъ спокойствіе, разстроивать ихъ давнишнія привычки и, можетъ быть, лишать ихъ имущества.

Еще менѣе можно согласиться съ слѣдующимъ предложеніемъ г-на А. Б. о томъ, чтобы было дозволено даже одному дачнику по желанію отмежеваться къ одному мѣсту. Вотъ слова: «Если одинъ изъ тридцати дачниковъ проситъ вымежевать къ одному мѣсту, онъ долженъ предъявить укрѣпленія свои. Сіи укрѣпленія должны сообщены быть всѣмъ прочимъ владѣльцамъ. Постановить срокъ, въ который они обязаны не свои укрѣпленія представлять, а оспоривать или утверждать предложенныя имъ укрѣпленія просящаго объ отдѣленіи; оспориванія должны рѣшаться судебнымъ порядкомъ. Если же никто со споромъ не вошелъ, и слѣдовательно укрѣпленія просителя одобрены всѣми, тогда что̀ препятствуетъ вымежевать ему особо то, что̀ ему слѣдуетъ и о чемъ никто не споритъ? Тутъ, если бы по времени, при общемъ разверстаніи всей дачи, открылось, что по дачамъ его и слѣдовало бы ему болѣе вымежеваннаго числа, то въ такомъ случаѣ справедливость бы требовала, чтобы онъ довольствовался тѣмъ, что̀ ему прежде уже дано, и излишекъ сей долженъ раздѣлиться между прочими владѣльцами; а буде-бы оказалось, что ему дано излишнее, *но какъ сему причиною сами владѣльцы, не оспоривавшіе его крпностей, излишекъ долженъ оставаться за нимъ*». Все это и несправедливо, и неисполнимо. 1-е. Ни отъ какого частнаго человѣка нельзя требовать, чтобы онъ чужіе акты оспоривалъ, если эти акты непрямо къ его вреду клонятся и не на его или слѣдующее ему имущество совершены. 2-е. Нельзя ни на кого, по желанію другого, ему равнаго лица, полагать издержки и хлопоты, неизбѣжныя съ повѣркою и опроверженіемъ представленныхъ вышеизложеннымъ способомъ укрѣпленій. 3-е. Таковое опроверженіе по большей части невозможно: ибо актъ на имѣніе, совершенный

въ давнее время и по прежнимъ сбивчивымъ и неопредѣленнымъ формамъ, можетъ быть опроверженъ или утвержденъ только сличеніемъ всѣхъ или почти всѣхъ крѣпостей въ той же дачѣ, а не разсмотрѣніемъ самаго акта. На это представлю слѣдующій примѣръ. Въ первоначальной дачѣ, данной А., означено по писцовымъ книгамъ 300 четвертей. Изъ оныхъ продано Б., въ 1702 году, 60 четвертей; въ томъ же году продано С. 70 четвертей; еще продано Д., въ 1705-мъ, 65 четвертей; въ 1708 году продано Е. 90 четвертей, и наконецъ Х., въ 1712 году, 200 четвертей. Теперь наслѣдникъ Х. проситъ отмежеванія и представляетъ свою купчую въ судъ. Она очевидно ложная, ибо въ дачѣ, ему проданной уже въ 1712-мъ году, осталось не 200, а всего 15 четвертей; но очевидно и то, что никто акта, имъ представленнаго, оспоривать не будетъ: ибо всякій изъ другихъ владѣльцевъ знаетъ только свою крѣпость, а другихъ крѣпостей на земли того же участка не знаетъ. И такъ наслѣднику Х. отмежуютъ 300 десятинъ въ ущербъ всѣмъ прочимъ дачникамъ. Есть ли тутъ какая нибудь справедливость? 4-е. Наконецъ, что сдѣлать съ отмежеванной землей, если найдется, что во всей дачѣ земли недостатокъ? Будетъ ли онъ одинъ правъ, будетъ ли онъ владѣть полнымъ по крѣпостямъ участкомъ, между тѣмъ какъ у другихъ, пропорціонально съ купчими, земля отрѣжется, или его землю будутъ опять перемежевывать? Кажется, этими замѣчаніями достаточно опровергается предложенная мѣра, которая даетъ одному человѣку право для своихъ выгодъ тревожить многихъ своихъ сосѣдей, нарушать ихъ спокойствіе и даже болѣе: наказывать ихъ за то, что они не догадались послѣдовать его примѣру.

Нельзя не похвалить мысли объ опредѣленіи достоинства земли и о сходномъ съ этимъ достоинствомъ расчетѣ слѣдующаго по актамъ владѣнія, хотя таковое опредѣленіе, требуя большой отчетливости и вѣрности, представитъ много трудностей въ исполненіи; но какъ согласиться съ слѣдующими словами: «Лѣса измѣривъ, опредѣлить достоинство ихъ оцѣнкою, дѣлаемою судомъ, съ правомъ каждому изъ владѣль-

цевъ участвовать въ оцѣнкѣ и надбавлять на сію оцѣнку; но съ тѣмъ уже, что буде-бы прочіе владѣльцы на возвышеніе цѣны оцѣнки несогласны были, то оцѣняющій съ превосходствомъ обязанъ былъ бы принять ту часть лѣса по назначаемой имъ цѣнѣ въ свое владѣніе». Не значитъ ли это переводъ всѣхъ лѣсовъ въ руки капиталистовъ? Не явно ли, что тотъ, у кого болѣе свободныхъ денегъ, пойдетъ въ оцѣнкѣ выше соперниковъ, и даже угрозою оставить имъ лѣсъ за цѣну ниже настоящей, но выше ихъ средствъ, отобьетъ ихъ совершенно отъ соперничества.

Раздѣленіе земли на паи представило бы выгоды несомнѣнныя, но желательно бы было, чтобы г-нъ А. Б. болѣе пояснилъ мысль свою; ибо въ той формѣ, въ которой онъ предлагаетъ ее, она почти нигдѣ не можетъ найти приложенія. Онъ взялъ въ примѣръ дачу, въ которой всѣ участки дѣлятся на 5 десятинъ; но много ли такихъ дачъ? И что сдѣлаетъ онъ тамъ, гдѣ общаго знаменателя выше единицы найти невозможно, а этотъ случай встрѣтится конечно 99 разъ на 100 при размежеваніи.

Наконецъ, авторъ разсматриваемой мною статьи, чувствуя всю трудность классификаціи земель (которую онъ считаетъ необходимою и которой пользу охотно признаю, хотя сомнѣваюсь въ ея возможности), желаетъ, какъ кажется, дачниковъ, оцѣняющихъ землю, принудить къ добросовѣстности непзвѣстностію той части, которая имъ достанется при раздѣлѣ. Для этого совѣтуетъ онъ жеребіемъ рѣшать, гдѣ какому дачнику брать землю или, по его выраженію, паи. Быть можетъ, я ошибаюсь; но признаюсь, что, читая такое предложеніе, не могу не подумать, что авторъ совершенно забылъ про усадьбы, про крестьянъ и ихъ жилища, про хутора и пр. Цѣль размежеванія есть не только отвести земли къ однимъ мѣстамъ, но еще къ мѣстамъ, сколько возможно удобнымъ для каждаго владѣльца; а иначе, даже послѣ онаго, встрѣтится большая часть неудобствъ владѣнія черезполоснаго, и великіе труды, хлопоты и безпокойства кончатся, не принеся никакой существенной пользы. Послѣднія слова автора: «*та-*

*ковое постановленіе, по всей вѣроятности, заставитъ многихъ и добровольно развестись*», заставляютъ предполагать, что онъ самъ это чувствовалъ.

Послѣ сихъ замѣчаній, которыхъ дѣльность или ничтожность рѣшатъ читатели, остается мнѣ еще сказать, что статья, разбираемая мною, есть во всякомъ случаѣ услуга истинная и великая, ибо обращаетъ вниманіе и мысли многихъ на предметъ весьма важный для всѣхъ, но что, по моему мнѣнію, одно только возможное средство для прекращенія зла есть общее спеціальное межеваніе. Съ назначеніемъ срока оному, вѣроятно во многихъ дачахъ полюбовный раздѣлъ отвратилъ бы непріятности размежеванія невольнаго; ибо вообще люди безпечны только тогда, какъ надѣются еще долго или безсрочно наслаждаться разорительнымъ удовольствіемъ безпечности.

Еще считаю долгомъ сдѣлать послѣднее возраженіе, которое относится столько же къ г-ну Сапожковскому помѣщику*), сколько и къ г-ну А. Б. Для уничтоженія черезполоснаго владѣнія они предлагаютъ мѣры, которыя, не предписывая размежеванія, тайно принуждаютъ къ оному. Такія мѣры клонятся къ цѣли полезной, но, не указывая на нее, не приносятъ пользы общей. Онѣ—выгода для смѣтливыхъ, вредъ для безпечныхъ и ничѣмъ незаслуженное наказаніе для недогадливыхъ. Такихъ мѣръ одобривать нельзя.

*) А. И. Кошелеву? П. Б.

## О старомъ и новомъ *).

Говорятъ: въ старые годы лучше было все въ землѣ Русской. Была грамотность въ селахъ, порядокъ въ городахъ, въ судахъ правда, въ жизни довольство. Земля Русская шла впередъ, развивала всѣ силы свои, нравственныя, умственныя и вещественныя. Ее хранили и укрѣпляли два начала, чуждыя остальному міру: власть правительства, дружнаго съ народомъ, и свобода Церкви, чистой и просвѣщенной.

---

*) Эта статья была написана въ 1839 году и никогда не назначалась для печати. Вотъ что говорится объ ней въ біографіи И. В. Кирѣевскаго: „Зимою 1839 года, у него (Кирѣевскаго) бывали еженедѣльные вечера для небольшого круга его друзей. По условію каждый изъ посѣтителей долженъ былъ поочереди прочесть что-нибудь вновь написанное.... А. С. Хомяковъ написалъ статью О старомъ и новомъ. Статья эта въ нѣкоторыхъ частностяхъ какъ-будто противорѣчитъ выраженному впослѣдствіи взгляду Алексѣя Степановича на Русскую исторію, но она никогда не предназначалась для печати. Очень можетъ быть, что Хомяковъ писалъ ее съ намѣреніемъ вызвать возраженіе со стороны Кирѣевскаго. Отвѣтная статья Кирѣевскаго принадлежитъ уже къ его позднѣйшему направленію, тому направленію, которое впослѣдствіи онъ самъ назвалъ „Православно-Славянское“. Статья Кирѣевскаго напечатана въ Полномъ Собраніи его сочиненій.—Дѣйствительно, есть нѣкоторыя частности въ статьѣ А. С. Хомякова, которыя затронуты имъ здѣсь поверхностно и такъ сказать мимоходомъ, а можетъ быть, еще и не были имъ уяснены себѣ самому, въ той мѣрѣ, какъ въ статьяхъ позднѣйшаго періода. Но основной взглядъ тотъ же самый, который выраженъ въ статьѣ 1852 г., въ отвѣтъ Кирѣевскому: тотъ же строгій судъ надъ Западомъ и надъ древнею Русью, тѣже строгія требованія отъ Руси во имя тѣхъ высшихъ началъ, которыя легли въ основу ея развитія и которыя составляютъ ея преимущество предъ Западомъ. Мы узнаемъ въ этой статьѣ (а также и отвѣтной статьѣ Кирѣевскаго) тоже согласіе между Хомяковымъ и Кирѣевскимъ и тотъ же споръ между ними, которые нашли себѣ полное и научное выраженіе въ извѣстной статьѣ Кирѣевскаго: „О характерѣ просвѣщенія Европы и объ его отношеніи къ просвѣщенію Россіи“, помѣщенной въ первый разъ въ Москоскомъ Сборникѣ 1852 г., и въ отвѣтѣ Хомякова, написанномъ въ томъ же году, но въ первый разъ напечатанномъ въ нашемъ изданіи. Читателю, конечно, интересно будетъ сличить начало спора съ его дальнѣйшимъ развитіемъ черезъ 12 лѣтъ.—Черновая рукопись утрачена, и статья печатается по уцѣлѣвшему списку, къ сожалѣнію весьма плохому. Мы, по возможности, исправили ошибки.

Пр. изд. (П. А.).

Грамотность! Но на *копіи* (которая находится у меня) съ присяги Русскихъ дворянъ первому изъ Романовыхъ, вмѣсто подписи князя Троекурова, двухъ дворянъ Ртищевыхъ и многихъ другихъ, мнѣ извѣстныхъ, находится крестъ съ отмѣткою: по неумѣнію грамотѣ. — Порядокъ! Но еще въ памяти многихъ, мнѣ извѣстныхъ, стариковъ сохранились безконечные разсказы о крикахъ ясачныхъ; а ясачный крикъ былъ тоже, что на Западѣ **cri de guerre**, и безпрестанно въ первопрестольномъ градѣ этотъ крикъ сзывалъ приверженцевъ, родственниковъ и кліентовъ дворянскихъ, которые, при малѣйшей ссорѣ, высыпали на улицу, готовые на драку и на сраженіе до смерти или до синяковъ.—Правда! Но князь Пожарскій былъ отданъ подъ судъ за взятки; старыя пословицы полны свидѣтельствъ противъ судей прежняго времени; указы Михаила Ѳеодоровича и Алексѣя Михайловича повторяютъ туже пѣснь о взяткахъ и о новыхъ мѣрахъ для огражденія подсудимыхъ отъ начальства; пытка была въ употребленіи всеобщемъ, и слабый никогда не могъ побороть сильнаго.— Довольство! При малѣйшемъ неурожаѣ люди умирали съ голода тысячами, бѣжали въ Польшу, кабалили себя Татарамъ, продавали всю жизнь свою и будущихъ потомковъ Крымцамъ, или своимъ братьямъ Русскимъ, которые едва ли были лучше Крымцевъ и Татаръ. — Власть дружная съ народомъ! Не только въ отдаленныхъ краяхъ, но въ Рязани, въ Калугѣ и въ самой Москвѣ бунты народные и стрѣлецкіе были происшествіемъ довольно обыкновеннымъ, и власть царская частехонько сокрушалась о препоны, противопоставленныя ей какой-нибудь жалкою толпою стрѣльцовъ, или дѣлала уступки какой-нибудь подлой дворянской крамолѣ. Нѣсколько олигарховъ вертѣли дѣлами и судьбою Россіи и растягивали или обрѣзывали права сословій для своихъ личныхъ выгодъ. — Церковь просвѣщенная и свободная! Но назначеніе патріарха всегда зависѣло отъ власти свѣтской, какъ скоро только власть свѣтская хотѣла вмѣшиваться въ дѣло избранія; архіерей Псковскій, уличенный въ душегубствѣ и въ утопленіи нѣсколькихъ десятковъ Псковитянъ, заключается въ монастырь; а епископъ Смоленскій мететъ дворъ патріарха и чиститъ его лошадей въ наказаніе за то, что жилъ роскошно;

Соборъ Стоглавый остается безсмертнымъ памятникомъ невѣжества, грубости и язычества, а указы противъ разбоя архіерейскихъ слугъ показываютъ намъ нравственность духовенства въ видѣ самомъ низкомъ и отвратительномъ. Что же было въ золотое старое время? Взгрустнется по неволѣ. Искать ли намъ добра и счастія прежде Романовыхъ? Тутъ встрѣчаютъ насъ волчья голова Іоанна Грознаго, нелѣпыя смуты его молодости, безнравственное царствованіе Василія, ослѣпленіе внука Донского, потомъ иго Монгольское, удѣлы, междоусобія, униженіе, продажа Россіи варварамъ и хаосъ грязи и крови. Ничего добраго, ничего благороднаго, ничего достойнаго уваженія или подражанія не было въ Россіи. Вездѣ и всегда были безграмотность, неправосудіе, разбой, крамолы, личности, угнетеніе, бѣдность, неустройство, непросвѣщеніе и развратъ. Взглядъ не останавливается ни на одной свѣтлой минутѣ въ жизни народной, ни на одной эпохѣ утѣшительной и, обращаясь къ настоящему времени, радуется пышной картинѣ, представляемой нашимъ отечествомъ.

Хорошо! Да что же намъ дѣлать съ сельскими протоколами, отысканными Языковымъ, съ документами, открытыми Строевымъ? Это не поддѣлка, не выдумка, это не догадка систематиковъ; это факты ясные, неоспоримые. Была же грамотность и оргацизація въ селахъ: отъ нея остатки въ сходкахъ и мірскихъ приговорахъ, которыхъ не могли уничтожить ни власть помѣщика, ни власть казенныхъ начальствъ. Что дѣлать намъ съ явными свидѣтельствами объ городскомъ порядкѣ, о распредѣленіи должностей между гражданами, о заведеніяхъ, которыхъ цѣль была облегчать, сколько возможно, низшимъ доступъ къ высшимъ судилищамъ? Что дѣлать съ судомъ присяжныхъ, который существовалъ безсомнѣнно въ Сѣверной и Средней Россіи, или съ судомъ словеснымъ, публичнымъ, который и существовалъ вездѣ и сохранился въ названіи (совѣстнаго), суда по формѣ прекраснаго, но неполнаго учрежденія? Что дѣлать съ пѣснями, въ которыхъ воспѣвается бытъ крестьянскій? Этихъ пѣсенъ теперь не выдумали Русскіе крестьяне. Что дѣлать съ отсутствіемъ крѣпостнаго права, если только можно назвать правомъ такое наглое нарушеніе всѣхъ правъ? Что съ равенствомъ, почти совершеннымъ,

всѣхъ сословій, въ которыхъ люди могли переходить всѣ степени службы государственной и достигать высшихъ званій и почестей? Мы этому имѣемъ множество доказательствъ, и даже самые злые враги древности Русской должны ей отдать въ семъ отношеніи преимущество передъ народами Западными. Власть представляетъ намъ явныя доказательства своего существованія въ распространеніи Россіи, восторжествовавшей надъ столькими и столь сильными врагами, а дружба власти съ народомъ запечатлѣна въ старомъ обычаѣ, сохранившемся при царѣ Алексѣѣ Михайловичѣ, собирать депутатовъ всѣхъ сословій для обсужденія важнѣйшихъ вопросовъ государственныхъ. Наконецъ, свобода чистой и просвѣщенной Церкви является въ цѣломъ рядѣ святителей, которыхъ могущее слово болѣе способствовало къ созданію царства, чѣмъ умъ и хитрость государей, — въ уваженіи не только Русскихъ, но и иноземцевъ къ начальникамъ нашего духовенства, въ богатствѣ библіотекъ патріаршескихъ и митрополическихъ, въ книгахъ духовныхъ, въ спорахъ богословскихъ, въ письмахъ Іоанна, и особенно въ отпорѣ, данномъ нашей Церковью Церкви Римской.

Послѣ этого, что же думать намъ о старой Руси? Два воззрѣнія, совершенно противоположныя, одинаково оправдываются и одинаково опровергаются фактами неоспоримыми, и никакая система, никакое искусственное возсозданіе древности не соотвѣтствуетъ памятникамъ и не объясняетъ въ полнотѣ ихъ всесторонняго смысла.

Намъ непозволительно было бы оставить вопросъ неразрѣшеннымъ тогда, когда настоящее такъ ясно представляется намъ въ видѣ переходнаго момента и когда направленіе будущаго почти вполнѣ зависитъ отъ понятія нашего о прошедшемъ. Если ничего добраго и плодотворнаго не существовало въ прежней жизни Россіи, то намъ приходится все черпать изъ жизни другихъ народовъ, изъ собственныхъ теорій, изъ примѣровъ и трудовъ племенъ просвѣщеннѣйшихъ и изъ стремленій современныхъ. Мы можемъ приступить къ дѣлу смѣло, прививать чужіе плоды къ домашнему дичку, перепахивать землю, не таящую въ себѣ никакихъ сѣмянъ, и при неудачахъ успокоивать свою совѣсть мыслію,

что, какъ ни дѣлай, хуже прежняго не сдѣлаешь. Если же, напротивъ, старина Русская была сокровище неисчерпаемое всякой правды и всякаго добра, то трудъ нашъ перемѣнитъ свой характеръ, а все также будетъ легокъ. Вотъ архивы, вотъ записки старыхъ бумагъ, сдѣлокъ, судебныхъ рѣшеній, лѣтописей и пр. и пр. Только стоитъ внести фактъ критики подъ архивные своды и воскресить, на просторѣ царства, учрежденія и законы, которыхъ трупы истлѣваютъ въ забытыхъ шкафахъ и сундукахъ.

Послѣ краткаго обзора обоихъ мнѣній едва ли можно пристать къ тому или другому. Вопросъ представляется въ видѣ многосложномъ и рѣшеніе затруднительнымъ. Что̀ лучше, старая или новая Россія? Много ли поступило чуждыхъ стихій въ ея теперешнюю организацію? Приличны ли ей эти стихіи? Много ли утратила она своихъ коренныхъ началъ, и таковы ли были эти начала, чтобы намъ о нихъ сожалѣть и стараться ихъ воскресить?

Современную Россію мы видимъ: она насъ и радуетъ, и тѣснитъ; объ ней мы можемъ говорить съ гордостью иностранцамъ, а иногда совѣстимся говорить даже съ своими; но старую Русь надобно—угадать.

Слѣченіе всѣхъ памятниковъ, если не ошибаюсь, приведетъ насъ къ тому простому заключенію, что прежде, какъ и теперь, было постоянное несогласіе между закономъ и жизнію, между учрежденіями писанными и живыми правами народными. Тогда, какъ и теперь, законъ былъ то лучше, то хуже обычая, и рѣдко исполняемый, то портился, то исправлялся въ приложеніи. Примемъ это толкованіе, какъ истину, и всѣ перемѣны быта Русскаго объяснятся. Мы поймемъ, какъ легко могли измѣниться отношенія видимыя, и въ тоже время будемъ знать, что измѣненія рѣдко касались сущности отношенія между людьми и учрежденіями, между государствомъ, гражданами и Церковью. Для примѣра возмемъ одинъ изъ благороднѣйшихъ законовъ новѣйшаго времени, которымъ мы можемъ похвалиться передъ стариною, и одно изъ старыхъ постановленій, о которомъ мы должны вспомнить съ горестью. Пытка отмѣнена въ Россіи тогда, когда она существовала почти во всѣхъ судахъ Европы, когда

Франція и Германія говорили объ ней безъ стыда и полагали ее необходимою для отысканія и наказанія преступниковъ. Скажемъ ли однако, что пытка не существовала въ Россіи? Она существуетъ, она считается неизбѣжною, она существуетъ при всякомъ слѣдствіи, дерзко бросается въ глаза во всѣхъ судахъ, и еще недавно въ столицѣ, при собраніи тысячи зрителей, при высшихъ сановникахъ государства, при самомъ государѣ, крикнула веселымъ голосомъ: «а не хочешь ли покушать селедки?» Крѣпостное состояніе крестьянъ введено Петромъ Первымъ; но когда вспомнимъ, что они не могли сходить съ своихъ земель, что даже отлучаться безъ позволенія они не смѣли, а что между тѣмъ судъ былъ далеко, въ Москвѣ, въ рукахъ помѣщиковъ, что противники ихъ были всегда и богаче, и выше ихъ на лѣстницѣ чиновъ государственныхъ, — не поймемъ ли мы, что рабство крестьянъ существовало въ обычаѣ, хотя не было признано закономъ, и что отмѣна Холопьяго Приказа не могла произвести ни потрясеній, ни бунтовъ, и должна была казаться практическому уму Петра простымъ уничтоженіемъ ненужнаго и почти забытаго присутственнаго мѣста? Такъ-то факты и учрежденія письменныя разногласятъ между собою. Конечно, никто изъ насъ не можетъ вспомнить безъ горя о томъ, что законъ согласился принять на себя отвѣтственность за мерзость рабства, введеннаго уже обычаемъ, что законъ освятилъ и укоренилъ давно вкрадывавшееся злоупотребленіе аристократіи, что онъ видимо ограничилъ свободу Церкви; но вспомнимъ также, что дворянство слабѣетъ ежедневно, расширяется, отворяетъ свои ворота почти для всѣхъ желающихъ, и до того тяготится собою, что готово само проситься въ отставку изъ дворянъ; а Церковь въ землѣ самодержавной болѣе ограждена равнодушіемъ правительства къ ней, чѣмъ сановитымъ, но всегда зависимымъ лицомъ полупридворнаго патріарха *). Безконечныя неустройства Россіи до-Романовской не позволяютъ сравнивать ее съ

*) Авторъ разумѣетъ здѣсь не Церковь собственно, а ея іерархію. Церковь, принимая это слово въ догматическомъ значеніи, остается всегда одинаково свободною: это довольно раскрыто въ богословскихъ сочиненіяхъ покойнаго А. С. Хомякова. Прим. изд. (И. А.).

нынѣшнею, и потому я всегда говорю объ той Россіи, которую засталъ Петръ и которая была естественнымъ развитіемъ прежней. Я знаю, что въ ней хранилось много прекрасныхъ инстинктовъ, которые ежечасно искажаются, что когда-нибудь придется намъ поплатиться за то, что мы попрали святыя истины равенства, свободы и чистоты церковной; но нельзя не признаться, что всѣ лучшія начала не только не были развиты, но еще были совершенно затемнены и испорчены въ жизни народной, прежде чѣмъ законъ коснулся ихъ мнимой жизни.

По мѣрѣ того, какъ царство Русское образовывалось и крѣпло, изглаживались мало по малу слѣды перваго, чистаго и патріархальнаго состава общества. Вольности городовъ пропадали, замолкали вѣча, отмѣнялось заступничество тысяцкихъ, вкрадывалось мѣстничество, составлялась аристократія, люди прикрѣплялись къ землѣ, какъ прозябающіе, и добро нравственное сохранялось уже только въ мертвыхъ формахъ, лишенныхъ прежняго содержанія. Невозможно государству подвигаться въ одно время по всѣмъ направленіямъ. Когда наступила минута, въ которую самое существованіе его подверглось опасности, когда, безмѣрно расширяясь и помня прежнее свое рожденіе, оно испугалось будущаго; когда, оставляя безъ вниманія всѣ частныя и мелкія выгоды личныя, пренебрегая обычаи и установленія, нѣсколько обветшавшія, не останавливаясь, чтобы отыскивать прекрасную сущность, обратившуюся въ безполезный обрядъ, государство устремилось къ одной цѣли, задало себѣ одну задачу и напрягло всѣ силы свои, чтобы разрѣшить ее: задача состояла въ сліяніи разрозненныхъ частей, въ укрѣпленіи связей правительственныхъ, въ усовершенствованіи, такъ сказать, механическомъ всего общественнаго состава.

Іоаннъ Третій утягощаетъ свободу сѣверныхъ городовъ и утверждаетъ обряды мѣстничества, чтобы всѣ удѣлы притянуть въ Москву общею нумераціею боярскихъ родовъ; Іоаннъ Четвертый выдумываетъ опричнину; Ѳеодоръ воздвигаетъ въ Москвѣ патріаршескій престолъ; Годуновъ укрѣпляетъ людей къ землѣ; Алексѣй Михайловичъ заводитъ армію на ладъ западный; Ѳеодоръ уничтожаетъ мѣстничество,

сдѣлавшееся безполезнымъ для власти и вреднымъ для Россіи и, наконецъ, является окончатель ихъ подвига, воля желѣзная, умъ необычайный, но обращенный только въ одну сторону, человѣкъ, для котораго мы не находимъ ни достаточно похвалъ, ни достаточно упрековъ, но о которомъ потомство вспомнитъ только съ благодарностью, — является Петръ. Объ его дѣлѣ судить я не стану; но замѣчу мимоходомъ, что его не должно считать основателемъ аристократіи въ Россіи, потому что безусловная продажа помѣстій, обращенныхъ Михаиломъ Ѳеодоровичемъ и Алексѣемъ Михайловичемъ въ отчины, уже положила законное начало дворянству; также какъ не должно его обвинять въ порабощеніи Церкви, потому что независимость ея была уже уничтожена переселеніемъ внутрь государства престола патріаршаго, который могъ быть свободнымъ въ Царь-градѣ, но не могъ уже быть свободнымъ въ Москвѣ.

Если сравнить состояніе Россіи въ XIX вѣкѣ съ состояніемъ ея въ XVII-мъ, мы придемъ, кажется, къ слѣдующему заключенію. Государство стало крѣпче и получило возможность сознанія и постепеннаго улучшенія безъ внутренней борьбы; нѣсколько прекрасныхъ началъ, прежде утраченныхъ и забытыхъ, освящено закономъ и поставлено на твердомъ основаніи: такова отмѣна смертной казни, человѣколюбіе въ правѣ уголовномъ и возможность низшимъ сословіямъ восходить до высшихъ степеней государственныхъ на условіяхъ извѣстныхъ и правильныхъ. Наконецъ, законъ освятилъ нѣсколько злоупотребленій, введенныхъ обычаемъ въ жизнь народную, и черезъ это видимо укоренилъ ихъ. Я знаю, какъ важна для общества нравственная чистота закона; я знаю, что въ ней таится вся сила государства, всѣ начала будущей жизни, но полагаю также, что иногда злоупотребленіе, освященное закономъ, вызываетъ исправленіе именно своею наглостію, между тѣмъ какъ тихая и скрытая чума злого обычая дѣлается почти неисцѣлимою. Такъ въ наше время мерзость рабства законнаго, тяжелая для насъ во всѣхъ смыслахъ, вещественномъ и нравственномъ, должна вскорѣ искорениться общими и прочными мѣрами, между тѣмъ какъ плотизмъ крестьянъ до Петра могъ сдѣлаться язвою вѣчною и по меньшей мѣрѣ велъ къ состоя-

нію пролетаріевъ или безземельныхъ Англійскихъ работниковъ.

Началъ чуждыхъ вижу я весьма мало: дворянство, введенное Петромъ Третьимъ, уже столько измѣнилось отъ дѣйствія духа народнаго, что оно не только не имѣетъ характера аристократическаго, но даже чище, чѣмъ оно было до Петра Великаго послѣ усиленія боярскихъ родовъ и безусловнаго обращенія помѣстій въ отчины.

Въ жизни же и ходѣ просвѣщенія: излишній космополитизмъ, нѣкоторое протестантство мыслей и отчужденіе отъ положительныхъ началъ вѣры и духовнаго усовершенствованія христіанскаго, сопряженныя (въ тоже время) съ отстраненіемъ безобразной формальности, съ отстраненіемъ равнодушія къ человѣчеству, переходящаго почти въ ненависть, и какого-то усыпленія умственнаго и духовнаго, граничащаго съ Еврейскимъ самодовольствіемъ и языческой безпечностью.

Я уже говорилъ о многихъ прекрасныхъ стихіяхъ, которыя нами утрачены; но я, кажется, также показалъ, что онѣ уничтожены обрядами, прежде чѣмъ законы коснулись ихъ. Онѣ прежде были убиты народомъ, потомъ уже схоронены государями. Сказать ли намъ: «почій въ мирѣ?» Нѣтъ; лучше скажемъ: вѣчная имъ память, и вѣчно ихъ будемъ поминать. Камбасересъ сказалъ: la désuétude est la plus juste et la plus amère critique d'une loi. Это правда, но правда неполная. Когда государство находилось въ продолженіе нѣсколькихъ вѣковъ въ осадномъ положеніи, многіе законы могли быть совершенно забыты; но это забвеніе невольное не есть укоръ закону. Безсильный временно, лишенный дѣйствія и приложенія, онъ живетъ скрытно въ душахъ, не смотря на злые обычаи, введенные необходимостію, не смотря на невѣжество народа или на крутое дѣйствіе власти.

Эти-то лучшіе инстинкты души Русской, образованной и облагороженной Христіанствомъ, эти-то воспоминанія древности неизвѣстной, но живущей въ насъ тайно, произвели все хорошее, чѣмъ мы можемъ гордиться: уничтоженіе смертной казни, освобожденіе Греціи и Церкви Греческой въ нѣдрахъ самой Турціи, открытіе законныхъ путей къ возвы-

шенію лицъ по лѣстницѣ государственныхъ чиновъ, подъ условіемъ заслугъ или просто просвѣщенія, мирное направленіе политики, провозглашеніе закона Христа и правды, какъ единственныхъ законовъ, на которыхъ должны основаться жизнь народовъ и ихъ взаимныя сношенія. Кое-что сдѣлано; болѣе, несравненно болѣе, остается сдѣлать такого, на что вызываетъ насъ духъ, живущій въ воспоминаніяхъ, преданіяхъ или символахъ, уцѣлѣвшихъ отъ древности. Весь этотъ прекрасный міръ замиралъ, почти замеръ въ безпрестанныхъ борьбахъ, внутреннихъ и внѣшнихъ, Россіи. Безъ возобновленія государства все погибало; государство ожило, утвердилось, наполнилось крѣпостію необычайною: теперь всѣ прежнія начала могутъ, должны развиваться и разовьются собственною своею неумирающею силою. — Намъ стыдно бы было не перегнать Запада. Англичане, Французы, Нѣмцы не имѣютъ ничего хорошаго за собою. Чѣмъ дальше они оглядываются, тѣмъ хуже и безнравственнѣе представляется имъ общество. Наша древность представляетъ намъ примѣръ и начала всего добраго въ жизни частной, въ судопроизводствѣ, въ отношеніи людей между собою; но все это было подавлено, уничтожено отсутствіемъ государственнаго начала, раздорами внутренними, игомъ внѣшнихъ враговъ. Западнымъ людямъ приходится все прежнее отстранять, какъ дурное, и все хорошее въ себѣ создавать; намъ довольно воскресить, уяснить старое, привести его въ сознаніе и жизнь. Надежда наша велика на будущее.

Все, что можно разобрать въ первыхъ началахъ исторіи Русской, заключается въ немногихъ словахъ. Правительство изъ Варяговъ представляетъ внѣшнюю сторону; областныя вѣча—внутреннюю сторону государства. Во всей Россіи исполнительная власть, защита границъ, сношенія съ державами сосѣдними, находятся въ рукахъ одной Варяго-Русской семьи, начальствующей надъ наемною дружиною; судъ правды, сохраненіе обычаевъ, рѣшеніе всѣхъ вопросовъ правленія внутренняго, предоставлены народному совѣщанію. Вездѣ, по всей Россіи, устройство почти одинаковое; но совершеннаго единства обычаевъ не находимъ не только между отдаленными городами, но ниже между Новгородомъ и Псковомъ, столь

близкими и по мѣсту, и по выгодамъ, и по элементамъ народонаселенія. Гдѣ же могла находиться внутренняя связь? Случайно соединено нѣсколько племенъ Славянскихъ, мало извѣстныхъ другъ другу, не жившихъ никогда одною общею жизнію государства; соединены они какою-то федераціею, основанною на родствѣ князей, вышедшихъ не изъ народа и, можетъ быть, отчасти единствомъ торговыхъ выгодъ: какъ мало стихій для будущей Россіи!

Другое основаніе могло поддержать зданіе государственное, это единство вѣры и жизнь церковная; но Греція посылала намъ святителей, имѣла съ нами одну вѣру, одни догматы, одни обряды, а не осталась ли она намъ совершенно чуждою? Безъ вліянія, безъ живительной силы Христіанства не возстала бы земля Русская; но мы не имѣемъ права сказать, что одно Христіанство воздвигло ее. Конечно, всѣ истины, всякое начало добра, жизни и любви находилось въ Церкви, но въ Церкви возможной, въ Церкви просвѣщенной и торжествующей надъ земными началами. Она не была таковой ни въ какое время и ни въ какой землѣ. Связанная съ бытомъ житейскимъ и языческимъ на Западѣ, она долго была темною и безсознательною, но дѣятельною и сухо-практическою; потомъ, оторвавшись отъ Востока и стремясь пояснить себя, она обратилась къ раціонализму, утратила чистоту, заключила въ себѣ ядовитое начало будущаго паденія, но овладѣла грубымъ человѣчествомъ, развила его силы вещественныя и умственныя и создала міръ прекрасный, соблазнительный, но обреченный на гибель, міръ Католицизма и Реформатства. Иная была судьба Церкви Восточной. Долго боролась она съ заблужденіями индивидуальнаго сужденія, долго не могла она успокоить въ правотѣ вѣры разумъ, взволнованный гордостью философіи Эллинской и мистицизмомъ Египта или Сиріи. Прошли вѣка, уяснилось понятіе, смирилась гордость ума, истина явилась въ свѣтѣ ясномъ, въ формахъ опредѣленныхъ; но Промыслъ не дозволилъ Греціи тогда же пожать плоды своихъ трудовъ и своей прекрасной борьбы. Общество существовало уже на основаніи прочномъ, выведенномъ исторіею, опредѣленномъ законами положительными, логическими, освященномъ великою славою прошедшаго, чуде-

сами искусства, роскошью поэзіи; и между тѣмъ все это,— исторія, законы, слава, искусство, поэзія, — разногласило съ простотой духа христіанскаго, съ истинами его любви. Народъ не могъ оторваться отъ своей исторіи, общество не могло пересоздать свои законы; Христіанство жило въ Греціи, но Греція не жила Христіанствомъ. Долго отъ живого источника вѣры получала имперія силы, почти невѣроятныя, для сопротивленія врагамъ внѣшнимъ; долго это дряхлое тѣло боролось съ напоромъ варваровъ сѣверныхъ, воинственныхъ фанатиковъ Юга и дикихъ племенъ Средней Азіи; но возстать и окрѣпнуть для новой жизни оно не могло, потому что упорныя формы древности неспособны были принять полноту ученія христіанскаго. Мысль *(утомленная)* тщетною борьбою съ внѣшностью быта общественнаго и государственнаго, уходила въ пустыни, въ обители Египта и Палестины, въ нагорные монастыри Малой Азіи и Эллады. Туда-то лучшія, избранныя души уносили изъ круга гражданскаго красоту своей внутренней жизни и, удаляясь отъ міра, которому онѣ не хотѣли и который не могъ имъ покориться, онѣ избрали поприще созерцанія, размышленія, молитвы и духовнаго восторга. Въ нихъ жило все прекрасное и высокое, все то, что̀ не осуществлялось современнымъ обществомъ. Тогда-то замолкаетъ лира Греціи, источникъ пѣсни изсякаетъ. Поэзія перешла въ монастыри, въ самый бытъ монашескій, такъ сказать въ самую сущность отшельниковъ. Но такъ какъ суждено роду человѣческому всегда болѣе или менѣе покоряться или, по крайней мѣрѣ, преклоняться предъ чистотою поэтическаго духа, — міръ Греческій обращается съ безграничнымъ почтеніемъ къ людямъ, отвергнувшимъ его. Почтеніе, оказанное великимъ наставникамъ и основателямъ монашескаго подвига, увлекло съ собою безконечное число подражателей, и ложные монахи размножились на Востокѣ, какъ мнимые поэты размножаются въ наше время на Западѣ. По всему обществу распространяется характеръ отчужденія людей другъ отъ друга; эгоизмъ и стремленіе къ выгодамъ частнымъ сдѣлались отличительными чертами Грека. Гражданинъ, забывая отечество, жилъ для корысти и честолюбія; христіанинъ, забывая человѣчество, просилъ только личнаго душеспасе-

нія; государство, потерявъ святость свою, переставало представлять собою нравственную мысль; Церковь, лишившись всякаго дѣйствія и сохраняя только мертвую чистоту догмата, утратила сознаніе своихъ живыхъ силъ и память о своей высокой цѣли. Она продолжала скорбѣть съ человѣкомъ, утѣшать его, отстранять его отъ преходящаго міра; но она уже не помнила, что ей поручено созидать зданіе всего человѣчества. Такова была Греція, таково было ея Христіанство, когда угодно было Богу перенести въ нашъ Сѣверъ сѣмена жизни и истины. Не могло духовенство Византійское развить въ Россіи начала жизни гражданской, о которой не знало оно въ своемъ отечествѣ. Полюбивъ монастыри сперва, какъ я сказалъ, по неволѣ, Греція явилась къ намъ съ своими предубѣжденіями, съ любовію къ аскетизму, призывая людей къ покаянію и къ совершенствованію, терпя общество, но не благословляя его, повинуясь государству, гдѣ оно было, но не созидая тамъ, гдѣ его не было. Впрочемъ, и тутъ она заслужила нашу благодарность. Чистотой ученія она улучшила нравы, привела къ согласію обычаи разныхъ племенъ, обняла всю Русь цѣпію духовнаго единства и приготовила людей къ другой, лучшей эпохѣ жизни народной.

Всего этого было еще мало. Федерація южныхъ и сѣверныхъ племенъ, подъ охраною дома Рюрикова, не составляла могущаго единоначальнаго цѣлаго. Области жили жизнію отдѣльною, самобытною. Новгородъ не былъ врагомъ враговъ Кіева. Кіевъ своею силою не отстаивалъ Новгорода. Народъ не просилъ единства, не желалъ его. Внѣшняя форма государства не срослась съ нимъ, не проникла въ его тайную, душевную жизнь. Раздоры князей разрывали и опустошали Россію, но области оставались равнодушными къ побѣдителю, такъ же какъ и къ побѣжденному. Когда же честолюбивый и искусный въ битвахъ Великій Князь стремился къ распространенію власти своей, къ сосредоточиванью силъ народныхъ (какія бы ни были побудительныя причины его дѣйствія, любовь ли къ общественному благу или своекорыстіе), противъ него возставало не только властолюбіе другихъ князей, но еще болѣе завистливая свобода общинъ и областей, привычныхъ къ незави-

симости, хотя вѣчно терпѣвшихъ угнетенія. Одно было въ правѣ, а другое въ дѣлѣ.

Новгороду вольному, гордому, эгоистическому, привыкшему къ своей отдѣльной политической жизни, въ которой преобладало начало племенное, не приходило въ мысль соединить всю Россію; Кіеву безсильному, случайно принявшему въ себя воинственный характеръ Варяговъ, нельзя было осуществить идею великаго государства. До нашествія Монголовъ, никому, ни человѣку, ни городу, нельзя было возстать и сказать: «Я представитель Россіи, я центръ ея, я сосредоточу въ себѣ ея жизнь и силу».

Гроза налетѣла съ Востока, ужасная, сокрушившая всѣ престолы Азіи, достаточная для уничтоженія всей Европы, если бы Европа не была спасена отъ нея безмѣрнымъ разстояніемъ. Тѣнь будущей Россіи встрѣтила ее при Калкѣ, и побѣжденная—могла не стыдиться своего пораженія. Богъ какъ-будто призывалъ насъ къ единенію и союзу. Но Церковь молчала и не предвидѣла гибели; народъ оставался равнодушнымъ, князья продолжали свои междоусобицы. Кара была правосудна, перерожденіе было необходимо. Насиліе спасительно, когда спитъ внутренняя дѣятельность человѣка. Когда вторичный налетъ Монголовъ ударилъ въ Россію, ея паденіе было безславно. Она встрѣтила гибель безъ всякаго сопротивленія, безъ попытки на отпоръ. Читая лѣтописи, чувствуешь, что какое-то глубокое уныніе проникло весь этотъ нестройный составъ Русскаго общества, что онъ уже не могъ далѣе существовать, и что Монголы были случайностью счастливою для насъ: ибо эти дикіе завоеватели, разрушая все существующее, по крайней мѣрѣ не хотѣли и не могли ничего создать.

Въ то время, когда ханы уничтожали всю восточную и южную полосу Россіи, когда Западъ ея, волею или неволею, призналъ надъ собою владычество грубаго племени Литовскаго, а Сѣверъ, чуждый всякой великой идеи государственной, безумно продолжалъ свою ограниченную и мѣстную жизнь, торговую и разбойническую, возникла новая Россія. Бѣглецы съ береговъ Дона и Днѣпра, изгнанники изъ богатыхъ областей Волыни и Курска, бросились въ лѣса, по-

крывающіе берега Оки и Тверцы, верховья Волги и скаты Алаунскіе. Старые города переполнились, выросли новыя села, выстроились новые города, Сѣверъ и Югъ смѣшались, проникнули другъ друга, и началась въ пустопорожнихъ земляхъ, въ дикихъ поляхъ Москвы, новая жизнь, уже не племенная и не окружная, но обще-Русская.

Москва была городъ новый, не имѣющій прошедшаго, не представляющій никакого опредѣлительнаго характера, смѣшеніе разныхъ Славянскихъ семей, и это ея достоинство. Она была столько же созданіемъ князей, какъ и дочерью народа; слѣдственно она совмѣстила въ тѣсномъ союзѣ государственную внѣшность и внутренность, и вотъ тайна ея силы. Наружная форма для нея уже не была случайною, но живою, органическою, и торжество ея въ борьбѣ съ другими княженіями было несомнѣнно. Отъ этого-то такъ рано въ этомъ молодомъ городкѣ (который, по обычаямъ Русской старины, засвидѣтельствованной лѣтописцами, и по мѣстничеству городовъ долженъ былъ быть смиреннымъ и тихимъ) родилось вдругъ такое буйное честолюбіе князей, и отъ того народъ могъ сочувствовать съ князьями.

Я не стану излагать исторіи Московскаго княжества; изъ предыдущихъ данныхъ легко понять ея битвы и ея побѣды. Какъ скоро она объявила желаніе быть Россіею, это желаніе должно было исполниться, потому что оно выразилось вдругъ и въ князѣ, и въ гражданинѣ, и въ духовенствѣ, представленномъ въ лицѣ митрополита. Новгородъ устоять не могъ, потому что идея города должна была уступить идеѣ государства; князья противиться долго не могли, потому что они были случайностью въ своихъ княжествахъ; областная свобода и зависть городовъ, разбитыхъ и уничтоженныхъ Монголами, не могли служить препоною, потому что инстинктъ народа, послѣ кроваваго урока, имъ полученнаго, стремился къ соединенію силъ, а духовенство, обращавшееся къ Москвѣ, какъ къ главѣ Православія Русскаго, пріучало умы людей покоряться ея благодѣтельной волѣ.

Таковы причины торжества. Каковы же были послѣдствія? Распространеніе Россіи, развитіе силъ вещественныхъ, уничтоженіе областныхъ правъ, угнетеніе быта общиннаго, по-

кореніе всякой личности мысли государства, сосредоточеніе мысли государства въ лицѣ государя, — добро и зло до-Петровской Россіи. Съ Петромъ начинается новая эпоха. Россія сходится съ Западомъ, который до того времени былъ совершенно чуждъ ей. Она изъ Москвы выдвигается на границу, на морской берегъ, чтобы быть доступнѣе вліянію другихъ земель, торговыхъ и просвѣщенныхъ. Но это движеніе не было дѣйствіемъ воли народной; Петербургъ былъ и будетъ единственно городомъ правительственнымъ и, можетъ быть, для здороваго и разумнаго развитія Россіи не осталось и не останется безполезнымъ такое разъединеніе въ самомъ центрѣ государства. Жизнь власти государственной и жизнь духа народнаго раздѣлились даже мѣстомъ ихъ сосредоточенія. Одна изъ Петербурга движетъ всѣми видимыми силами Россіи, всѣми ея измѣненіями формальными, всею внѣшнею ея дѣятельностію; другая незамѣтно воспитываетъ характеръ будущаго времени, мысли и чувства, которымъ суждено еще облечься въ образъ и перейти изъ инстинктовъ въ полную, разумную, проявленную дѣятельность. Такимъ образомъ вещественная личность государства получаетъ рѣшительную и опредѣленную дѣятельность, свободную отъ всякаго внутренняго волненія, и въ тоже время безстрастное и спокойное сознаніе души народной, сохраняя свои вѣчныя права, развивается болѣе и болѣе въ удаленіи отъ всякаго временнаго интереса и отъ пагубнаго вліянія сухой практической внѣшности.

Мы видѣли, что первый періодъ исторіи Русской представляетъ федерацію областей независимыхъ, охваченныхъ одною цѣпію охранной стражи. Эгоизмъ городовъ нисколько не былъ измѣненъ случайностью Варяжскаго войска и Варяжскихъ военачальниковъ, которыхъ мы называемъ князьями, не представляя себѣ яснаго смысла въ этомъ словѣ. Единство языка было безплодно, какъ и вездѣ: этому насъ учитъ древній міръ Эллады. Единство вѣры не связывало людей, потому что она пришла къ намъ изъ земли, отъ которой вѣра сама отступилась, почувствовавъ невозможность ее пересоздать. Когда же гроза Монгольская и властолюбіе органически созданнаго княжества Московскаго разрушили гра-

ницы племенъ, когда Русь срослась въ одно цѣлое,—жизнь частей исчезла; но люди, отступившись отъ своей мятежной и ограниченной дѣятельности въ удѣлахъ и областяхъ, не могли еще перенести къ новосозданному цѣлому теплаго чувства любви, съ которымъ они стремились къ знаменамъ родного города при крикахъ: «за Новгородъ и святую Софію», или: «за Владиміръ и Боголюбскую Богородицу». Россіи еще никто не любилъ въ самой Россіи: ибо, понимая необходимость государства, никто не понималъ его святости. Такимъ образомъ, даже въ 1612 году, которымъ можетъ нѣсколько похвалиться наша исторія, желаніе имѣть вѣру свободную сильнѣе дѣйствовало, чѣмъ патріотизмъ, а подвиги ограничились побѣдою всей Россіи надъ какою-то горстію Поляковъ.

Между тѣмъ, когда всѣ обычаи старины, всѣ права и вольности городовъ и сословій были принесены на жертву для составленія плотнаго тѣла государства; когда люди, охраненные вещественною властію, стали жить не другъ съ другомъ, а, такъ сказать, другъ подлѣ друга, язва безнравственности общественной распространилась безмѣрно, и всѣ худшія страсти человѣка развились на просторѣ: корыстолюбіе въ судьяхъ, которыхъ имя сдѣлалось притчею въ народѣ, честолюбіе въ боярахъ, которые проспались въ аристократію, властолюбіе въ духовенствѣ, которое стремилось поставить новый папскій престолъ. Явился Петръ и, по какому-то странному инстинкту души высокой, обнявъ однимъ взглядомъ всѣ болѣзни отечества, постигнувъ все прекрасное и святое значеніе слова: государство, онъ ударилъ по Россіи, какъ страшная, но благодѣтельная гроза. Ударъ по сословію судей-воровъ; ударъ по боярамъ, думающимъ о родахъ своихъ и забывающимъ родину; ударъ по монахамъ, ищущимъ душеспасенія въ келіяхъ и поборовъ по городамъ, а забывающимъ Церковь, и человѣчество, и братство христіанское. За кого изъ нихъ заступится исторія?

Много ошибокъ помрачаютъ славу преобразователя Россіи, но ему остается честь пробужденія ея къ силѣ и къ сознанію силы. Средства, имъ употребленныя, были грубыя и вещественныя; но не забудемъ, что силы духовныя принадлежатъ народу и Церкви, а не правительству; правительству же пре-

доставлено только пробуждать или убивать ихъ дѣятельность какимъ-то насиліемъ, болѣе или менѣе суровымъ. Но грустно подумать, что тотъ, кто такъ живо и сильно понялъ смыслъ государства, кто поработилъ вполнѣ ему свою личность, такъ же какъ и личность всѣхъ подданныхъ, не вспомнилъ въ тоже время, что тамъ только сила, гдѣ любовь, а любовь только тамъ, гдѣ личная свобода.

Быть можетъ, я строго судилъ о старинѣ; но виноватъ ли я, когда она сама себя осудила? Если ни прежніе обычаи, ни Церковь не создали никакого видимаго образа, въ которомъ воплотилась бы старая Россія, не должны ли мы признаться, что въ нихъ не доставало одной какой-нибудь или даже нѣсколькихъ стихій? Такъ и было. Общество, которое внѣ себя ищетъ силъ для самохраненія, уже находится въ состояніи болѣзненномъ. Всякая федерація заключаетъ въ себѣ безмолвный протестъ противъ одного общаго начала. Федерація случайная доказываетъ отчужденіе людей другъ отъ друга, равнодушіе, въ которомъ еще нѣтъ вражды, но еще нѣтъ и любви взаимной. Человѣчество воспитывается религіею, но оно воспитывается медленно. Много вѣковъ проходитъ прежде, чѣмъ вѣра проникнетъ въ сознаніе общее, въ жизнь людей, in succum et sanguinem. Грубость Россіи, когда она приняла Христіанство, не позволила ей проникнуть въ сокровенную глубину этого святого ученія, а ея наставники утратили уже чувство первоначальной красоты его. Оттого-то народъ слѣдовалъ за князьями, когда ихъ междоусобицы губили землю Русскую; а духовенство, стараясь удалить людей отъ преступленій частныхъ, какъ-будто бы и не вѣдало, что есть преступленія общественныя.

При всемъ томъ, передъ Западомъ мы имѣемъ выгоды неисчислимыя. На нашей первоначальной исторіи не лежитъ пятно завоеванія. Кровь и вражда не служили основаніемъ государству Русскому, и дѣды не завѣщали внукамъ преданій ненависти и мщенія. Церковь, ограничивъ кругъ своего дѣйствія, никогда не утрачивала чистоты своей жизни внутренней и не проповѣдывала дѣтямъ своимъ уроковъ неправосудія и насилія. Простота до-Татарскаго устройства областного не чужда была истины человѣческой, и законъ справедливости

и любви взаимной служилъ основаніемъ этого быта, почти патріархальнаго *). Теперь, когда эпоха созданія государственнаго кончилась, когда связались колоссальныя массы въ одно цѣлое, несокрушимое для внѣшней вражды, настало для насъ время понимать, что человѣкъ достигаетъ своей нравственной цѣли только въ обществѣ, гдѣ силы каждаго принадлежатъ всѣмъ и силы всѣхъ каждому. Такимъ образомъ, мы будемъ подвигаться впередъ смѣло и безошибочно, занимая случайныя открытія Запада, но придавая имъ смыслъ болѣе глубокій или открывая въ нихъ тѣ человѣческія начала, которыя для Запада остались тайными, спрашивая у исторіи Церкви и законовъ ея — свѣтилъ путеводительныхъ для будущаго нашего развитія и воскрешая древнія формы жизни Русской, потому что онѣ были основаны на святости узъ семейныхъ и на неиспорченной индивидуальности нашего племени. Тогда, въ просвѣщенныхъ и стройныхъ размѣрахъ, въ оригинальной красотѣ общества, соединяющаго патріархальность быта областного съ глубокимъ смысломъ государства, представляющаго нравственное и христіанское лицо, воскреснетъ древняя Русь, но уже сознающая себя, а не случайная, полная силъ живыхъ и органическихъ, а не колеблющаяся вѣчно между бытіемъ и смертію.

*) Слово „патріархальный“ употреблено здѣсь очевидно въ смыслѣ естественной самородной простоты, въ противоположность искусственной организаціи,— въ томъ не совсѣмъ точномъ смыслѣ, въ которомъ оно употреблялось всѣми, прежде чѣмъ распространившееся въ 40-хъ годахъ ученіе объ исключительномъ преобладаніи въ древней Россіи быта родового или патріархальнаго подало поводъ къ болѣе строгому опредѣленію этого слова, предложенному К. С. Аксаковымъ въ его статьѣ: „О древнемъ бытѣ у Славянъ вообще и у Русскихъ въ особенности“ (Московскій Сборникъ 1852 г.). Хомяковъ указываетъ на безыскусственную простоту самороднаго быта въ древней Россіи, но никогда не назвалъ бы его патріархальнымъ въ смыслѣ родового начала, возведеннаго на степень государственнаго. Пр. изд. (П. А.).

# Тридцать лѣтъ царствованія Ивана Васильевича *).

Царствованіе Іоанна Грознаго памятно Россіи во всѣхъ отношеніяхъ: памятно по огромному расширенію ея предѣловъ, по ея страданіямъ и по необычайности добродѣтелей, вызванныхъ самими страданіями.

Царь Иванъ Васильевичъ былъ сынъ царя и великаго князя Василія Ивановича отъ его второй жены. Первая жена Василія Ивановича, женщина непорочная въ глазахъ человѣческихъ, была еще жива, когда онъ вступилъ въ новый брачный союзъ; у нея дѣтей не было, а Василій Ивановичъ желалъ, чтобы его потомство сидѣло на Русскомъ престолѣ; — онъ рѣшился съ нею развестись, женился на княжнѣ Глинской, и у него родился сынъ, царствовавшій въ послѣдствіи подъ именемъ Ивана Васильевича Грознаго.

Иванъ Васильевичъ былъ еще младенцемъ, когда умеръ его отецъ, и воспитаніе будущаго царя, такъ же какъ и управленіе царствомъ, были предоставлены вдовствующей великой княгинѣ. Елена Глинская не отличалась нравственностью на престолѣ. Члены Боярской Думы, совѣтники и любимцы великаго князя Василія Ивановича, не отличались также ни совѣстливостью, ни благородствомъ души. Дворъ сдѣлался обителью разврата и кровопролитія, и бѣдное младенчество Ивана Васильевича окружено было гибельными уроками и еще болѣе гибельными примѣрами всѣхъ пороковъ. Такъ возрасталъ будущій правитель Россіи: душа страстная, но развращенная съ дѣтства; умъ необычайный, но, къ несчастію, не освѣщенный знаніемъ обязанностей человѣческихъ. Такъ достигъ онъ юношескаго возраста и вступилъ

*) Напечатано въ Библіотекѣ для Воспитанія 1845 года, отдѣлъ второй, часть 1-я. Мѣстомъ первоначальнаго появленія объясняются пріемы изложенія въ этой и слѣдующей за ней статьѣ. П. Б.

въ правленіе государствомъ. Народъ, утомленный крамолами боляръ и негодующій на униженіе Россіи въ послѣдніе годы ихъ правленія, встрѣтилъ съ радостною надеждою своего молодого царя, одареннаго красотою и величіемъ, рѣдкими способностями къ дѣлу государственному и удивительнымъ краснорѣчіемъ, котораго доказательства сохранились для потомства въ его письмахъ; но надежды скоро обратились въ уныніе. Россія наполнилась слухомъ о жестокихъ казняхъ. Москва была облита кровью невинныхъ жертвъ и приведена въ ужасъ буйнымъ развратомъ своего царя. Иванъ Васильевичъ начиналъ то страшное царствованіе, которое, въ продолженіе нѣсколькихъ десятковъ лѣтъ устрашало современниковъ и губило въ безплодныхъ страданіяхъ силы государства.

Вдругъ пришла радостная вѣсть: «грозный царь перемѣнился».

Послушный до конца народъ Русскій не только не возставалъ противъ государя, верховнаго правителя и представителя народнаго единства, но еще сознавалъ въ себѣ высшій долгъ, — долгъ любви. Царю-правителю обязанъ онъ былъ повиновеніемъ, царю-человѣку — правдою; и, во имя правды и любви христіанской, шли къ царямъ люди Русскіе, принося къ нимъ стонъ народа и голосъ праведнаго обличенія. Палачи окружали дворецъ, палачи ждали ихъ во дворцѣ, но они вступали спокойно, помолившись Богу и приготовившись къ разставанію съ жизнію: мученическая жертва, жертва любви народа къ государю. Большая часть изъ нихъ погибла; иные спасли другихъ невинныхъ или цѣлыя области (какъ, напр., юродивый Саллосъ во Псковѣ).

Однимъ изъ первыхъ обличителей, и самымъ счастливымъ, былъ Сильвестръ: его самопожертвованіе дало нѣсколько лѣтъ славы и благоденствія Россіи.

Москва цѣпенѣла въ ужасѣ передъ свирѣпостью и буйствомъ молодого царя Ивана Васильевича, и вдругъ поразилъ ее новый ужасъ, — бѣдствіе неожиданное, кара Божія, по мнѣнію современниковъ. Весною, въ 1547-мъ году, сгорѣла большая часть Китай-города, съ гостинными казенными дворами, съ богатыми лавками и множествомъ домовъ, отъ Ильинскихъ воротъ до Кремля и Москвы-рѣки; высокая

башня, въ которой хранился порохъ, взлетѣла на воздухъ, и часть городской стѣны упала въ рѣку и запрудила ее. Черезъ нѣсколько дней, все Заяузье было обращено въ пепелъ; черезъ два мѣсяца, въ началѣ лѣта, во время бури, вспыхнулъ огонь на Арбатѣ, быстро охватилъ Пречистенку и такъ называемое Чертолье до Москвы-рѣки, перекинулся черезъ высокую стѣну Кремля и охватилъ весь Кремль, потомъ неудержимо разлился по всѣмъ его окрестностямъ, захватывая всѣ улицы до Яузы и до самаго Всполья. Пламенный потокъ обнялъ гибнущую Москву; люди не успѣвали спасаться изъ домовъ своихъ: быстрота пламени обгоняла ихъ бѣгство и захватывала всѣ дороги. Москва пылала какъ огромный костеръ, въ которомъ стоны умирающихъ были заглушены ревомъ бури, трескомъ огня и громомъ взрывающихся пороховыхъ запасовъ. Церкви, соборы, царскіе дворцы, каменныя палаты исчезали въ огненномъ вихрѣ такъ же быстро, какъ деревянныя хижины. Все гибло: древніе памятники письменности, сокровища частныхъ людей, богатыя оружія, царская казна, святыя иконы и даже мощи угодниковъ. Въ ужасѣ бѣжалъ народъ, скрываясь въ окрестные лѣса; въ ужасѣ бѣжалъ царь въ свой загородный дворецъ въ селѣ Воробьевѣ. Пожаръ потухъ, въ погибнувшей Москвѣ дымились развалины. Чернь, раздраженная несчастіемъ, искала и убивала мнимыхъ зажигателей; власти духовныя и свѣтскія молчали, окованныя трепетомъ минувшей грозы. Тогда въ Воробьевской дворецъ къ грозному царю пришелъ священникъ, родомъ Новгородецъ, именемъ Сильвестръ, и обличилъ его словомъ правды и Писанія, обличилъ его въ преступленіи и развратѣ, въ нарушеніи законовъ Божескихъ и человѣческихъ, устрашилъ его гнѣвомъ небеснымъ и призвалъ его къ покаянію. Царь, внимая словамъ боголюбиваго человѣка, словамъ любви и самопожертвованія, увидѣлъ всю черноту своей жизни, ужаснулся самого себя, заплакалъ отъ глубины сердца и покаялся. Воля Божія отсрочила на нѣсколько лѣтъ будущее бѣдствіе Россіи.

Первымъ душевнымъ движеніемъ Ивана Васильевича было отвращеніе отъ самого себя, вторымъ — негодованіе на раболѣпствующій дворъ, окружившій его сѣтями лести и неправды.

Онъ искалъ для будущихъ своихъ чистыхъ подвиговъ новаго чистаго орудія; онъ искалъ человѣка, который бы сочувствовалъ съ покаявшимся царемъ, такъ какъ другіе царедворцы сочувствовали царю страстному и злому,—и онъ нашелъ его. Таковъ общій нравственный законъ сочувствія людей между собою въ добрѣ и злѣ. Новый добрый совѣтникъ для будущихъ подвиговъ добра, выбранный государемъ въ толпѣ молодыхъ сановниковъ, принадлежалъ къ роду неименитому и не былъ еще облеченъ въ высокое званіе. То былъ вѣчно памятный Алексѣй Ѳеодоровичъ Адашевъ.

Иванъ Васильевичъ вступилъ въ новое поприще съ тою же пылкостью, съ которою онъ и прежде и послѣ предавался дурнымъ страстямъ. Его покаяніе было всенародно, торжественно; оно совершилось на Лобномъ мѣстѣ, въ виду изумленной и обрадованной Москвы. Онъ просилъ прощенія въ прежнихъ своихъ беззаконныхъ дѣлахъ, обвиняя въ нихъ,—и не безъ причины,—развратъ двора, въ которомъ онъ былъ воспитанъ; онъ обѣщалъ быть царемъ правды и мира и увѣщевалъ своихъ подданныхъ, дабы и они, подобно ему, измѣнили злость сердецъ своихъ и полюбили другъ друга любовью христіанскаго братства. Въ тотъ же день поручилъ онъ Адашеву разборъ челобитныхъ и сказалъ ему во всеуслышаніе: «Алексѣй! Я слышалъ о твоихъ добрыхъ дѣлахъ и взялъ тебя, человѣка молодого и нищаго, и возвысилъ тебя на помощь душѣ моей. Ты не желалъ этого сана, но я пожелалъ тебя имѣть, и не тебя только, но и другихъ такихъ же, которые бы утолили печаль мою и призрѣли людей моихъ, Богомъ мнѣ врученныхъ. Поручаю тебѣ принимать и разбирать челобитныя отъ бѣдныхъ и угнетенныхъ. Не бойся сильныхъ и славныхъ—губителей немощи и бѣдности; не вѣрь и ложнымъ слезамъ и клеветамъ бѣднаго, когда онъ будетъ обращать твое состраданіе въ орудіе неправды. Все испытывай и приноси намъ истину, страшася суда Божіяго».

Вскорѣ увидѣла Россія плоды совѣтовъ Сильвестра и Адашева: злые вельможи были удалены и замѣнены лучшими, составъ Думы Царской былъ измѣненъ, злоупотребленіе власти обуздано. Вслѣдъ за тѣмъ приступилъ царь къ дѣлу вели-

кому, — къ собранію и приведенію въ порядокъ государственныхъ законовъ. Трудами мудрыхъ совѣтниковъ, подъ надзоромъ умнаго царя, составленъ былъ Судебникъ — прекрасный памятникъ нашего древняго права, сводъ узаконеній и судебныхъ обычаевъ Русской земли. Измѣненій было сдѣлано немного, и то самыхъ необходимыхъ. Уважена была святыня старины: и мудрость прошедшихъ вѣковъ, и неприкосновенность народнаго обычая, всегда возникающаго изъ народной жизни. Но, кончивъ великій трудъ свой, Иванъ Васильевичъ отдалъ на судъ избраннымъ людямъ земли Русской собраніе законовъ, назначенныхъ для нея, дабы такимъ образомъ утвердилось и полнѣйшее разумѣніе права, и полнѣйшее согласіе между народомъ и царемъ. Въ Москвѣ былъ созванъ соборъ знаменитѣйшихъ людей изъ чина свѣтскаго и духовнаго; Судебникъ былъ ими разсмотрѣнъ и утвержденъ. Государю полюбился голосъ народа, и новыя уставныя грамоты дали всѣмъ городамъ и волостямъ право избирать старость, цѣловальниковъ или присяжныхъ, для суда по дѣламъ гражданскимъ и уголовнымъ, вмѣстѣ съ царскими намѣстниками. Въ тоже время земская исправа была поручена сотскимъ и пятидесятникамъ, избраннымъ также вольнымъ выборомъ сельской общины. Такъ былъ возстановленъ древній Русскій обычай, въ то время измѣненный почти вездѣ, за исключеніемъ Пскова и широкой области Новогородской.

И послѣ этого собора не разъ государями Русскими, Иваномъ Васильевичемъ и его преемниками, созывались выборные люди отъ Русской земли въ Земскую Думу или въ Земскій Великій Соборъ,—для обсужденія самыхъ важныхъ дѣлъ по законодательству или по сношеніямъ съ иностранными державами. Въ этихъ Земскихъ Думахъ или Соборахъ участвовали всѣ чины, отъ высшаго духовенства и боярства до мѣщанъ и людей посадскихъ. И всѣ чины пользовались равными правами, хотя и неравнымъ почетомъ; приговоръ полагался единодушно, но писался отъ каждаго чина особенно, и утверждался подписями также по чинамъ. Возможность такаго единодушія, удивительная по теперешнимъ понятіямъ, объясняется весьма просто изъ тогдашняго быта. Основою мнѣнія были не личныя, шаткія и произвольныя понятія,

естественно склонныя къ разногласію, по древній обычай, который одинъ для всѣхъ Русскихъ, и прямой законъ Божественный, который одинъ для всѣхъ Православныхъ.

Земская Дума не имѣла никакой власти и была только выраженіемъ народнаго смысла, призваннаго на совѣтъ государемъ; по этому самому, она не только не могла произвести никакого раздвоенія власти, но утверждала ее, связуя воедино волю государя съ обычаемъ и нравственнымъ чувствомъ народа. Когда, послѣ смерти Годунова, наступили бѣдствія Россіи, ни Самозванецъ, ни Шуйскій, избранный противозаконно, не смѣли стать лицомъ къ лицу съ Земскою Думою; а во время сиротства государственнаго, она отдала снова всю власть, въ которую временно была облечена, новоизбранному царю Михаилу Ѳеодоровичу Романову; и онъ, и его преемники любили совѣщаться съ нею, скрѣпляя государственную силу любовію и смысломъ народа. Такъ надобно понимать значеніе Земскихъ Соборовъ, дабы яснѣе разумѣть и пользу, принесенную имъ, и многія явленія древней Русской Исторіи.

Послѣ Земской Думы и собранія свѣтскихъ законовъ въ Судебникѣ, Иванъ Васильевичъ Грозный созвалъ и соборъ духовныхъ лицъ, дабы привести въ порядокъ нѣкоторыя церковныя постановленія, истребить нѣкоторые остатки язычества и устранить случайно вкравшееся злоупотребленіе. Соборъ этотъ извѣстенъ подъ именемъ Стоглаваго, по числу статей, имъ утвержденныхъ.

Таковы были первые плоды совѣтовъ Сильвестра и Адашева: миръ и тишина въ государствѣ, кротость въ правленіи, усовершенствованіе законовъ и любовь народа. Но царю и его совѣтникамъ извѣстно было, что, на поприщѣ науки и вещественнаго просвѣщенія, Россія отстала далеко отъ государствъ западныхъ. Іоаннъ понималъ необходимость науки и потребовалъ изъ чуждыхъ земель учителей для своей Россіи. Къ несчастію, вражда сосѣдей, Поляковъ, Ливонцевъ и Шведовъ, полагала преграду благимъ намѣреніямъ царя: они останавливали и заключали въ темницы иностранцевъ, отправлявшихся въ Россію по его призыву, ибо понимали уже всю силу Россіи и, въ преступномъ себялюбіи, дума-

ли оградить себя отъ будущей опасности, удерживая въ невольномъ невѣжествѣ Русскихъ людей, просящихъ просвѣщенія и науки. Всѣ эти завистливые сосѣди получили впослѣдствіе наказаніе свое. Первая же изо всѣхъ была наказана, еще при царѣ Иванѣ Васильевичѣ, Ливонія, дерзко нарушавшая народное право и нравственную обязанность. Благія намѣренія Іоанновы встрѣтили преграду, почти непреодолимую, и весьма немногіе изъ ученыхъ людей могли проникнуть въ Россію; но, къ чести совѣтниковъ Іоанна, не должно забывать, что самое живое и ревностное стремленіе его къ просвѣщенію выказалось въ то время, когда іерей Сильвестръ руководилъ всѣми его дѣлами.

Много было сдѣлано для внутренняго устройства Россіи. Надобно еще было обезопасить ея предѣлы отъ внѣшнихъ непріятелей. Съ Сѣверо-запада Швеція дѣлала частыя нападенія на область Новогородскую; съ Запада Нѣмецкіе рыцари, овладѣвшіе берегами Балтійскаго моря, безпокоили и тѣснили Россію, не уважая ни святости договоровъ, ни обязанностей своихъ въ отношеніи къ мирному сосѣду. Польша и присоединенная къ ней Литва безпрестанно грозили войною, отказывая Русскому государю въ царскомъ имени и изъявляя неправыя притязанія на коренныя области Русскія; наконецъ съ Сѣверо-востока, Востока и Юга кочевыя и полукочевыя царства Татарскія опустошали безпрестанными набѣгами или погромами бо́льшую и лучшую половину Россіи, разоряя самыя окрестности Москвы, обращая города и села въ пепелъ и уводя несчастныхъ жителей въ жестокое рабство. Съ этой стороны была величайшая опасность, слѣдовательно туда должны были быть обращены первые удары новой Русской силы.

Въ концѣ XII-го столѣтія, въ срединѣ Азіи, племена Монголовъ (того самаго народа, котораго мы называемъ Калмыками) окрѣпли и соединились въ могучій союзъ подъ предводительствомъ Темуджина, иначе называемаго Чингисханомъ. Этотъ грозный завоеватель покорилъ почти всю Азію и основалъ недолговѣчное, но безспорно самое обширное изо всѣхъ царствъ, которыя когда либо упоминались въ Исторіи. Вскорѣ послѣ его смерти, преемники его

завоевали всю Россію, кромѣ ея сѣверныхъ областей (Новогорода и Пскова), опустошили большую часть Польши и разгромили Венгрію. Съ тѣхъ поръ, въ продолженіе двухъ вѣковъ, Россія стонала подъ игомъ Монголовъ и платила имъ тяжелую дань. Впрочемъ, дѣйствительно, войско, покорившее и разграбившее Россію, состояло не изъ Монголовъ. Изъ Монголовъ были только предводители и часть отборной дружины; войско же состояло изъ Турокъ, побѣжденныхъ и увлеченныхъ потокомъ Монгольскихъ (т. е. Калмыцкихъ) племенъ. Русскіе же называли своихъ побѣдителей не Монголами, по имени властвующей семьи, и не Турками, по имени народа, изъ котораго составлено было войско, но Татарами, по имени небольшого племени Татаевъ, Татаней или Татаръ, — нѣкогда жившаго на границѣ Китая, потомъ захваченнаго въ общемъ движеніи Монголовъ на Западъ и случайно составившаго ихъ передовой отрядъ, во время нашествія на Россію. Эта ошибка въ имени народа, который властвовалъ такъ долго въ нашемъ отечествѣ и до сихъ поръ въ немъ живетъ, доказываетъ, какъ осторожно надобно судить о дѣйствительномъ составѣ какаго бы то ни было племени, по имени, подъ которымъ оно является въ исторіи, и какъ трудно исправить какую бы то ни было ошибку, вкравшуюся случайно въ языкъ или обычай народный.

Россія была покорена и опустошена; племена, жившія по Волгѣ, Дону, Кавказу и берегамъ Чернаго моря, были прогнаны, истреблены или обращены въ рабство; на ихъ мѣстѣ, въ опустѣлой землѣ, поселились побѣдители-Турки, извѣстные Русскимъ подъ именемъ Татаръ. Царство Монгольское распалось на части; изъ его обломковъ въ юго-восточной Россіи составилось новое Татарское царство, которому долго платили дань наши великіе князья. Наконецъ, и оно распалось; Россія освободилась отъ ига, но продолжала страдать отъ уцѣлѣвшихъ остатковъ прежней Татарской силы. На Югѣ было сильное царство Татаръ Крымскихъ, которые безпрестанными набѣгами опустошали всю область Орловскую и Курскую и нерѣдко насылали свои многочисленныя дружины на Калугу, Тулу, Рязань и на

самыя окрестности Москвы. На Востокъ отъ Крымскихъ Татаръ кочевали Ногайцы, опустошавшіе всю область при-Донскую; наконецъ, на Сѣверо-востокѣ основано было другое царство, отъ котораго Россія еще болѣе страдала, чѣмъ отъ своихъ южныхъ непріятелей.

На берегахъ Волги нѣкогда жило племя Славянское, однокровное намъ Русскимъ, мужественное и торговое племя Болгаръ при-Волжскихъ *). Большая часть этихъ Болгаръ, въ теченіе VI-го и VII-го вѣка послѣ Р. Х., переселилась на Дунай, гдѣ они и теперь живутъ въ числѣ нѣсколькихъ милліоновъ. Тѣ, которые остались на старыхъ жилищахъ, были побѣждены и порабощены новыми пришельцами изъ Азіи, воинственными семьями Финно-Турецкаго корня, составлявшими союзъ Уйгуровъ. Побѣдители приняли отъ побѣжденныхъ, вмѣстѣ съ именемъ Болгаръ, многіе обычаи и склонность къ торговлѣ, сохраняя, впрочемъ, воинственный характеръ и память о своей побѣдѣ надъ Славянами; ибо называли себя владыками Саклабовъ (т. е. Славянъ). Русскимъ князьямъ пришлось бороться съ этими новыми безпокойными сосѣдями. Послѣ продолжительной войны, Россія стала одолѣвать непріятелей, и такъ называемая Великая Болгарія приходила въ упадокъ. Чингисхановы Татары докончили дѣло, начатое Русскими, и при-Волжская Болгарія исчезла съ лица земли. Въ опустѣлой землѣ погибли почти всѣ города, прекратилась торговля, и племена кочевыхъ грабителей раскинулись широко и привольно по всѣмъ берегамъ Волги.

Наконецъ, и Татары стали мало по малу привыкать къ торговлѣ и, въ началѣ XV-го столѣтія, Ордынскіе выходцы возобновили старый Болгарскій городъ Казань — на торговомъ перепутіи, недалеко отъ развалинъ города Болгаръ. Такъ началось новое царство, гибельное для Россіи, по дикому нраву жителей и по близости его къ самому средоточію государства Русскаго, къ Москвѣ. Много страдала Россія отъ Казанскаго царства: безпрестанно опустошаемы

*) Этотъ взглядъ на исторію при-Волжья основанъ на сличеніи свидѣтельствъ Европейскихъ и Азіатскихъ писателей и согласенъ съ догадкою Венелина, открывшаго у насъ новую эпоху для исторической критики.

были берега Волги, окрестности Нижняго Новгорода, земля Муромская, окрестности Владимира и нерѣдко самая область Московская. Въ двухъ-стахъ верстахъ отъ столицы, крестьяне не смѣли выстроить себѣ удобнаго жилища, не смѣли надѣяться собрать въ житницы свои плоды своихъ полей: всякій день могла налетѣть Татарская дружина. Вся жизнь поселянъ проходила въ тревогѣ, въ войнѣ, въ бѣдѣ. Русскіе князья терпѣли или откупались отъ нея деньгами. Но между тѣмъ Россія крѣпла. Дѣдъ царя Ивана Васильевича, великій князь Иванъ Васильевичъ III-й, властитель великій и строгій, утвердивъ навсегда первенство Москвы надъ остальными Русскими городами, распространилъ далеко предѣлы государства. Онъ прекратилъ набѣги Казанцевъ, отнялъ у нихъ значительную часть ихъ области, обогнулъ Казанское царство, завоевавъ далеко на Сѣверъ Югорскую землю и часть теперешней сѣверо-западной Сибири. Наконецъ, нанесъ онъ тяжелый ударъ самой Казани и наложилъ на нее временную дань и иго Русской власти. Впослѣдствіи Казанцы снова освободились и возобновили свои нападенія. Во время малолѣтства царя Ивана Васильевича и крамолъ боярскихъ, безпрестанныя нашествія Татаръ и ихъ подручниковъ Черемисовъ обратили въ пустыни всѣ области пограничныя съ Казанью, и это бѣдствіе продолжалось еще тогда, когда молодой государь вступилъ уже во всѣ свои царскія права. Надобно было наказать безуміе Казани, не знавшей ни безсилія своего, ни силы Россіи, ни святости договоровъ, ни взаимныхъ обязанностей государствъ. Надобно было навѣкъ освободиться отъ вѣчновозобновляемаго бѣдствія. Иванъ Васильевичъ и его добрые совѣтники рѣшились на великій подвигъ войны.

Первый походъ, предпринятый зимою, не имѣлъ успѣха; второй, совершенный тоже зимою, въ 1550-мъ году, навелъ страхъ на Казань, и войска Русскія стояли подъ ея стѣнами; но и въ этотъ разъ быстрая перемѣна погоды принудила ихъ къ отступленію. При всемъ томъ, въ близкомъ разстояніи отъ враждебной столицы основана была крѣпость Свіяжскъ, на высокой горѣ, въ мѣстѣ, которое избралъ вѣрный взглядъ самого Ивана Васильевича,—и стѣсненная Казань предузнала свое паденіе. Въ скоромъ времени покорились Россіи прежніе

подданные царства Казанскаго — Чуваши, Мордва и храбрые Черемисы, народы племени Финскаго, давно уже покоренные Татарами. Испуганные Казанцы, въ то время управляемые царемъ малолѣтнымъ, подъ опекою матери его Сюмбеки, и измученные внутренними мятежами, просили мира и обѣщали покорность. Царь Иванъ Васильевичъ далъ имъ новаго царя Шигалея, князя Казанскаго, давно уже служившаго въ Россіи. Новыя завоеванія по нагорной сторонѣ Волги остались въ рукахъ побѣдителей; множество Русскихъ плѣнныхъ было освобождено и возвращено въ свое отечество; но этотъ миръ былъ непродолжителенъ: Казанцы выгнали своего царя, возмутились и возвели на престолъ Астраханскаго царевича Эдигеръ-Махмета. Война началась снова. Въ Свіяжскѣ свирѣпствовали болѣзни; войско и воеводы, которые стерегли Казань, предавались безпечности и разврату. Недавно покоренные жители горной стороны измѣняли и нападали на Русскіе отряды; ободренные Казанцы въ легкихъ сшибкахъ одерживали нерѣдкія побѣды и новыми набѣгами уже начинали тревожить Русскую границу. Слѣдовало нанести рѣшительный и окончательный ударъ. Новые воеводы были отправлены въ Свіяжскъ, прежніе смѣнены; войско, стоявшее около Свіяжска, получило строгій выговоръ отъ царя и строгое наставленіе отъ Московскаго духовенства. Отовсюду была собрана многочисленная рать на берегахъ Оки и Волги. Давно уже не видала Россія такаго ополченія; весело стекалось войско къ знаменамъ царя любимаго, къ дѣлу войны законной и неизбѣжной. Но и Казань была не безъ союзниковъ: въ ея паденіи предвидѣли южные Татары и свое будущее бѣдствіе. Сперва Ногайцы сдѣлали нападеніе на область Рязанскую, но ихъ дружины были разбиты и почти уничтожены царскими воеводами. Потомъ, когда долженъ былъ начаться походъ противъ Казани, явилось на южной границѣ Россіи многочисленное войско Крымскихъ Татаръ, усиленныхъ отрядами Янычаръ, присланныхъ султаномъ. Ханъ Крымскій Девлетъ-Гирей, человѣкъ предпріимчивый и смѣлый, велъ эти полчища на Тулу, опустошая и разрушая все на своемъ пути. Въ Тулѣ не было ратныхъ людей, потому что она отправила всѣхъ своихъ ратниковъ на службу государю, въ походъ Казанскій; немногочисленно было

и войско царское подъ Москвою, потому что главная рать уже была далеко на берегахъ Клязьмы и Свіяги. Но Тульскіе жители стали бодро на защиту своего города и отбили Крымцевъ и Янычаръ—тогдашнюю грозу всей Европы; а войско, собранное подъ Москвою, состоявшее изъ отборныхъ дѣтей боярскихъ, изъ дворянъ, жильцовъ и всегда мужественныхъ Новогородцевъ, шло, по словамъ современниковъ, на битву, какъ на потѣху. Ханъ отступилъ, но Русскіе настигли его и блистательною побѣдою наказали за дерзкій набѣгъ.

Торжествующее войско шло на Казань. Труденъ былъ лѣтній походъ черезъ области, перерѣзанныя широкими рѣками, топкими болотами, непроходимыми лѣсами; но все войско Русское, такъ же какъ и вся Россія, было исполнено надеждъ и любви. Воеводы служили всею душою царю, кроткому и справедливому; царь вѣрилъ воеводамъ и войску; всѣ препятствія были побѣждены легко, всѣ лишенія перенесены охотно. Русскіе стали на послѣдній бой передъ стѣнами Казани; осада была кровопролитна. Татары не посрамили своей старой славы, пріобрѣтенной цѣлымъ рядомъ побѣдъ и завоеваній: каждый шагъ былъ купленъ жестокою битвою, каждый день ознаменованъ отчаянною борьбою между народомъ, отстаивающимъ свою свободу, и народомъ, мстящимъ за долгія обиды и страданія. Казанцы не сдавались, а умирали съ оружіемъ въ рукѣ, и даже въ послѣдній часъ, когда уже пали стѣны и часть города была занята, они порывомъ отчаянной храбрости едва не вырвали побѣды изъ рукъ Русскаго войска. Мужество отборной дружины и старыхъ воеводъ, окружавшихъ царя, рѣшило участь сраженія: пала Казань и ея царство.

Широко на Востокъ раскинулась Россія, и черезъ шестьдесятъ лѣтъ, область, завоеванная Иваномъ Васильевичемъ въ дни, когда онъ внималъ доброму совѣту, спасала Москву и Россію. Царь былъ смиренъ въ побѣдѣ, воздавая за нее хвалу Богу; ласковъ къ своимъ воинамъ, благодаря ихъ за кровавый подвигъ; милостивъ къ побѣжденнымъ, принимая живыхъ подъ свое покровительство, сожалѣя о павшихъ Казанцахъ, какъ о людяхъ, не знавшихъ Христіанства, но созданныхъ Богомъ для братства человѣческаго. Подвигъ войны былъ великъ, торжество милосердо.

Чрезъ нѣсколько мѣсяцевъ послѣ взятія Казани, царь Иванъ Васильевичъ заболѣлъ сильною горячкою. Болѣзнь была опасна, надежды на исцѣленіе мало. Народъ плакалъ о великомъ царѣ, но при дворѣ были смуты и почти явные мятежи. Царь завѣщалъ престолъ своему малолѣтному сыну, но многіе бояре отказывались отъ присяги и прочили царство близкому родственнику царскому, — князю Владимиру Андреевичу. Иванъ Васильевичъ приказывалъ, просилъ со слезами, но его приказанія и просьбы были безполезны. Упрямство бояръ и ихъ мнимая неблагодарность къ великому государю, недавно еще возвеличившему Россію законами и побѣдами, были нерѣдко предметомъ осужденія; но это осужденіе едва ли справедливо. Со времени великаго князя Святослава Игоревича, первымъ малолѣтнымъ государемъ на Русскомъ престолѣ былъ Иванъ Васильевичъ, и въ дни его младенчества Россія много натерпѣлась униженія и бѣды. Этотъ опытъ заставилъ всѣхъ бояться новыхъ боярскихъ крамолъ при новомъ царѣ-младенцѣ. Самое право царскаго сына на престолъ отца (несомнѣнное для насъ) казалось сомнительнымъ по понятіямъ тогдашняго времени. По древнему обычаю дома Рюрикова, престолъ великокняжескій переходилъ не отъ отца къ сыну, но отъ умершаго великаго князя къ старшему изъ его родственниковъ, и этотъ обычай былъ только отстраненъ частными договорами, а не отмѣненъ кореннымъ закономъ. Еще при дѣдѣ царя Ивана Васильевича, великомъ князѣ Иванѣ Васильевичѣ III, порядокъ престолонаслѣдія былъ нѣсколько разъ нарушенъ; слѣдовательно онъ не могъ еще обратиться въ священный обычай и быть вполнѣ обязательнымъ для совѣсти бояръ. Отказываясь отъ присяги, они поступали откровенно и добросовѣстно, хотя и ошибались въ понятіяхъ своихъ о пользѣ государственной. Такъ думалъ и царь Иванъ Васильевичъ, когда неожиданно выздоровѣлъ отъ тяжкой болѣзни. Онъ не мстилъ и не наказывалъ: онъ понималъ разницу между злонамѣренностью и ошибкою. Быть можетъ, память объ ослушаніи боярскомъ и о правахъ князя Владимира Андреевича на престолъ подали ему поводъ къ казнямъ, въ то время, когда разсвирѣпѣвшія страсти его стали искать уже не причинъ, а предлога для

жестокости; но мы не имѣемъ никакого права обвинять его въ лицемѣріи послѣ выздоровленія.

Царь Иванъ Васильевичъ, получивъ исцѣленіе, пожелалъ выразить свою благодарность Богу поклоненіемъ въ монастырѣ святого Кирилла Бѣлозерскаго. Во время этого путешествія (отъ котораго безполезно отговаривали его добрые совѣтники и богоугодные люди, особенно же извѣстный Максимъ Грекъ, мужъ святой, исправитель переводовъ Священнаго Писанія на Славянскій языкъ), царь пожелалъ видѣться съ Коломенскимъ епископомъ Вассіяномъ Топорковымъ. Вассіянъ былъ нѣкогда любимцемъ Василья Ивановича, но боярами былъ лишенъ епархіи за лукавство и жестокосердіе. Иванъ Васильевичъ просилъ его совѣтовъ, и злой совѣтникъ отца былъ злымъ совѣтникомъ для сына. Онъ сказалъ ему: «если хочешь быть царемъ, то не держи совѣтниковъ умнѣе себя»,—и царь благодарилъ его за ядовитый совѣтъ, какъ будто бы слава совѣтника не есть слава государя, ему внимающаго, или какъ будто цари царствуютъ для своей славы, а не для счастія народа и для исполненія закона Божіяго. Свиданіе съ Вассіяномъ было, безъ сомнѣнія, бѣдствіемъ для Ивана Васильевича, но вліяніе злого совѣта оказалось нескоро.

Въ недавно-покоренной области Казанской безпрестанно вспыхивали бунты на луговой сторонѣ Волги; туда было послано войско съ добрыми воеводами, княземъ Микулинскимъ, Шереметевымъ, княземъ Курбскимъ и Даніиломъ Ѳедоровичемъ Адашевымъ, братомъ любимца государева. Успѣхи оправдали царскій выборъ и, послѣ мужественнаго сопротивленія, Черемисы покорились навсегда. Въ Казани было учреждено архіепископство, и первый ея святитель Гурій, причисленный впослѣдствіи къ лику угодниковъ, наполнилъ славою своихъ христіанскихъ добродѣтелей область, недавно прославленную великими подвигами военными.

На устьяхъ Волги былъ нѣкогда городъ Казарскій, называемый Атель или Балангіаръ. Въ XIII-мъ вѣкѣ онъ принадлежалъ другому племени и назывался Сумеркентомъ; впослѣдствіи принадлежалъ Татарамъ Золотой Орды и назывался, по нашимъ лѣтописямъ, Астороканью; послѣ па-

денія Золотой Орды, онъ сдѣлался столицею особенныхъ хановъ изъ рода князей Ногайскихъ. При царѣ Иванѣ Васильевичѣ, неосторожный ханъ, обольщенный обѣщаніями султана и Крымскаго хана Девлетъ-Гирея, оскорбилъ и заключилъ въ темницу Московскаго посла. Наказаніе послѣдовало за оскорбленіемъ. Въ 1554-мъ году была взята Астрахань, и новый ханъ возведенъ на мѣсто прежняго. Вскорѣ измѣнилъ и этотъ новый владыка, поставленный Россіею, и въ 1557-мъ году Астрахань была навсегда присоединена къ царству Московскому. Завоеваніе было легкое, какъ и старая народная пѣснь говоритъ о царѣ Иванѣ Васильевичѣ:

„Казань-городъ на славу взялъ,
Мимоходомъ городъ Астрахань".

Но слава была велика. Россія взяла себѣ всю Волгу, охватила царства Магометанскія и подала руку своимъ единовѣрцамъ, Христіанамъ въ Грузіи и на скатахъ Кавказа.

Еще прежде завоеванія двухъ Татарскихъ царствъ, пріобрѣлъ Иванъ Васильевичъ безъ войны новую силу, которая впослѣдствіи вѣрно служила его пріемникамъ и бодро стояла въ сраженіяхъ за Святую Русь. Народы Славянскіе вообще были народами мирными, или хлѣбопашцами, или торговцами; они не искали и не любили войны. Но ихъ часто безпокоили воинственные сосѣди, и по границамъ земель Славянскихъ, вообще называемымъ Крайнами или Украйнами, селились выходцы изъ Славянскихъ общинъ, удальцы, предпочитавшіе войну мирному быту и охранявшіе братьевъ отъ нашествія иноплеменнаго. Это явленіе принадлежало собственно только міру Славянскому и повторялось почти на всѣхъ его предѣлахъ. Въ Россіи воинственные защитники ея отъ Татаръ приняли Татарское же названіе казаковъ. Много было казаческихъ обществъ по всей южной Украинѣ, и всѣ они были независимы, и всѣ имѣли одну только цѣль — стоять за землю христіанскую противъ Мусульманъ и Татаръ. Главныя общины были на Днѣпрѣ и на Дону: Днѣпровскіе присоединились къ Польшѣ; Донскіе, видя возрастающую Россію и славу ея царя, признали надъ

собою ея верховную власть и, съ 1549-го года, служа Ивану Васильевичу, стали подаваться все болѣе и болѣе на Югъ, завладѣли почти всѣмъ теченіемъ Донскимъ, громили Ногаевъ, Крымцевъ и даже Турокъ, и строили Русскія крѣпости на самыхъ берегахъ Азовскаго моря, въ странѣ, которая до тѣхъ поръ считалась принадлежностью Оттоманской имперіи.

Громко стало имя Россіи на Востокѣ: далекія земли Бохарская и Хивинская просили ея дружбы, Грузія и земли за-Кавказскія просили покровительства; Ногайцы, смиряясь, обѣщали покорность; племена Черкесскія вступали къ ней въ подданство и просили священниковъ для утвержденія у себя слабѣющаго Христіанства; западная Сибирь присылала ей дани; гордый султанъ, самый могущественнѣйшій изо всѣхъ современныхъ государей, посылалъ къ Ивану Васильевичу дружелюбныя грамоты, писанныя золотыми буквами, прося о мирѣ и любви. Одинъ только Крымъ еще грозилъ Россіи. Побѣжденный Девлетъ-Гирей возобновилъ набѣги, снова доходилъ до Тулы и снова бѣжалъ при слухѣ о намѣреніи Русскихъ отрѣзать ему обратный путь. Вскорѣ и Русскіе показались на границахъ Крыма. Ржевскій взялъ нѣсколько крѣпостей на берегу Чернаго моря. Князья Черкасскіе, вступившіе въ подданство Россіи, захватили Тамань и другія крѣпости на берегу Азовскаго моря; Литовецъ князь Вишневецкій, вступившій въ службу къ царю-побѣдителю, громилъ съ казаками Крымскія и Ногайскія кочевья; наконецъ, Даніилъ Ѳедоровичъ Адашевъ, болѣе всѣхъ другихъ счастливый и отважный, построивъ корабли на низовьяхъ Днѣпра, приставалъ къ берегамъ самаго Крыма и, въ продолженіи двухъ недѣль, опустошалъ сёла и города, обогатившіеся разбоемъ и набѣгами на Польшу и Россію. Его дружина была слишкомъ малочисленна для завоеванія, и онъ отступилъ, но отступилъ съ добычею и славою побѣды. Крымъ въ первый разъ увидѣлъ надъ собою кару Россіи; онъ дрожалъ, предчувствуя близкую гибель; Россія радовалась въ ожиданіи законнаго и праведнаго торжества. Но другія заботы обратили вниманіе царя Ивана Васильевича на Западъ и отсрочили надолго паденіе Крымскаго царства.

По мѣрѣ возрастанія Россіи, возрастала и зависть сосѣднихъ державъ. Ея завоеванія были законны, ибо были только слѣдствіемъ законной обороны. Области, ею пріобрѣтенныя, были отняты у народовъ Магометанскихъ, противъ которыхъ безпрестанно проповѣдывалась война въ западной Европѣ. Казалось бы, и западнымъ сосѣдямъ Россіи не слѣдовало скорбѣть объ ея торжествахъ, но не такъ было на самомъ дѣлѣ. Всѣ они помнили, что воспользовались ея бѣдствіями во время Татарскаго ига для того, чтобы похитить ея старыя и лучшія области; всѣ чувствовали, что были противъ ея виноваты, и ненавидили ее, боясь справедливаго мщенія или повинуясь общему закону, по которому ненависть обидчика противъ обиженнаго ростетъ по мѣрѣ того, какъ ростетъ обида. Народъ, также какъ и каждый человѣкъ, наказывается своими же грѣхами.

Въ 1553 году, Англія, окрѣпшая подъ державой рода Тюдоровъ и вступившая при нихъ на то поприще всемірной торговли, на которомъ она дошла въ наше время до высоты безпримѣрной въ исторіи рода человѣческаго, захотѣла вступить въ прямыя сношенія съ Россіею и получить отъ нея товаръ, который до тѣхъ поръ переходилъ въ Европу черезъ руки Ливонцевъ и Шведовъ. Берега Балтійскаго моря еще не принадлежали Россіи; къ ней былъ только одинъ свободный доступъ черезъ моря Ледовитое и Бѣлое. Туда обратились Англичане, и предпріятіе ихъ увѣнчалось успѣхомъ. Начался торговый размѣнъ для обоихъ государствъ; начались между правительствами сношенія, исполненныя дружелюбія и искренняго доброжелательства. Радушно принимались въ Россіи Англійскіе купцы, радушно и почетно привѣтствованы были Англійскіе посланники; еще съ бо́льшими почестями принимались въ Англіи посланники Россіи. Такъ подали другъ другу руки два великіе народа, назначенные Провидѣніемъ занять высшее мѣсто въ обществѣ всѣхъ народовъ. Такъ распространялась до Темзы и до западной окопечности Европы Русская торговля, проникавшая въ тоже время до внутреннѣй Азіи и до горныхъ преградъ, опоясывающихъ Индію съ Сѣвера. Примѣру Англіи послѣдовали Голландцы и купцы Брабантскіе.

Напрасно старалась Ливонія преградить пути сообщеній между Россіею и остальной Европою; напрасно Швеція просила Англичанъ прекратить торговлю, увеличивающую богатства земли Московской: Англія не хотѣла быть орудіемъ чужихъ страстей. Не получивъ успѣха посредствомъ переговоровъ, Швеція прибѣгла къ оружію. Ею правилъ государь великій и мудрый, ея освободитель отъ Датчанъ, Густавъ Ваза. Онъ не хотѣлъ войны, но послушался дурныхъ совѣтовъ и опрометчивой храбрости своихъ богатыхъ дворянъ. Недолго продолжалась война: скоро узнала Швеція свое безсиліе и силу своего мирнаго сосѣда; побѣжденная и наказанная, она смирилась. Царь Иванъ Васильевичъ не требовалъ распространенія государства: онъ утвердилъ прежнія границы, но Шведы были принуждены отпустить даромъ Русскихъ плѣнниковъ, а своихъ выкупить, и король, получивъ строгій урокъ и выслушавъ строгій выговоръ, согласился уже не требовать прямыхъ сношеній съ царемъ Москвы и всея Руси, а довольствоваться сношеніями съ намѣстникомъ Новогородскимъ. Скоро кончилась война Шведская, но вслѣдъ за нею загорѣлась другая, болѣе важная.

Издревле жили на берегахъ Балтійскаго моря мелкія племена Финскія и Латышскія, погруженныя въ невѣжество и идолопоклонство. Въ XI-мъ и XII-мъ вѣкахъ священники Русскіе уже начинали распространять между ними ученіе вѣры Христовой; но успѣхи были медленны и неудовлетворительны. Духовенство Римско-Католическое испросило у Русскихъ князей позволеніе содѣйствовать благому дѣлу, обращенію идолопоклонниковъ въ Христіанскую вѣру, и Русскіе князья согласились, разумѣя святость Христіанской обязанности. Но народы Западной Церкви не всегда понимали проповѣдь Христіанскую такъ же, какъ и народы Православные. Вмѣстѣ съ проповѣдниками, въ началѣ XIII-го вѣка, явились и войны. То было страшное время въ исторіи человѣчества, по ужаснымъ войнамъ, опустошавшимъ міръ, по ужаснымъ преступленіямъ, совершаемымъ во имя Христово. Воинственное дворянство Запада (въ то время называемое рыцарствомъ) не всегда уважало обязанности человѣка и христіанина, но всегда вмѣняло себѣ въ обязан-

ность распространять Христіанство по всей землѣ. Оруді-емъ была у него не проповѣдь слова и любви, данная Христомъ Своимъ Апостоламъ, но мечь, оставленный древнимъ Римомъ новому Риму. Рыцари считали себя въ правѣ нападать на всѣ народы языческіе, Магометанскіе и даже Православные: рѣзать, если защищались, обращать въ рабство, если покорялись. Войною, грабежомъ, убійствомъ и насиліемъ думали они служить Богу милосердія и любви и, по ложному вѣрованію, полагали прикрыть всѣ свои грѣхи чернымъ грѣхомъ убійства и порабощенія своихъ братій. Епископъ Римскій (папа), глава Западной Церкви, одобрялъ, благославлялъ ихъ и обѣщалъ имъ царство небесное. Эти вооруженные проповѣдники, называвшіе себя Крестоносцами, извѣстные намъ подъ именемъ Крыжаковъ, завоевали Сѣверъ Германіи и пришли завоевать берега Балтійскаго моря отъ Пруссіи до устьевъ Невы. Племена Финскія и Латышскія были слишкомъ слабы для сопротивленія, а Россія порабощена Монголами. Ужасны были страданія при-Балтійской области, невѣроятны корыстолюбіе и злоба Крыжаковъ; но они были мужественны, привычны къ войнѣ и съ головы до ногъ закованы въ желѣзныя латы, и успѣхъ увѣнчалъ ихъ беззаконное дѣло. Финны и Латыши были или перерѣзаны, или обращены въ рабство, и Нѣмецкіе рыцари основали новое независимое государство. Правителями были Нѣмцы-завоеватели; народъ состоялъ изъ побѣжденныхъ Финновъ и Латышей, но Европа признавала эту землю землею Нѣмецкою. Впослѣдствіи она покорена была Россіею и вошла въ составъ Русскаго государства. Еще немногіе знаютъ, что собственно Нѣмцевъ въ нашихъ Остзейскихъ губерніяхъ весьма мало, не болѣе чѣмъ Русскихъ, и что все народонаселеніе состоитъ изъ народа, не знающаго Нѣмецкаго языка. Вскорѣ послѣ завоеванія прибрежнаго края, рыцари, пользуясь несчастіями Россіи, напали на ея предѣлы. Много изъ старыхъ областей было покорено, много городовъ взято и переименовано въ Нѣмецкія имена (напр. старый Русскій Юрьевъ названъ Дерптомъ). Не безъ труда отбились Псковъ и область Новогородская. Но мало по малу ослабъ въ рыцаряхъ духъ воинственный, и Русскіе стали

оттѣснять ихъ и наказывать за прежнія обиды. Многіе князья Русскіе, особенно Александръ Невскій, князь мужественный и святой, прославились побѣдами надъ Ливонскими рыцарями. Наконецъ, дѣдъ царя Ивана Васильевича, побѣдитель Казани, смирилъ гордость рыцарства и наложилъ на него дань, въ 1503 году. Съ тѣхъ поръ уже не смѣло оно подымать руки противъ Россіи, но и не скрывало своей глубокой ненависти, не исполняло договоровъ и безразсудно оскорбляло государство, котораго величію завидовало. Послѣднимъ оскорбленіемъ было заключеніе въ темницу мирныхъ путешественниковъ, ученыхъ, призванныхъ изъ Германіи царемъ Иваномъ Васильевичемъ. Казнь послѣдовала за преступленіемъ, и началась война, которая положила конецъ и независимости ордена Ливонскихъ рыцарей, и самому его существованію.

Не всѣ совѣтники царскіе соглашались въ пользѣ или въ необходимости Ливонской войны. Многіе полагали, что надобно воспользоваться удобнымъ временемъ и уничтожить Крымскихъ грабителей, также какъ уничтожили Казань. Они говорили, что не слѣдуетъ безъ явной необходимости губить войною народы, исповѣдующіе Христіанство. Таково было мнѣніе Сильвестра и Адашева, конечно не въ томъ смыслѣ, будто бы Магометанъ и язычниковъ менѣе противно Богу, чѣмъ уничтоженіе Христіанъ. Но Сильвестръ и Адашевъ знали, что война тогда только праведна, когда необходима, и думали, что народъ Христіанскій и образованный могъ быть обузданъ договорами, между тѣмъ какъ народы Магометанскіе и кочевые должны были всегда оставаться врагами Россіи, и по вѣрѣ своей, и по свойству своихъ кочевыхъ и разбойническихъ обычаевъ. Царь Иванъ Васильевичъ не послушался своихъ совѣтниковъ, боясь, можетъ быть, нападеніемъ на Крымъ раздражить султана, или надѣяся пріобрѣсти бо́льшую славу и бо́льшую пользу завоеваніями на Западѣ, или чувствуя слишкомъ глубоко обиды, наносимыя безпрестанно Ливоніею Русской землѣ. Послѣдствія оправдали совѣтъ, данный Сильвестромъ и Адашевымъ. Крымскіе Татары черезъ нѣсколько лѣтъ опустошили Россію и сожгли Москву, а война Ливонская, начатая съ кро-

тостію и славою, продолженная съ безразсудною жестокостію, кончилась величайшими бѣдствіями и стыдомъ.

За всѣмъ тѣмъ, не только Русскіе, но и иностранцы признавали справедливымъ наказаніе Ливонскаго ордена, не исполнявшаго мирныхъ условій и нарушавшаго самыя простыя и ясныя обязянности въ отношеніи къ Россіи. Иванъ Васильевичъ объявилъ войну. Ливонскіе рыцари, утратившіе мужество своихъ предковъ и сохранившіе отъ нихъ только спѣсь, привычки къ буйной жизни и враждебное презрѣніе къ покоренному народу, испугались и смирились. Они просили пощады и получили ее. Царь даровалъ имъ миръ на условіяхъ неотяготительныхъ. Едва прощенные, они нарушили снова условія мира. Русскіе полки вступили въ область Ливонскую, уже не для наказанія, а для завоеванія. Городъ за городомъ падалъ въ ихъ руки, побѣда за побѣдою вѣнчала ихъ подвиги. Орденъ снова просилъ мира, получилъ перемиріе и нагло нарушилъ святость договора, надѣясь на покровительство Польскаго короля. Но ни Польша, ни Швеція, ни императоръ Германскій не могли своимъ заступничествомъ спасти виновныхъ Ливонцевъ. Въ послѣдній разъ орденъ рыцарскій вступилъ въ борьбу съ Россіею, но борьба эта была уже невозможна. Бо́льшая часть Ливонской земли была покорена Русскими; нѣкоторые сѣверные округи захвачены Шведами и Датчанами, которые рады были воспользоваться паденіемъ ордена и побѣдами Россіи; вся остальная область, видя неминуемую гибель, отдалась во власть короля Польскаго и Литовскаго и отказалась навсегда отъ своей свободы. Но совершенное паденіе Ливонскаго ордена произошло въ 1561-мъ году; а за годъ ранѣе, въ 1560-мъ, Россію постигло бѣдствіе, за которымъ послѣдовалъ длинный рядъ несказанныхъ страданій и униженій.

Сѣмена зла, посѣянныя въ душѣ царя воспитаніемъ и злыми примѣрами, окружавшими его дѣтство, принесли ужасные плоды. Едва вступивъ въ царскія права, онъ уже показалъ, каково должно было быть его царствованіе. Бракъ его съ прекрасною и кроткою Анастасіею, изъ рода Захарьиныхъ-Юрьевыхъ или Романовыхъ, не могъ его укротить.

Россію спасло на время самопожертвованіе Сильвестра и выборъ Адашева въ ближніе царскіе совѣтники. Казалось, царь перемѣнился. Кротокъ и милостивъ, незлопамятенъ, немстителенъ, правдолюбивъ, врагъ всякой неправды, правосуденъ къ боярамъ и отецъ для своего народа, — таковъ былъ Иванъ Васильевичъ въ продолженіи 13 лѣтъ; и было на Россіи благословеніе Божіе, и глубокая, искренняя, несказанная любовь народа платила царю за его добрыя дѣла. Но душа царя не перемѣнилась; его видимая перемѣна была только невольнымъ обманомъ, слѣдствіемъ сильнаго потрясенія, когда, еще будучи молодой и пылкій, онъ былъ пораженъ ужасомъ отъ бѣдствій Московскаго пожара, пораженъ страхомъ отъ словъ Сильвестра, говорившаго именемъ Божіимъ, и исполненъ удивленія при видѣ его святаго мужества. Царь Иванъ Васильевичъ не могъ любить: чувство любви человѣческой, любви Христіанской было ему незнакомо; его страсти были злы. Но онъ могъ понять все великое, могъ плѣняться и плѣнился великимъ образомъ царя-благодѣтеля, который представился для него въ словахъ Сильвестра, въ совѣтахъ Адашева; онъ покаялся, но не запросто, не какъ Христіанинъ, не какъ грѣшникъ, убитый своею совѣстію и плачущій передъ Богомъ въ чувствѣ своего духовнаго униженія; нѣтъ — самое его покаяніе, пышное и всенародное, было окружено блескомъ торжества. Такъ и въ продолженіе 13 лѣтъ благодѣтельствовалъ онъ Россіи не потому, что любилъ добро, но потому, что понималъ славу и, такъ сказать, художественную красоту добра на престолѣ. Онъ былъ, по его же словамъ, *плѣнникомъ* не насилія, котораго даже и предполагать нельзя, не обмана, который былъ невозможенъ при его великомъ умѣ, но плѣнникомъ понятія о великомъ Христіанскомъ вѣнценосцѣ, которое ему представляли Сильвестръ и Адашевъ и отъ котораго долго онъ не могъ освободиться. А между тѣмъ кипѣли его злыя страсти, подавленныя, но не искорененныя; кипѣла злость, которая стыдилась самой себя, а все просилась на волю; — а совѣтники не злые, но неразумные, не понимавшіе его души и завидовавшіе Сильвестру и Адашеву, наговаривали ему слова лести и недовѣрчиво-

сти къ этимъ двумъ хранителямъ народнаго счастія. Прошло 13 лѣтъ безпримѣрнаго благополучія, безпримѣрнаго величія для Русской земли, безпримѣрной борьбы и тяжелаго напряженія для Сильвестра и Адашева. По прежнему Сильвестръ былъ простымъ священникомъ, не просящимъ ни почести, ни власти; по прежнему Алексѣй Ѳедоровичъ Адашевъ, хотя возведенный въ званіе окольничаго, былъ бѣднымъ слугою Русскаго царства, отдающимъ все богатство, полученное отъ царя, неимущимъ и страдающимъ братьямъ, омывающій своими руками раны десяти прокаженныхъ, которымъ домъ его служилъ пріютомъ. Но борьба съ міромъ утомила двухъ великихъ борцовъ и, уступая зависти царедворцевъ, они думали, что привычка къ добру будетъ управлять царемъ не хуже ихъ благого совѣта. Весною 1560 года, священникъ Сильвестръ просился на покой и, благословивъ государя, заключился въ пустынномъ монастырѣ на Сѣверѣ; а Адашевъ, служившій такъ долго царю мирнымъ совѣтникомъ, просился на службу ратную въ справедливой войнѣ противъ Ливонскихъ рыцарей. Но въ пустынѣ Сильвестръ блисталъ славою своихъ Христіанскихъ и иноческихъ добродѣтелей, а Адашевъ пріобрѣлъ славу военную и содѣйствовалъ взятію грозной крѣпости Феллина.

Въ Іюнѣ мѣсяцѣ 1560 года, снова вспыхнулъ пожаръ въ Москвѣ, и бо́льшая часть ея снова сдѣлалась жертвою пламени; много людей погибло въ этомъ бѣдствіи. Кроткая царица Анастасія, уже страдающая тяжкою болѣзнію, была вынесена изъ Кремля черезъ пылающія улицы Москвы; но ея здоровье не устояло противъ этого потрясенія, и 7 Августа кончила она свою богоугодную жизнь. Такъ разорвана была послѣдняя цѣпь, связывавшая Ивана Васильевича; такъ разрушилась святыня семейнаго счастія, въ которомъ его бурная душа находила успокоеніе. Первымъ дѣломъ его было возвращеніе къ прежней буйной жизни; вторымъ—допущеніе безстыдной клеветы на Сильвестра и Адашева, будто отравителей царицы. Они просили очной ставки съ обвинителями; митрополитъ Московскій и лучшіе царедворцы признали справедливость этого требованія; но завистники отвергли просьбу, говоря, что Сильвестръ и Адашевъ сно-

ва очарують царя. Они знали силу Христіанскаго краснорѣчія, противъ котораго былъ беззащитенъ разумъ Ивана Васильевича, какъ ни возставали его дурныя страсти. Сильвестръ и Адашевъ не были допущены въ Москву: первый былъ сосланъ въ Соловецкій монастырь, второй заключенъ въ темницу въ Юрьевѣ (нынѣ Дерптѣ), еще недавно покоренномъ Русскими войсками; оба, по волѣ Божіей, умерли въ теченіе года и не видали страшныхъ бѣдствій Россіи. Ливонія была снова отнята у Русскихъ Литвою и ея великимъ королемъ Стефаномъ Баторіемъ. Царь долженъ былъ слушать униженно наглыя ругательства Литовскихъ пословъ. Крымцы, недавно ожидавшіе конечной гибели отъ Россіи, разграбили и сожгли Москву; Новгородъ, Тверь, Торжокъ, Коломна были опустошены непріятелемъ. Россія была полита кровію, бояре ея перерѣзаны, народъ измученъ, Москва лишилась трехъ четвертей своихъ обывателей, а все тотъ же державный государь сидѣлъ на престолѣ.

Если спросятъ: чѣмъ же разнились 13 лѣтъ, съ 1547 до 1560 года, отъ послѣдующихъ, съ 1560 до 1584 года? Чѣмъ разнилось это время великихъ побѣдъ и великаго счастія, время, котораго никогда не забывала Россія, благословляя царя Ивана Васильевича, отъ послѣдовавшей ужасной годины? Историческая правда отвѣчаетъ однимъ: «это время было временемъ добраго совѣта».

## Царь Ѳеодоръ Іоанновичъ *).

Царь Ѳеодоръ Іоанновичъ взошелъ на престолъ въ 1584 году, скончался въ 1598 году, царствовалъ около 14 лѣтъ. Его имени вы не услышите никогда въ числѣ великихъ государей, прославившихъ Россію; объ его жизнеописаніи никто и не подумалъ. Но если Россія обязана помнить времена благополучія, данныя ей Богомъ, если она должна помнить царей, при которыхъ процвѣтала въ счастіи и тишинѣ, она должна помнить царя Ѳеодора Іоанновича.

Отецъ его былъ царь всей земли Русской, Иванъ Васильевичъ IV, котораго снисходительный судъ потомства прозвалъ Грознымъ; иностранцы-современники называли его кровопійцею; Русскіе молились Богу, чтобъ Онъ перемѣнилъ его сердце. Со временемъ вы узнаете подробности его царствованія, годины испытанія для Россіи. У него былъ старшій сынъ, такой же умный какъ отецъ, и такой же неукротимый. Царь Иванъ Васильевичъ воспитывалъ старшаго сына своего для царствованія надъ Россіею; онъ училъ его и наукамъ, и знанію государственной мудрости, и дѣлу воинскому; но своимъ примѣромъ онъ училъ его также разврату, необузданнымъ страстямъ и жестокости. Видно, Богу было неугодно, чтобы преемникъ Грознаго царя былъ ему подобенъ. Одинъ разъ пробудилось въ сынѣ чувство состраданія къ невиннымъ жертвамъ гнѣвнаго отца, и отецъ убилъ его въ припадкѣ бѣшенства, о которомъ самъ послѣ сожалѣлъ. О сынѣ своемъ, Ѳеодорѣ Іоанновичѣ, мало думалъ державный отецъ; онъ не прочилъ его на царство, не ви-

*) Напечатано въ Библіотекѣ для Воспитанія 1844 года, изданіи Д. А. Валуева, кн. 1-я; слѣд. назначалось для дѣтскаго чтенія. П. Б.

дѣлъ въ немъ блистательныхъ качествъ, которыми самъ гордился, и давалъ ему волю расти и воспитываться въ уединеніи, если только можетъ быть уединеніе при царскомъ дворѣ и для царскихъ дѣтей. Ѳедоръ Іоанновичъ былъ слабаго сложенія, невеликъ ростомъ, въ лицѣ худъ и блѣденъ; не было ничего величественнаго въ его наружности, ничего отличнаго въ его умѣ (какъ въ отцѣ его, Иванѣ Васильевичѣ); но въ немъ были другія качества, которыя лучше красоты наружной и лучше самаго блистательнаго разума, — качества болѣе угодныя Богу и болѣе полезныя для государствъ и для народовъ. Съ дѣтскихъ лѣтъ слышалъ онъ про славу своего отца, про великія дѣла его полководцевъ, про завоеванія, сдѣланныя Русскимъ войскомъ въ далекой сторонѣ, въ родинѣ прежнихъ угнетателей Россіи — Турковъ и Монголовъ (которыхъ мы по ошибкѣ обыкновенно называемъ Татарами). Съ раннихъ лѣтъ видѣлъ онъ необыкновенный блескъ двора государева и необыкновенную роскошь, которой дивились иностранные послы; но онъ видѣлъ также безпрерывныя жестокія казни, и проливаніе невинной крови, и всѣ ужасы грознаго царствованія. Отъ природы Ѳеодоръ Іоанновичъ былъ кротокъ и добръ; воспитаніе, въ то время поручаемое въ Россіи людямъ духовнаго званія, просвѣтило умъ его знаніемъ обязанностей Христіанина. Пышность и гордость отца научили его смиренію, безпрестанныя и отвратительныя казни — незлобію, страданія народныя — любви къ народу. Шуриномъ его былъ Борисъ Ѳеодоровичъ Годуновъ, человѣкъ ума необычайнаго, величественной и прекрасной наружности, просвѣщенія рѣдкаго въ тотъ вѣкъ, души благородной и высокой. Любимый царемъ Иваномъ Васильевичемъ за великій разумъ государственный, онъ непричастенъ былъ ни порокамъ двора, ни злодѣяніямъ кроваваго царствованія. Часто заступался онъ за невинныхъ, или своими добрыми совѣтами умягчалъ крутой нравъ государя, подвергаясь не только немилости, но и смерти: когда царь Иванъ Васильевичъ убилъ своего старшаго сына, Борисъ Ѳеодоровичъ бросился спасать наслѣдника престола и самъ упалъ, покрытый ранами, на тѣло молодого царевича. Таковъ былъ родственникъ и другъ Ѳео-

дора Іоанновича, Борисъ Ѳеодоровичъ Годуновъ, о которомъ современные лѣтописцы сказали, что онъ *«былъ одаренъ отъ Бога возрастомъ, и человѣчествомъ, и умомъ паче всѣхъ человѣкъ»*.

Въ 1584 году скончался царь Иванъ Васильевичъ, и Ѳеодоръ Іоанновичъ взошелъ на престолъ. Въ то время Россія была далеко не такъ велика и не такъ населена, а сосѣди ея были гораздо сильнѣе и опаснѣе, чѣмъ теперь. Крымъ и степи при-Донскія принадлежали Татарамъ; теперешнія Бѣлоруссія и Малороссія были захвачены Польшею; Финляндія принадлежала Шведамъ. Въ началѣ царствованія своего, когда еще онъ не предался страстямъ своимъ и не помрачилъ разума жестокосердіемъ, царь Иванъ Васильевичъ Грозный много завоевалъ земель. Конечно, не похвала была бы государю, что онъ силой взялъ чужое и посылалъ свое войско разбивать и грабить мирныхъ сосѣдей (отъ такой похвалы избави Богъ Россію: она до сихъ поръ воевала только поневолѣ); но царь Иванъ Васильевичъ долженъ былъ, по желанію народа своего и бояръ своихъ, идти войною противъ царствъ Татарскихъ, давнишнихъ грабителей Русской земли. Съ помощью Божіею, царское войско, мужественно служа въ правомъ дѣлѣ, покорило Казань и Астрахань, доходило до самаго Крыма, гдѣ гнѣздились сильныя орды Татарскія, а казаки завоевали Восточную Сибирь, подъ начальствомъ Ермака. Берега Балтійскаго моря, нѣкогда принадлежавшіе Россіи, давно уже перешли въ руки Нѣмцевъ и составляли отдѣльную область, въ которой государями были рыцари, пришедшіе изъ разныхъ частей Германіи, а старожилы Финскіе были рабами. Царь Иванъ Васильевичъ задумалъ и эту землю возвратить Россіи, и то, что было задумано государемъ, было исполнено народомъ и боярами, любившими своего государя. Но самъ царь Иванъ Васильевичъ въ это время перемѣнилъ свой нравъ; завоеванія были помрачены безполезнымъ или беззаконнымъ кровопролитіемъ, убіеніемъ плѣнныхъ, пожарами и разграбленіемъ мирныхъ селъ и городовъ. За то и подвигъ, начатый со славою, окончился безчестіемъ. Покуда государь губилъ своихъ вѣрныхъ подданныхъ и своихъ че-

стныхъ слугъ, Богъ призвалъ на престолъ Польскій великаго государя, Стефана Баторія, родомъ Седмиградца, но Славянина также, какъ и мы Русскіе и Поляки. Войска царя Ивана Васильевича были побѣждены, завоеванія его на берегахъ Балтійскаго моря отняты Поляками, и многіе города и земли, принадлежащія Россіи, перешли въ руки непріятеля. По восшествіи своемъ на престолъ, царь Ѳеодоръ Іоанновичъ рѣшился прекратить многолѣтнюю войну и дать покой и отдыхъ своему государству. Онъ началъ переговоры добрымъ дѣломъ, отпустивъ безъ выкупа плѣнныхъ Поляковъ и Лифляндцевъ. Кротость его имѣла благодѣтельное вліяніе на непріятелей, и вскорѣ, когда умеръ король Баторій, было заключено на 15 лѣтъ перемиріе, не безчестное для Россіи, утомленной войною и много пострадавшей не столько отъ оружія Польскаго, сколько отъ недовѣрчивости царя къ своимъ подданнымъ.

Искренней дружбы тогда не могло быть между Польшей и Россіей: слишкомъ жива была память о взаимныхъ оскорбленіяхъ и долгихъ распряхъ; особенно же сильна была вражда со стороны Поляковъ, безпрестанно поджигаемая властолюбивымъ духовенствомъ Римскимъ. Но, заключивъ миръ, царь Ѳеодоръ Іоанновичъ понималъ святость договора и строго соблюдалъ его. Крымскій ханъ предлагалъ ему вѣчный союзъ, съ тѣмъ только, чтобы вмѣстѣ напасть на Польшу; но Русскій царь отказалъ ему въ этомъ предложеніи и даже далъ знать Польскимъ правителямъ о намѣреніи Крымцевъ напасть на Подольскую область, предпочитая вражду Крымскаго хана его союзу, который надо было купить нарушеніемъ мирнаго договора и честнаго слова государева. Ему было извѣстно, что временныя выгоды, доставляемыя иногда двуязычною политикою, ничтожны въ сравненіи съ тою силою, которую доставляетъ государствамъ строгое исполненіе нравственныхъ обязанностей.

Шведы и Крымцы надѣялись воспользоваться невоинственнымъ духомъ государя; они не разъ нападали на Русскія области, но вездѣ побѣждала Россія. Шведы были принуждены просить мира и уступить нѣсколько городовъ и Корельскую область. Многочисленное ополченіе Крымцевъ до-

ходило до Москвы, но отъ стѣнъ ея бѣжало со стыдомъ, бросая обозы свои и даже оружіе. Любовь народа къ царю ограждала предѣлы Россіи, пробуждая безстрашіе въ воинахъ и воинскую доблесть въ воеводахъ. Завоеванія, сдѣланныя при царѣ Иванѣ Васильевичѣ въ земляхъ при-Волжскихъ, были упрочены строеніемъ крѣпостей и городовъ и основаніемъ Русскихъ поселеній въ области, дотолѣ принадлежавшей племенамъ Финскимъ и Турецкимъ. Западная Сибирь, покоренная Ермакомъ и его казаками, пыталась еще противиться Русскому оружію. Бо̀льшая часть казаковъ и самъ Ермакъ погибли въ сраженіяхъ, или отъ измѣны туземцевъ; но царскіе воеводы отмстили за ихъ смерть и утвердили навсегда Русскую власть на берегахъ Иртыша и Оби.

Таковы были внѣшнія торжества Россіи при царѣ миролюбивомъ и кроткомъ. Твердое и правдолюбивое правленіе внушало невольное уваженіе не только ближайшимъ сосѣдямъ государства, но и далекимъ и сильнымъ державамъ Европы и Востока. Имперія Германская искала союза и дружбы Русскаго государя. Англія уступала его справедливымъ требованіямъ въ дѣлѣ торговомъ. Персія, управляемая великимъ шахомъ Аббасомъ, просила его помощи противъ Турціи. Турція, съ своей стороны, искала его дружбы и въ сношеніяхъ съ нимъ отступалась отъ той оскорбительной гордости, съ которою обращалась со всѣми государствами тогдашняго времени. Но славнѣе побѣдъ и пріобрѣтеній и самаго почтенія иноплеменныхъ народовъ было духовное значеніе Россіи при царѣ истинно-богобоязненномъ и глубоко проникнутомъ святынею Христіанской вѣры. Римскій епископъ (иначе папа) просилъ вспоможенія для всѣхъ Христіанъ, страждущихъ подъ игомъ Мусульманскимъ; Грузія, нѣсколько разъ спасенная Россійскими войсками отъ нашествія горцевъ, присылала просить уже не о помощи оружіемъ, которую можетъ дать всякое воинственное государство и даже всякій дикій народъ, но о помощи духовной, о художникахъ — для украшенія храмовъ, о священникахъ — для возстановленія благочинія церковнаго, объ учителяхъ—для утвержденія Христіанскаго знанія. Наконецъ, самъ патріархъ Константинопольскій, признавъ умственную возмужалость и духовную

самостоятельность Россіи, назначилъ, на мѣсто прежняго митрополита, подчиненнаго Цареградскому престолу, быть въ ней патріарху независимому, равному съ старыми патріархами восточнаго и западнаго Христіанства (съ Константинопольскимъ, Іерусалимскимъ, Антіохійскимъ, Александрійскимъ и Римскимъ), патріарху, избираемому свободнымъ выборомъ Русскаго духовенства и возводимому на престолъ Русскими государями.

Почти столѣтнее страданіе Россіи, при жестокомъ Иванѣ Васильевичѣ IV и отцѣ его, Васильѣ Ивановичѣ, оставило глубокіе и почти неизгладимые слѣды. Раны, нанесенныя государству, исцѣляются; пролитая кровь забывается послѣдующими поколѣніями; но многолѣтняя неправда, правленіе, нарушающее законы божественные и человѣческіе; но власть, наказывающая смертью за невинность и награждающая милостями за преступленія, подрываютъ на многія и многія лѣта народную нравственность. Низость духа, лесть, зависть, вражда къ заслугамъ, страсть къ крамоламъ, склонность къ клеветамъ: таково наслѣдство, оставляемое всякому народу правительствами, или жестокими, или безсовѣстными; таковъ былъ завѣтъ царя Ивана Васильевича Грознаго и отца его Василья Ивановича. Сѣмена зла, посѣянныя въ ихъ царствованія, взошли позже во время междоусобицъ Россіи, когда, лишенная государя, она пришла на край гибели и спасена была только милостію Божіею. Уже и при Ѳеодорѣ Іоанновичѣ злыя страсти, подавленныя мудрымъ правленіемъ, возмущали спокойствіе Россіи и грозили будущими бѣдами. Мѣстами вспыхивали частныя возмущенія; многочисленные злодѣи, подъ предводительствомъ людей изъ родовъ дворянскихъ и княжескихъ, хотѣли зажечь Москву и разграбить церковныя сокровища; зависть и крамолы боярскія тревожили умъ народный, мѣшали успѣху самыхъ лучшихъ предпріятій и противились мудрымъ распоряженіямъ правительства, возставая съ особеннымъ ожесточеніемъ противъ великаго царскаго совѣтника Бориса Ѳеодоровича Годунова. Молва народная, обыкновенно справедливая, но легко обманываемая хитростію царедворцевъ, обвиняла шурина царскаго во всѣхъ несчасті-

яхъ государства и въ смерти частныхъ лицъ, заслужившихъ общее уваженіе или любовь. Сгорѣла значительная часть Москвы, и Годуновъ, по приказанію царя, роздалъ огромныя пособія пострадавшимъ жителямъ: народъ, подученный боярами, говорилъ, что Москву поджегъ Годуновъ. Татарское ополченіе подходило къ Москвѣ и бѣжало, отбитое мудрыми распоряженіями Годунова: народъ говорилъ, что Годуновъ призывалъ Крымцевъ на Москву. Престарѣлый царь Казанскій Симеонъ ослѣпъ: народъ говорилъ, что онъ отравленъ Годуновымъ. Меньшой братъ царя, послѣдній сынъ Ивана Васильевича Грознаго отъ седьмого брака, погибъ внезапно, по волѣ Божіей, назначившей прекратиться роду Ивана Васильевича на престолѣ: и народъ обвинялъ въ смерти его Годунова. Недовѣріе, подозрительность и скрытная вражда гнѣздились глубоко въ народѣ; безнравственность, обманъ и взаимная злоба гнѣздились въ боярахъ и царедворцахъ и готовили страшныя бѣдствія государству. Но, безъ сомнѣнія, самое ясное свидѣтельство общаго разврата представляется въ предложеніи, сдѣланномъ боярами и даже нѣкоторыми духовными лицами царю Ѳеодору Ивановичу, чтобъ онъ развелся съ женою, отъ которой у него не было дѣтей, и женился на другой. Таково было слѣдствіе злого примѣра, даннаго его дѣдомъ, царемъ Василіемъ Ивановичемъ, женившимся отъ живой жены на княжнѣ Глинской. Сыномъ незаконнаго брака былъ царь Иванъ Васильевичъ, бичъ своего народа, а родъ Рюриковъ все-таки не остался на престолѣ. Ѳеодоръ Іоанновичъ отвергъ съ негодованіемъ совѣтъ, внушенный враждою къ Годунову и равнодушіемъ къ законамъ нравственнымъ. Благовѣрный царь зналъ, что законъ Христіанскій одинъ и тотъ же для царя и подданнаго.

Многія горести постигли кроткаго государя. Единственная дочь его, радость царя и народа, скончалась въ младенчествѣ; братъ его царевичъ Димитрій скончался также. Бояре ненавидѣли его ближайшаго родственника и клеветали на него, народъ вѣрилъ клеветамъ и ропталъ. Ему служили утѣшеніемъ только голосъ чистой совѣсти и счастіе Россіи, имъ возвеличенной и успокоенной.

Много новыхъ городовъ основано было въ Россіи царемъ Ѳеодоромъ Іоанновичемъ (Бѣлгородъ, Осколъ и другіе); много крѣпостей, служившихъ въ послѣдствіи оплотомъ для Россіи, было при немъ выстроено (таковы крѣпости въ Воронежѣ, Курскѣ, Кромахъ, Смоленскѣ и иныя); много дано мудрыхъ законовъ. Но самый важный изъ этихъ законовъ, въ то время необходимый, имѣлъ также для государства тяжелыя послѣдствія. Въ то время крестьяне были, по большей части, людьми вольными: они переходили отъ одного помѣщика къ другому, пріискивая себѣ привольнаго житья и легкой работы. По мѣрѣ распространенія Россіи, они переходили на пустопорожнія новозавоеванныя земли, строя новыя поселенія и деревни, не подвѣдомственныя никакой гражданской власти. Это неправильное кочеванье, уже само по себѣ вредное, какъ для государства, такъ и для подданныхъ, было въ то время еще вреднѣе, вслѣдствіе всеобщаго разстройства, произведеннаго, безъ сомнѣнія, упадкомъ народной нравственности въ царствованіе Ивана Васильевича Грознаго.

Ѳеодоръ Іоанновичъ запретилъ переходъ и кочеванье крестьянъ. Напрасно многіе писатели позднѣйшаго времени думали, что этотъ законъ былъ изданъ единственно по желанію одного сословія мелкопомѣстныхъ владѣльцевъ. Законъ былъ очевидно необходимъ, и доказательствомъ этой необходимости служитъ то, что онъ не былъ вполнѣ отмѣненъ ни однимъ изъ позднѣйшихъ государей, ни одной изъ партій, поочередно властвовавшихъ въ Россіи во время междоусобицъ.

Россія цвѣла и крѣпла, но Богъ положилъ предѣлъ жизни добраго царя. Ѳеодоръ Іоанновичъ скончался въ 1598 году, послѣ почти 14-лѣтняго царствованія. Современники утверждали, что предъ его кончиною являлись ему святители Божіи и невидимо для другихъ присутствующихъ услаждали послѣдніе часы его жизни духовною бесѣдою; другіе утверждали, что умирающій царь, забывая себя, тепло и усердно молился за свое отечество и что эта молитва была услышана и спасла Россію въ годину ея великихъ бѣдствій. Такіе разсказы и преданія свидѣтельствуютъ про глубокую

любовь народа. Всѣ историки согласны въ томъ, что царствованіе Ѳеодора Іанновича было временемъ весьма счастливымъ для Россіи, но всѣ приписываютъ это счастіе мудрости Годунова. Они въ этомъ неправы. Конечно, нельзя сомнѣваться, что Годуновъ, облеченный въ полную довѣренность царскую, управлялъ всѣми дѣлами государства; но можно быть увѣреннымъ, что, даже и безъ Годунова, царствованіе Ѳеодора Іоанновича было бы временемъ мира и славы для его подданныхъ. Если государь правдолюбивый ищетъ добраго совѣта, добрый совѣтъ является всегда на его призваніе. Если государь-Христіанинъ уважаетъ достоинство человѣческое, — престолъ его окружается людьми, цѣнящими въ себѣ выше всего достоинство человѣческое. Умъ многихъ, пробужденный благодушіемъ одного, совершаетъ то, чего бы не могла совершить мудрость одного лица, и предписанія правительства, согрѣтаго любовію къ народу, исполняются не страхомъ, а теплою любовью народною. Любовь же одна созидаетъ и укрѣпляетъ царство. Поэтому не приписывайте всего царскому совѣтнику Борису Ѳеодоровичу Годунову, и знайте, какъ много Россія была обязана царю Ѳеодору Іоанновичу. Вспомните его имя съ благодарностью и, когда пойдете въ Кремль, въ Архангельскомъ соборѣ (съ южной стороны въ придѣлѣ), поклонитесь гробу добраго царя Ѳеодора Іоанновича, послѣдняго изъ вѣнценосцевъ Рюрикова рода.

# О сельскихъ условіяхъ *).

Въ настоящемъ году новая сфера для дѣятельности, новый путь для усовершенствованія разумнаго хозяйства открыты съ допущеніемъ полюбовныхъ сдѣлокъ между землевладѣльцами и поселенцами, сдѣлокъ, основанныхъ на законномъ признаніи правъ вотчинныхъ и помѣстныхъ на земляныя дачи.

Высочайшее постановленіе, не измѣняющее впрочемъ никакихъ прежнихъ учрежденій, дополнило, пояснило ихъ и облегчило ихъ исполненіе. Оно было привѣтствовано благодарностью и надеждами всѣхъ сельскихъ хозяевъ, давно уже начинающихъ постигать свои истинныя выгоды.

Мудрыя распоряженія правительства не представляютъ въ себѣ ничего принудительнаго. Они дозволяютъ сдѣлку и требуютъ отъ нея только того, чтобы она не была противозаконною, оставляя все прочее на опытность землевладѣльцевъ и на безконечное разнообразіе мѣстныхъ требованій въ безконечной области Русской. Сдѣлка полюбовная, чтобы сдѣлаться обязательною, должна быть утверждена высочайшею правительственною волею.

Въ новомъ дѣлѣ, въ которомъ опытъ (надежнѣйшій изъ всѣхъ руководителей) еще не существуетъ, собственныя выгоды землевладѣльцевъ требуютъ, чтобы каждый спрашивалъ у всѣхъ добраго совѣта и наставленія. Такова наша обязанность въ отношеніи къ самимъ себѣ, и такова она въ отношеніи къ правительству, которому должны быть представляемы, на утвержденіе и благоусмотрѣніе, не дѣтскія попытки, но зрѣло обдуманныя и разумныя предположенія, содержащія уже сами въ себѣ разумное начало будущаго успѣха. Тамъ, гдѣ мы лишены руководства опыта, мы должны

*) Эта статья, написанная по поводу указа „объ обязанныхъ крестьянахъ", напечатана въ Москвитянинѣ 1842 г. кн. 6. Ир. изд.

прибѣгать къ суду хозяевъ, знающихъ уже въ совершенствѣ весь современный хозяйственный бытъ съ его недостатками и достоинствами.

Въ этомъ убѣжденіи считаю небезполезнымъ изложить нѣкоторыя мнѣнія о возможныхъ сдѣлкахъ, прося болѣе свѣдущихъ объ исправленіи того, что они найдутъ ошибочнымъ, дабы доброе общее дѣло строилось согласными общими силами.

Нѣтъ такой страны, въ которой бы люди болѣе или менѣе не управлялись обычаями; но едвали есть какая нибудь часть Европы, въ которой обычай былъ бы такъ тѣсно связанъ со всею жизнью, какъ въ Россіи. Землевладѣльцы, старавшіеся до сихъ поръ вводить перемѣны и улучшенія въ сельское хозяйство, испытали, какъ трудно частной догадкѣ и частному знанію бороться съ вѣковыми привычками. Должно признать многія достоинства въ самомъ этомъ упорствѣ старины, не легко уступающей нововведеніямъ. Оно служитъ ручательствомъ въ твердости и неизмѣнности быта; а Русскій бытъ, органически возникшій изъ мѣстныхъ потребностей и характера народнаго, заключаетъ въ себѣ тайну Русскаго величія. Россія всегда способна къ добру, потому что умѣетъ ожидать его отъ тихаго развитія своихъ добрыхъ началъ въ ихъ государственной полнотѣ, а не рваться къ нему съ нетерпѣливою увѣренностью въ непреложность временнаго знанія или временныхъ убѣжденій.

И такъ мы не должны бороться, а согласоваться съ наставленіями, которыя подаютъ намъ опытъ и обычай. При заключеніи сдѣлокъ письменныхъ и законныхъ, слѣдуетъ привесть въ опредѣленность и сознаніе отношенія, уже давно существующія, но еще не высказавшіяся съ совершенною ясностію.

Безполезно бы было входить въ отвлеченное опредѣленіе относительной цѣны земляного капитала и труда, вызывающаго его плоды. Точно также было бы безполезно искать этой оцѣнки въ другихъ земляхъ, находящихся подъ вліяніемъ другого климата и другихъ обстоятельствъ. Общій взглядъ на Россію показываетъ, что обычай, вѣроятно основанный на расчетѣ, весьма близкомъ къ истинѣ, назначилъ

одинаковую цѣнность труду и плодамъ земли. Половничество составляетъ безспорно главную основу Русскаго хозяйства, въ какомъ бы видѣ оно ни являлось, какъ оброчное или хлѣбопашественное. Должно вѣрить этому всеобщему убѣжденію, наслѣдству самыхъ дальнихъ вѣковъ Россіи, и признать, что наука еще не представляетъ данныхъ, которыя бы заслуживали большей вѣры.

Сдѣлки могутъ существовать, не будучи еще сдѣлками писанными. Отношеніе между землевладѣльцами и поселянами есть давнишняя сдѣлка, основанная на давнишнемъ сознаніи взаимныхъ выгодъ и справедливости.

Она представляется въ трехъ различныхъ видахъ:

1. Какъ денежный оброкъ, представляющій среднюю цѣну годовыхъ плодовъ земли.

2. Какъ плата самыми плодами земли *).

3. Наконецъ, плата половиною годового труда за половину плодовъ земли.

Во всѣхъ этихъ трехъ видахъ есть мелкія и незначительныя уклоненія; но такова ихъ общая форма и общій смыслъ.

Есть еще и четвертое, возможное отношеніе между землевладѣльцемъ и поселяниномъ, именно: денежная оцѣнка труда, совершенно независимо отъ цѣнности земли и ея произведеній. О сдѣлкѣ, основанной на такомъ обычаѣ, мы не говоримъ, потому что онъ не существуетъ въ Россіи, кромѣ весьма рѣдкихъ исключеній. Быть можетъ, въ немъ есть начала, не совсѣмъ согласныя съ характеромъ и бытомъ Русскаго народа. Въ обычаѣ заграничномъ — въ платѣ деньгами землевладѣльцемъ работнику, которая принята почти по всей Европѣ, содержится мысль объ оцѣнкѣ невидимаго труда; въ Русскомъ обычаѣ, т. е. въ деньгахъ, или произведеніяхъ, или трудѣ, платимыхъ селяниномъ землевладѣльцу, содержится оцѣнка видимой земли. Такой ходъ простѣе и понятнѣе. Сверхъ того, быть можетъ, въ Славянинѣ, принадлежащемъ къ племени искони земледѣльческому, есть глубокое желаніе имѣть участокъ земли, за которымъ онъ могъ

*) Этотъ видъ оброка довольно рѣдокъ, и по причинамъ, которыхъ мы не разсматриваемъ, не равняется и не долженъ равняться цѣлой половинѣ плодовъ.

бы ухаживать, который онъ могъ бы холить и улучшать по собственному разумѣнію, на который онъ могъ бы, наконецъ, смотрѣть, какъ на что-то домашнее и семейное. Какія бы впрочемъ на это причины ни были, мы не исключаемъ возможности сдѣлки, основанной на денежной платѣ за трудъ, но не станемъ объ ней говорить, потому что она до сихъ поръ не сжилась съ Русскимъ обычаемъ. Точно также не станемъ мы говорить о сдѣлкахъ смѣшанныхъ, т. е. о соединеніи оброка съ пашнею, потому что такого рода сдѣлки (весьма обыкновенныя въ сѣверной и сѣверо-западной Россіи) состоятъ въ прямой зависимости отъ трехъ другихъ простѣйшихъ видовъ и слѣдовательно требуютъ особеннаго разсмотрѣнія.

Всѣ три упомянутые вида сдѣлокъ возможны; всѣ три представляютъ особыя выгоды, приспособленныя къ разнымъ мѣстностямъ, и всѣ три согласны съ старымъ обычаемъ.

1. Заведеніе пахоты въ большомъ видѣ почти невозможно въ сѣверной части Россіи. Тамъ земля способна только для мелкаго хозяйства и требуетъ неусыпнаго смотрѣнія и безпрестанныхъ заботъ, между тѣмъ какъ большая часть землевладѣльцевъ не живутъ въ своихъ вотчинахъ и, слѣдовательно, не могутъ заниматься усовершенствованіемъ хлѣбопашества и получать отъ земли то количество произведеній, которое она можетъ дать при старательной обдѣлкѣ. Плата произведеніями въ тѣхъ же мѣстностяхъ также неудобна, потому что зерновой хлѣбъ родится только въ достаточномъ количествѣ для пропитанія жителей и не можетъ быть удѣленъ для продажи. Заплатившій хлѣбомъ будетъ принужденъ снова его покупать на заработанныя деньги. Кромѣ зернового хлѣба, луга доставляютъ значительное пособіе поселянину и составляютъ, такъ сказать, основу его хозяйства. Но сѣно, которымъ поддерживается скотоводство селянина, останется безполезнымъ для землевладѣльца, если онъ самъ не заведетъ скотоводства и пахоты. Очевидно, что и для поселянина, и для землевладѣльца одна только плата удобна въ сѣверной Россіи, именно половничество деньгами.

2. Плата произведеніями возможна во всей средней и полуденной Россіи. Въ лучшихъ и плодороднѣйшихъ областяхъ ея, за весьма немногими исключеніями, денежный об-

рокъ затруднителенъ и почти невозможенъ. Онъ требуетъ промышленности, ремесленнаго быту и вообще привычекъ, совершенно чуждыхъ жителямъ большей части среднихъ и всѣхъ южныхъ губерній Россіи. Тутъ благосостояніе поселянина и все его богатство состоятъ въ произведеніяхъ земли и скотоводствѣ. Денежная плата, при безпечности, естественной хлѣбопашцу въ землѣ плодородной и при отсутствіи капиталовъ, повела бы его къ разоренію. Онъ долженъ въ хлѣбородные года продавать свои произведенія за безмѣрно низкую цѣну, по недостатку выгоднаго сбыта. Онъ съ году на годъ не можетъ отлагать достаточныхъ запасовъ и выжидать высокихъ цѣнъ. Между тѣмъ, только въ этомъ одномъ оборотѣ состоитъ возможность процвѣтанія для хозяйствъ въ южной и средней Россіи. Поселянинъ, платящій денежный оброкъ въ этихъ областяхъ, дѣйствительно будетъ платить болѣе, чѣмъ сколько землевладѣлецъ будетъ отъ него получать. Эта истина основана на тѣхъ же законахъ, по которымъ имѣнія, стоющія 100 т. и заложенныя въ 40 т., при отсутствіи вспомогательныхъ капиталовъ, дѣйствительно теряютъ гораздо болѣе 40 т. отъ своей истинной цѣнности. Ежегодная плата процентовъ не позволяетъ правильнаго и разсчетливаго хозяйственнаго оборота. Земля, взятая поселяниномъ, не имѣющимъ никакого капитала и никакого дохода, кромѣ произведеній этой же самой земли, будетъ очевидно нанята на условіяхъ самыхъ невыгодныхъ для него и слѣдственно для самого землевладѣльца; ибо одно только богатство поселянина составляетъ и обезпечиваетъ богатство землевладѣльца. И такъ очевидно: половничество трудомъ или произведеніями одно только возможно въ лучшихъ Русскихъ губерніяхъ. Плата произведеніями представляетъ многія выгоды въ сравненіи съ платою трудомъ. Она уменьшаетъ хозяйственныя заботы; она удобна для большей части землевладѣльцевъ, живущихъ въ городахъ и столицахъ, или имѣющихъ помѣстья въ разныхъ губерніяхъ, слѣдовательно весьма плохой присмотръ во всѣхъ своихъ имѣніяхъ. Наконецъ, она основана на началахъ самыхъ простыхъ, неотяготительна для поселянина и въ тоже время даетъ землевладѣльцу возможность самыхъ выгодныхъ оборотовъ хозяйственныхъ. Та-

ковы ея выгоды, по которымъ она заслуживала бы особеннаго вниманія и частаго употребленія; но не должно упускать изъ виду ея невыгодъ, по которымъ она никогда не можетъ и не должна сдѣлаться общею формою сдѣлокъ. Во-первыхъ, многія произведенія, имѣющія значительную цѣнность въ хозяйствѣ и не имѣющія совершенно никакой цѣнности въ продажѣ (солома, мякина и пр.), безполезны землевладѣльцу, если у него нѣтъ ни скотоводства, ни хлѣбопашества. Слѣдовательно, они или совсѣмъ не будутъ приняты въ расчетъ, или будутъ замѣнены платою зерномъ, которая покажется отяготительною. Во-вторыхъ, она противна всякому разумному усовершенствованію хозяйства, возможному только при обработкѣ земли въ большомъ видѣ и съ употребленіемъ значительныхъ капиталовъ. Наконецъ, она имѣетъ въ себѣ характеръ неуравнительной платы, ибо служитъ вознагражденіемъ за землю, между тѣмъ какъ количество произведеній у каждаго поселянина зависитъ не только отъ количества земли, имъ полученной въ удѣлъ, но и отъ его семейныхъ силъ, личнаго раченья и любви къ дѣлу. Поэтому плата будетъ взиматься съ нравственныхъ качествъ поселянина, и нерадивый, платящій менѣе, будетъ получать мнимую, но соблазнительную премію. За всѣмъ тѣмъ, половничество произведеніями можетъ во многихъ мѣстностяхъ и при особенныхъ обстоятельствахъ быть весьма выгоднымъ, если въ сдѣлкѣ положится основаніемъ не случайность годовыхъ произведеній, а среднее произведеніе земли при средней ея обработкѣ. Очевидно, что при положеніи такого основанія, премія отъ нерадиваго переходитъ немедленно въ пользу рачительнаго поселянина. Такого рода половничество едва ли гдѣ-нибудь было приведено въ исполненіе; но, кажется, можно смѣло сказать, что оно ни въ чемъ непротивно обычаямъ и разумнымъ основаніямъ дѣла.

3. Плата трудомъ служитъ основаніемъ большей части Русскихъ хозяевъ и содержитъ въ себѣ всѣ начала возможнаго усовершенствованія. Главная ея основа есть тоже половничество или сдѣлка, по которой равныя мѣры земли обдѣлываются поселяниномъ въ пользу свою и въ пользу землевладѣльца. Съ пахотою и прямою обработкою земляныхъ уча-

стковъ связаны и другія работы, довершающія хозяйственный кругъ. Эта сдѣлка разнообразнѣе всѣхъ другихъ и принимаетъ въ себя многія измѣненія, сохраняя свой коренной характеръ. Такъ, напр., въ имѣніяхъ, въ которыхъ поселянинъ обдѣлываетъ на себя болѣе земли, чѣмъ на землевладѣльца, онъ дополняетъ плату работою или оброчными статьями. По самой многосложности этого условія, трудно опредѣлить всѣ его подробности. Очевидно, къ обдѣлкѣ участка землевладѣльца должны быть приложены тѣже силы, которыя воздѣлываютъ землю поселянина. Отъ того самое поле дѣлится не по количеству пользующихся имъ, а по живой силѣ, воздѣлывающей его, т. е. не по душамъ, а по тягламъ *). Къ тому же, мѣстныя требованія для обработки даннаго количества земли измѣняютъ и самую обязанность поселянина. Такъ въ иныхъ мѣстахъ сила, воздѣлывающая землю, опредѣляется или упряжью воловъ, или требованіемъ одноконной или двуконной работы въ сохѣ и въ боронѣ. Всѣ эти различія, уже извѣстныя и освященныя обычаемъ, должны, при переходѣ въ писанную форму, получить еще бо́льшую твердость и опредѣленность какъ въ отношеніи къ оброчнымъ статьямъ и къ лишнимъ работамъ, уравнивающимъ обязанность поселянина съ количествомъ земли, которою онъ пользуется, такъ и въ отношеніи къ самой работѣ, потребной для обдѣлки участка, предоставленнаго землевладѣльцу. Но излишнія подробности и мелочи, кажется, должны быть устраняемы, потому что самая заботливость и безконечно робкія предосторожности должны неминуемо затемнять прямой смыслъ обязанностей. Жизнь обычая не легко поддается кропотливому формализму.

Всякая полюбовная сдѣлка предполагаетъ два условливающіяся лица, которыхъ воля и понятія о взаимныхъ выгодахъ совершенно согласны. Сдѣлка была бы не нужна, если бы согласіе могло быть постоянно: въ ней самой и въ ея существованіи содержится возможность нарушенія, и истинная цѣль ея состоитъ въ предотвращеніи нарушеній, которыхъ возможность она предполагаетъ.

---

*) Тоже самое, что̀ въ старину соха.

Вообще предполагаютъ, что въ каждомъ условіи должно быть равное обезпеченіе для обѣихъ условливающихся сторонъ. Эта истина не подвержена никакому сомнѣнію въ смыслѣ отвлеченномъ, но измѣняется въ приложеніи. Бо́льшая часть вещныхъ условій такова, что обезпеченіе болѣе необходимо для одного изъ лицъ условливающихся, чѣмъ для другого: такъ, напр., хозяинъ дома болѣе нуждается въ обезпеченіи, чѣмъ наемщикъ, ибо пользующійся вещью можетъ быть изъ нея вытѣсненъ только прямымъ насиліемъ, т. е. дѣйствіемъ положительнымъ, а платящій за вещь можетъ нарушить условіе простымъ неисполненіемъ условія, т. е. дѣйствіемъ отрицательнымъ. Гораздо легче огражденіе отъ дѣйствія положительнаго, чѣмъ отъ дѣйствія отрицательнаго. Точно также ясно, что поселянинъ, постоянно пользующійся землею, болѣе обезпеченъ, чѣмъ землевладѣлецъ, получающей плату за нее. Мы говоримъ еще болѣе о нарушеніяхъ необдуманныхъ, чѣмъ о нарушеніяхъ злоумышленныхъ.

Поселянинъ въ Россіи никогда не былъ въ совершенномъ одиночествѣ посреди общества: онъ связанъ былъ съ государствомъ силою жизни семейной и малымъ, но живымъ кругомъ мірской общины. Такъ, напр., издревле взаимная отвѣтственность существовала между членами одного и того же округа, и плата за преступленіе собиралась часто со всѣхъ семей, входящихъ въ составъ общины. Этотъ обычай существовалъ у Славянъ южныхъ, какъ и на нашемъ Сѣверѣ. Впослѣдствіи мірская община получила опредѣленнаго главу въ лицѣ землевладѣльца. Очевидно, Русскій поселянинъ не былъ, не долженъ и не можетъ быть Западнымъ пролетаріемъ, переносящимъ изъ края въ край свои руки и трудъ свой: дорогой работникъ, когда онъ нуженъ землевладѣльцу; забытый всѣми, когда онъ не нуженъ; голодный страдалецъ, когда онъ боленъ и безсиленъ.

Нѣтъ сомнѣнія, что сдѣлки между землевладѣльцемъ и отдѣльнымъ поселяниномъ возможны; но общій обычай будетъ всегда заключенъ въ сдѣлкахъ между землевладѣльцемъ и міромъ. И такъ, подъ высшимъ надзоромъ законовъ и властей государственныхъ, ближайшій надзоръ надъ поселяни-

номъ принадлежитъ совокупной власти землевладѣльца и опеки мірской, въ которой соединяется и благодѣтельное покровительство, и законный присмотръ надъ каждымъ отдѣльнымъ лицомъ. Обезпеченіе правъ землевладѣльца должно находиться не въ волѣ каждаго поселянина, взятаго порознь, но въ обязанностяхъ всей сельской общины и во взаимной отвѣтственности всѣхъ ея членовъ. Взаимная отвѣтственность соединяетъ въ одно цѣлое частныя выгоды поселянъ и служитъ каждому огражденіемъ противъ его собственной безпечности и пороковъ. Земля, отдаваемая землевладѣльцемъ мірской общинѣ, будетъ дѣлиться между членами ея по тягламъ, т. е. по рабочимъ силамъ; точно также должна дѣлиться и обязанность поселянъ въ отношеніи къ землевладѣльцу. Но земля отдается не каждому порознь, а всѣмъ въ совокупности; слѣдовательно и трудъ или плата деньгами или натурою требуется не отъ каждаго порознь, но отъ всѣхъ совокупныхъ силъ. Этотъ обычай существуетъ почти вездѣ въ разныхъ видахъ. Во многихъ и именно лучшихъ оброчныхъ деревняхъ плата производится міромъ, и недоимка взыскивается съ міра. Нѣтъ сомнѣнія, что учрежденіе такой взаимной отвѣтственности способствовало къ самому улучшенію состоянія и къ исправности поселянъ въ тѣхъ деревняхъ, въ которыхъ мірская община тверже и лучше устроена. Самое же понятіе о законности надзора всѣхъ надъ каждымъ связано съ кореннымъ Русскимъ понятіемъ о священномъ долгѣ взаимнаго воспоможенія. Власти гражданскія во всякомъ случаѣ суть главныя хранительницы ненарушимости сдѣлокъ; но нарушеніе сдѣлокъ тѣмъ менѣе возможно, чѣмъ болѣе въ самихъ сдѣлкахъ будетъ содержаться опредѣленныхъ средствъ для скораго прекращенія малѣйшаго нарушенія.

Мы уже сказали, что со стороны землевладѣльца нарушеніе возможно только посредствомъ дѣйствія положительнаго, со стороны же поселянина — посредствомъ дѣйствія отрицательнаго.

При первой неисправности каждаго поселянина, за него отвѣчаетъ міръ, котораго онъ составляетъ только частицу; за каждую недоимку отвѣчаетъ міръ; за нерадивое и дурное исполненіе обязанностей въ работѣ отвѣчаетъ точно также

вся община. Но такъ какъ во время усиленныхъ работъ (напр. пахоты, хлѣбной уборки и др.) невозможно требовать, чтобы сельская община могла удѣлять живыя силы для исправленія уроковъ, запущенныхъ нѣкоторыми членами ея: кажется, должно допустить, чтобъ при первой неисправности поселянина землевладѣлецъ имѣлъ возможность немедленно замѣнять неисправнаго работникомъ другимъ, болѣе исправнымъ. Наемъ же этого работника долженъ быть также немедленно взысканъ съ міра, который по этому самому будетъ наблюдать за исправностью работъ и съ своей стороны будетъ взыскивать наемную плату съ провинившагося члена своего. Но такъ какъ такая отвѣтственность міра, при частой неисправности одного какого нибудь поселянина, должна сдѣлаться весьма отяготительною по всегдашнему пустодомству нерадивыхъ, которые одни только будутъ подвергаться взысканіямъ, но съ которыхъ обыкновенно нечего взыскать: то, для охраненія себя отъ убытковъ, община, по своему приговору, съ согласія землевладѣльца, должна прибѣгать къ слѣдующимъ хозяйственнымъ мѣрамъ:

1. Къ назначенію неисправнаго поселянина въ работу мірскую, т. е. на общину, или на постоянное исправленіе одной изъ работъ, поочередно возлагаемыхъ на каждаго изъ поселянъ (караулъ, пастьба скота и проч.).

2. Къ отдачѣ неисправнаго поселянина въ батрачество или въ работу съ платою, дабы на выработанныя деньги міръ могъ нанимать подставнаго работника при пахотѣ и другихъ дѣлахъ хозяйственныхъ.

3. Къ опредѣленію неисправнаго поселянина, въ повинностяхъ по государственной службѣ, на мѣсто исправнаго и трудолюбиваго.

4. Представленіе неисправнаго поселянина съ его семьею въ полное распоряженіе ближайшихъ лицъ правительственныхъ, для препровожденія его куда они почтутъ за благо, при письменномъ удостовѣреніи объ его дурныхъ качествахъ. Такая передача сопровождается совершеннымъ и невозвратнымъ исключеніемъ изъ общины, которая не можетъ и не должна въ отношеніяхъ своихъ къ землевладѣльцу нести постоянную отвѣтственность за недостойнаго и неисправнаго

члена. При этомъ, очевидно, землевладѣлецъ, недовольный работою котораго нибудь изъ своихъ поселянъ, въ силу самой сдѣлки, можетъ удалить его отъ всѣхъ работъ и самаго селенія, предоставляя міру право поставить или нанять за него подставнаго, или постушить съ нимъ, какъ сказано въ предыдущихъ трехъ статьяхъ.

Наконецъ, должно предусмотрѣть въ самой сдѣлкѣ возможность или, лучше сказать, необходимость раздѣла послѣ смерти землевладѣльца. Раздѣленіе самаго міра должно быть слѣдствіемъ умноженія числа лицъ, имѣющихъ право быть его главами. Этого обстоятельства упускать изъ виду не должно. Человѣкъ, пожизненный владѣлецъ земли, не долженъ своими распоряженіями стѣснять права своихъ дѣтей, наслѣдниковъ по природѣ и по закону. Если сдѣлка будетъ въ себѣ содержать невозможность раздѣла, она приведетъ къ утвержденію исключительнаго права котораго нибудь изъ дѣтей на наслѣдство отцовское, и искусственность закона Германскаго исказитъ простоту семейнаго Русскаго быта *). Утверждая новыя условія на незыблемой основѣ стараго обычая, не должно потрясать древнѣйшаго и святѣйшаго изо всѣхъ обычаевъ внутренней жизни Славянской семьи, обычая, которому не измѣняло ни одно изъ чисто-Славянскихъ законодательствъ (кромѣ Польши) и которое освящено позднѣйшимъ и полнѣйшимъ изо всѣхъ, Сводомъ Законовъ Россійскихъ. Кажется, при раздѣлѣ земли, раздѣлъ самаго міра долженъ быть допущенъ, съ тѣмъ, чтобы онъ согласовался съ законами о повинности рекрутской, и съ тѣмъ, чтобы не измѣнялись постановленія первоначальной сдѣлки. Далѣе же извѣстныхъ предѣловъ раздѣлъ міра уже будетъ прекращаться, не смотря на раздѣлъ земляныхъ

*) Безспорно, нѣкоторыя исключенія могутъ быть и бывали допущены. Но общее начало права наслѣдственнаго и равенство всѣхъ дѣтей одного отца и одной матери, въ смыслѣ правъ вещественныхъ, высказалось еще въ незапамятныя времена у нашей Чешской братьи въ памятникѣ народной поэзіи, Любушинѣ Судѣ: на предложеніе нововводителя, требующаго сосредоточенія всѣхъ наслѣдственныхъ правъ въ лицѣ старшаго въ семьѣ (первенцу дѣдину дати правда) отвѣчаетъ хранитель стараго обычая: нехвально намъ въ Нѣмцахъ искати правду. Вообще же младшій сынъ имѣлъ нѣкоторыя преимущества передъ старшими въ отношеніи имущества недвижимаго: охрана сиротства.

участковъ, и тогда міръ, въ смыслѣ опредѣленной и признанной общины, дѣлиться не долженъ, но его приговоры для каждаго участка будутъ зависѣть отъ утвержденія владѣльца самаго участка. Право же удаленія нерадивыхъ отъ работъ и отъ земли принадлежитъ неотъемлемо каждому изъ наслѣдниковъ перваго землевладѣльца.

Не входя въ подробность сдѣлокъ, но изложивъ простыя и основныя начала по своимъ понятіямъ о сельскомъ бытѣ Россіи и Русскихъ обычаяхъ, я считаю себя въ обязанности прибавить, что сдѣлка, которая есть переходъ изъ живаго обычая въ письменное утвержденіе того же обычая, не должна и не можетъ отмѣнить вполнѣ обычай неписанный. Много подробностей всегда останутся неопредѣленными. Эти обязанности, состоящія во взаимной послугѣ между поселянами и землевладѣльцемъ и основанныя на отношеніяхъ вѣковыхъ, всегда будутъ существовать на Святой Руси.

Всякое условіе, обнимающее почти всю жизнь человѣка, какъ бы оно ни было обдумано, всегда въ подробностяхъ и исключительныхъ случаяхъ можетъ и будетъ представлять затрудненія и непредвидѣнныя тяготы. Годъ на годъ непохожъ: временныя бѣдствія посѣщаютъ отдѣльныя мѣстности, иногда и цѣлыя области; легкое дѣлается труднымъ, трудное почти невозможнымъ. Надъ всѣми условіями, письменными обычными, смягчая ихъ формальную строгость, облегчая ихъ тяжесть, живетъ коренной духъ общенія, взаимной любви и убѣжденій Христіанскихъ, который во времена тяжелыя умѣряетъ неизмѣнную строгость всякой опредѣленной сдѣлки. Такъ было у насъ искони, такъ будетъ и впредь. Не изсякнетъ состраданіе, и не закроется рука благодѣющая. У насъ отъ мала до велика— одна кровь, одна родина и одно исповѣданіе.

# Еще о сельскихъ условіяхъ *).

АНТИКРИТИКА.

Послѣ просвѣщенной и благонамѣренной похвалы нѣтъ ничего лестнѣе просвѣщенной и благонамѣренной критики. Таково возраженіе, напечатанное въ 8 № Москвитянина на статью мою о сельскихъ условіяхъ. Долгомъ считаю благодарить рецензента, къ сожалѣнію, не подписавшаго своего имени, и въ тоже время изложить пояснѣе мысли, высказанныя мною въ первой статьѣ.

Законъ и обычай управляютъ общественною жизнію народовъ. Законъ, писанный и вооруженный силою принудительною, подводитъ подъ условное единство разногласіе частныхъ воль. Обычай, неписанный, безоружный, выражаетъ собою самое коренное единство общества. Онъ также тѣсно связанъ съ лицомъ народа, какъ жизненныя привычки съ лицомъ человѣка. Чѣмъ шире область обычая, тѣмъ крѣпче и здоровѣе общество, тѣмъ самобытнѣе и богаче будетъ развитіе права. Но жизнь народовъ никогда не приходитъ въ застой. Въ ней безпрестанно рождаются новые вопросы, на которые она сама (если общество не искажено) даетъ отвѣты вполнѣ удовлетворительные.

Въ наше время возникло въ Россіи новое требованіе, основанное въ началахъ нравственныхъ и утвержденное на хозяйственныхъ расчетахъ, требованіе положительныхъ и правомѣрныхъ отношеній между землевладѣльцами и поселянами. За-

*) Статья А. С. Хомякова „о сельскихъ условіяхъ“ вызвала возраженіе со стороны одного Симбирскаго помѣщика, помѣщенное въ 8 книгѣ Москвитянина 1842 г. Настоящая статья есть отвѣтъ Хомякова возражателю и была помѣщена того же года и въ томъ же журналѣ въ книгѣ 10-й. Прим. издат.

конность благого стремленія признана мудростью Высочайшей воли, задача высказана ясно и положительно; но разрѣшеніе ея, безконечно разнообразное, по разнообразію мѣстныхъ условій, предоставлено разуму просвѣщенныхъ хозяевъ.

Обычай, внѣшнее выраженіе внутренней жизни народной, долженъ отвѣчать на всѣ ново-возникающіе вопросы; но обычай, какъ привычки человѣка и какъ все органическое въ природѣ, имѣетъ въ себѣ характеръ безсознательности. Отъ этого всякая задача, даже ясная и опредѣлительная, приводитъ самую жизнь обычную въ какое-то тревожное недоумѣніе. Отъ нея требуется сознанія, т. е. новой силы, которой въ ней недоставало. Сознаніе это достигается только размышленіемъ и взаимнымъ сообщеніемъ мыслей. Въ статьѣ, напечатанной въ 6 № Москвитянина, я изложилъ свое мнѣніе о будущихъ сельскихъ условіяхъ и сказалъ, что задача ихъ, которая есть не что иное какъ возвратъ къ Русской старинѣ, разрѣшается вполнѣ изъ двухъ данныхъ, предлагаемыхъ жизнію обычною, именно изъ половничества и общиннаго устройства. Рецензентъ въ 8-мъ № Москвитянина отчасти соглашается со мной насчетъ общенія и отвергаетъ половничество.

Мнѣ кажется, оправданіе моего мнѣнія очень легко. Всѣмъ извѣстно, что половничество въ его простѣйшей формѣ существуетъ въ нѣкоторыхъ губерніяхъ сѣверной Россіи; существуетъ ли оно въ тѣхъ губерніяхъ, гдѣ плата за землю выплачивается трудомъ?

Слѣдуя правилу почти всеобщему во всѣхъ хлѣбопашенныхъ имѣніяхъ, землевладѣлецъ отдаетъ поселянину количество земли, равное тому, которымъ пользуется самъ. Дается и лишекъ, который вознаграждается платою повинностей или оброчными статьями; но онъ не составляетъ правила коренного. Если землевладѣлецъ отдаетъ общинѣ всю землю, которую она можетъ обработать въ теченіе года и съ которой плоды она можетъ доставить на хлѣбные рынки, а самъ получаетъ съ общины половину этихъ плодовъ съ доставленіемъ ихъ на рынокъ: очевидно, община и землевладѣлецъ находятся въ отношеніяхъ половничества. Между тѣмъ половина плодовъ съ земли и доставленіе ихъ въ продажу пред-

ставляютъ совокупность половины годоваго труда съ половиною обработанной земли. Если же землевладѣлецъ прямо предоставляетъ себѣ эту половину земли и половину труда, измѣняетъ ли онъ прежнія отношенія? Очевидно, ничто не измѣнилось, кромѣ того, что землевладѣлецъ далъ бо́льшую свободу своимъ хозяйственнымъ расчетамъ, не стѣсняя нисколько поселянина. Кажется, этого не нужно и доказывать, и я имѣлъ полное право сказать, что половничество служитъ общею основою всѣхъ хозяйствъ въ Россіи. Ошибка моего рецензента объясняется изъ подписи его статьи: *Симбирскъ*.

Народонаселеніе въ Россіи распредѣлено весьма неровно. Между тѣмъ какъ около ея старой столицы толпится народъ, которому недостаетъ земли, въ ея восточныхъ и южныхъ областяхъ тянутся безконечныя степи, которымъ недостаетъ руки человѣческой. Въ обѣихъ мѣстностяхъ должны быть разные взгляды на предлагаемый вопросъ. Житель Симбирска цѣнитъ трудъ выше земли, подъ-Московный—цѣнитъ землю выше труда. Это видимое разногласіе нисколько не измѣняетъ отношенія между землевладѣльцемъ и поселяниномъ. Около Москвы, такъ же какъ въ Симбирскѣ и въ Оренбургѣ, ровные участки предоставляются тому и другому, слѣдовательно половничество принято за общее правило. Оно не вездѣ равно выгодно; но безсознательная мысль, живущая въ народѣ, положила одинаковое правило, основанное на средней оцѣнкѣ, на чувствѣ справедливости и на той увѣренности, что мало-по-малу ясно понятыя выгоды самихъ сельскихъ хозяевъ достигнутъ до уравненія временныхъ неравенствъ. Вслѣдствіе этой мысли подъ-Московный хозяинъ, не смотря на высокую цѣну земли въ сравненіи съ трудомъ, не удѣляетъ поселянину количества меньшаго противъ того, которое предоставляетъ самому себѣ, и Оренбургскій землевладѣлецъ, заплатившій значительныя деньги за перевозъ поселянъ изъ Тульской или Калужской губерній, ставитъ ихъ на тоже положеніе, на которомъ находятся и поселяне подъ-Московные или давно переселившіеся поселяне Симбирскіе. Поэтому лишній расходъ, употребленный имъ на переводъ поселянъ изъ средней Россіи, казался бы чистымъ убыткомъ,—въ дѣйствительности же убытка никакого нѣтъ. Наслѣдственное право быть

главою поселянъ и пользоваться ихъ трудомъ, почти безполезно при недостаткѣ земли; право на землю почти безполезно при недостаткѣ рукъ. Въ коренномъ понятіи о тяглѣ выражается совокупность земли производящей и силы возвышающей ея произведенія*). Отъ того малоземельный владѣлецъ покупаетъ землю, а владѣлецъ степей платитъ за перевозъ поселянъ; оба приводятъ въ разумное отношеніе трудъ и первоначальный матеріалъ. Оренбургскій хозяинъ, прикладывающій деньги для пріобрѣтенія рукъ и принимающій новыхъ поселянъ, дѣйствительно не теряетъ ничего. Количество земли, которое отдаетъ онъ имъ въ уплату за ихъ работу, не имѣло еще цѣнности; поэтому ничтожность платы за будущій трудъ вознаграждаетъ его за всѣ его издержки, и половничество дѣлается такъ же выгоднымъ для него, какъ для всѣхъ другихъ. Ошибка моего рецензента происходитъ отъ того, что онъ ограничилъ взглядъ свой мѣстностью восточной Россіи и не обратилъ вниманія на необходимое отношеніе, заключенное въ словѣ тягло. Тотъ, кто сталъ бы судить объ этомъ же предметѣ по условіямъ Тульской, Калужской и другихъ среднихъ губерній, впалъ бы въ противоположную ошибку. Онъ сказалъ бы, что трудъ поселянина не вознаграждаетъ владѣльца за уступленную землю, и былъ бы совершенно правъ. По собственному моему опыту, обдѣлка земли наймомъ выгоднѣе половничества, и кромѣ того извѣстны мнѣ хлѣбопашественныя заведенія купцовъ Смоленской губерніи Сычевскаго уѣзда, въ Тульской губ. Веневскаго уѣзда и въ Орловской губ. Елецкаго уѣзда, которыя даютъ точно тѣже выводы. Эти неравности, происходящія отъ неравнаго народонаселенія, не имѣютъ никакого вліянія на общее правило, принятое въ правѣ обычномъ, и сами по себѣ исчезнутъ при совершеннѣйшемъ развитіи хозяйственной жизни народной. Правило половничества или трехдневной работы въ хлѣбопашественныхъ имѣніяхъ, существующее съ незапамятныхъ

*) Въ первой статьѣ я сказалъ, что тягло соотвѣтствуетъ прежней сохѣ; это относилось не къ поземельной мѣрѣ сохи, которая была весьма значительна, но къ дѣленію на сохи, земельныя и рабочія, которое и теперь по древнему обычаю сохранилось въ нѣкоторыхъ мѣстностяхъ сѣверной Россіи.

временъ, признано еще недавно самимъ государствомъ, но такое признаніе было не изобрѣтеніемъ, не слѣдствіемъ произвольнаго разсчета, а только утвержденіемъ существующаго уже положенія или переводомъ его изъ права обычнаго въ законъ *).

Ложный взглядъ на отношенія хозяйственныя повелъ рецензента къ ложному взгляду на фактъ историческій. По его мнѣнію, «если бы отношенія между землевладѣльцемъ и поселяни-«номъ были равно выгодны для обоихъ, никогда не понадоби-«лись бы мѣры принудительныя, и законъ Годуновскій былъ «бы не нуженъ. Законъ имѣлъ цѣлью покровительствовать «владѣльцамъ и утвердить выгоды, пріобрѣтенныя ими до за-«кона». Но какая бы ни была власть родовыхъ бояръ и служилыхъ людей (ибо другой аристократіи не было), очевидно, что, при существованіи Юрьева дня и при свободѣ перехода, они не могли угнетать поселянъ и лишать ихъ платы за трудъ. И такъ законъ имѣлъ бы цѣлью не утвержденіе стараго злоупотребленія, но введеніе новаго: дѣло несбыточное.

Много толковали о причинахъ отмѣны Юрьева дня и приписывали ее то придворнымъ партіямъ, то желанію Годунова оказать покровительство мелкимъ владѣльцамъ, чтобы найти въ нихъ опору противъ боярскихъ родовъ. Безстрастный и безхитростный взглядъ на исторію объясняетъ задачу иначе. Самое время, въ которое появился новый законъ, даетъ ключъ къ его смыслу. Бо́льшая половина старой Руси была захвачена Татарами-опустошителями и Литвою, которой ига было не совсѣмъ легко. Города и села исчезли, прежнія пашни обратились въ пустыню, средняя и сѣверная Россія переполнились бѣглецами. При Іоаннѣ III государство окрѣпло въ своемъ живомъ сердцѣ — Москвѣ и стало снова раздвигать свои предѣлы. Во время Грознаго новорожденная Русская сила взяла въ его присутствіи Татарскую Казань и богатое Финское Приволжье, безъ него взяла Астрахань и часть Сибири. Новыя области, безконечно-пространныя и неистощимо-богатыя, оставались нѣсколько лѣтъ совершен-

*) По Savigny, это Uebergang aus dem Gewohnheitsrecht in das Gesetz.

ною пустынею. Страшно было переходить въ сторону новую, въ сосѣдство къ непріятелю, не вполнѣ побѣжденному, да и народная предпріимчивость не цвѣтетъ въ такія царствованія, каково было царствованіе Іоанна IV. При его кроткомъ преемникѣ, подъ правленіемъ мудраго Годунова, отдохнула Россія. Бѣглецы съ Юга вспомнили свою старую родину; народонаселеніе, слишкомъ сгустившееся на Сѣверѣ, стало искать степнаго приволья. Какъ бы ни было правомѣрно отношеніе половничества, какъ бы ни было оно связано съ обычаемъ, безусловное владѣніе землею все-таки выгоднѣе и заманчивѣе. Началось движеніе съ Сѣвера на Югъ, движеніе мелкими общинами (ибо скватерство Сѣверо-Американское противно духу Русскому *), движеніе быстрое, неправильное, ускользающее отъ всякаго надзора, отъ всѣхъ повинностей общественныхъ, грозящее безлюдьемъ прежнимъ средоточіямъ государственнымъ. Юрьевъ день былъ отмѣненъ, и ни одна партія во время безумія народнаго при Самозванцахъ, ни одинъ правитель, какой бы онъ ни былъ, въ какомъ бы сословіи онъ ни искалъ опоры (кромѣ разбойнической шайки Болотникова), не думалъ о возстановленіи прежняго свободнаго перехода: оно было невозможно.

Когда право службы сдѣлалось правомъ наслѣдственнымъ, съ нимъ вмѣстѣ перешли въ наслѣдство и право быть землевладѣльцемъ, и право быть главою мірской общины. Отношеніе между общиною и ея законною главою опредѣлялось обычаемъ; нарушеніе обычая влекло за собою разборъ судомъ. Впрочемъ, нѣтъ сомнѣнія, что во многихъ дѣлахъ самъ землевладѣлецъ имѣлъ право суда и расправы. Эти случаи, сперва исключительные, сдѣлались общимъ закономъ при упрощеніи государственнаго механизма. Таковъ былъ ходъ права на землевладѣніе и отношеній землевладѣльцевъ къ поселянамъ. Рецензентъ самъ можетъ легко вывести заключеніе о томъ, какъ права, первоначально основанныя на помѣстномъ владѣніи, перешли изъ вещныхъ правъ въ личныя, и какъ послѣ этого перехода вошла въ обыкновеніе плата за уступку ихъ, за от-

*) Мы это видѣли въ недавнее время, когда поднимались цѣлыми деревнями къ берегамъ рѣки Даріи.

пущеніе въ услуженіе и пр. и пр. Но всѣ эти измѣненія никогда не измѣняли ни отношенія половничества, ни хозяйственныхъ обычаевъ.

Такъ какъ всякое лицо служитъ общинѣ и облегчаетъ ея тяготы, можно допустить, что передача этой услуги должна быть вознаграждена; но самое вознагражденіе не требуетъ законнаго опредѣленія, ибо можетъ весьма естественно составлять часть будущихъ условій между землевладѣльцами и поселянами. Количество же и образъ вознагражденія не могутъ быть предметомъ общаго положенія, ибо самое понятіе о выгодахъ, доставляемыхъ общинѣ каждымъ ея членомъ, должно измѣняться сообразно съ условіями мѣстности, а всякое среднее положеніе невозможно и безполезно. Точно тоже скажемъ мы и о предложеніи рецензента отобрать показанія объ условіяхъ, существующихъ теперь въ силу обычая между землевладѣльцевъ и поселянъ. Такая мѣра требовала бы подробнаго изслѣдованія всѣхъ хозяйственныхъ расчетовъ, смѣшала бы понятія о томъ, что̀ дѣлается въ силу права обычнаго, съ тѣмъ, что̀ дѣлается въ силу личнаго произвола *), и составила бы нѣчто похожее на условіе, какое-то *акт-условіе*, не имѣющее ни законной, ни нравственной силы полнаго условія, заключеннаго по общему согласію. Расчетъ всѣхъ просвѣщенныхъ хозяевъ и благонамѣренность многихъ ручаются за составленіе полныхъ сдѣлокъ и за постепенное, но органическое и вполнѣ удовлетворительное разрѣшеніе задачи, возникшей въ наше время.

Правда, что до сихъ поръ рѣдко кто воспользовался указомъ 1803 года; но, кажется, смѣло можно сказать, что рѣдки были и случаи, въ которыхъ имъ можно было пользоваться. Много ли тѣхъ поселянъ (я говорю о цѣлыхъ общинахъ, а не объ отдѣльныхъ дворахъ), которые могли бы внести единовременно сумму, дающую процентъ, равный цѣнности ихъ полугодового труда или цѣнности плодовъ съ земли, получаемой ими отъ землевладѣльца? Много ли тѣхъ поселянъ, которые, внесши такую сумму даже по срокамъ, не были бы

*) Напр., уменьшеніе работъ, вспоможеніе всякаго рода и пр.—дѣло личнаго благодѣянія, никогда не основывающее и не стѣсняющее правъ, даже по Римскому понятію.

истощены? А хотя постоянная плата деньгами, произведеніями или трудомъ, была уже дозволена, землевладѣлецъ не могъ рѣшиться на условіе, удаляющее его отъ надзора надъ общиною, живущею на его собственности. Эти затрудненія теперь отстранены. Съ полною увѣренностію можно сказать, что, если землевладѣльцы не скоро еще воспользуются новымъ правомъ сдѣлокъ, медленность эта будетъ происходить не столько отъ нихъ самихъ, сколько отъ поселянъ. Опытъ уже доказалъ, что многіе поселяне отказались отъ сдѣлокъ, хотя условія, предлагаемыя имъ, были не отяготительны. Честь и слава помѣщикамъ, подавшимъ хорошій примѣръ! Еще болѣе чести за то, что они умѣли внушить довѣріе поселянамъ. Впрочемъ не должно забывать, что всякое новое дѣло, или (какъ въ теперешнемъ случаѣ) новый видъ стараго дѣла, внушаетъ нѣкоторый страхъ Русскому человѣку, крѣпко привязанному къ своему старому обычаю. Кромѣ того, прекрасная добродѣтель — довѣренность къ владѣльцу — такъ близко сходится съ порокомъ безпечности въ поселянинѣ, что трудно сказать, какое участіе имѣли въ отказѣ поселянъ добродѣтель и порокъ. Можно ручаться, что нѣсколько не совсѣмъ неудачныхъ примѣровъ повлекутъ за собою тысячу подражателей, и что доброе начало принесетъ безконечные плоды *).

Признавая затрудненія въ обезпеченіи землевладѣльца со стороны поселянъ, я сказалъ, что самыя сдѣлки не должны быть заключаемы съ отдѣльными семьями, но съ цѣлыми общинами или мірами, и что взаимная отвѣтственность представитъ лучшее обезпеченіе правъ землевладѣльцевъ. Это обезпеченіе основано, такъ же какъ половничество, на обычаѣ уже давно существующемъ и строго хранимомъ въ сѣверной Россіи, — убѣжищѣ всей Русской старины. Рецензентъ соглашается съ моимъ мнѣніемъ, замѣчая притомъ, что взаимная отвѣтственность всѣхъ членовъ міра не вполнѣ еще достигаетъ цѣли самой сдѣлки, т. е. обезпеченія выгодъ земле-

*) Кромѣ другихъ выгодъ, размноженіе условій уничтожитъ мало-по-малу гибельный обычай, существующій въ лучшихъ частяхъ Россіи, обычай отдачи земли въ наймы на короткіе сроки. Земля истощается, теряетъ свою цѣнность и дѣлается неспособною къ общему разумному хозяйству.

владѣльцевъ. Нѣтъ сомнѣнія, что есть еще предосторожности, которыя надобно будетъ принимать при заключеніи условій; но предметомъ моей статьи было не предложеніе нашей примѣрной сдѣлки, а только указаніе на обычныя основанія нашей сдѣлки. Другое возраженіе моего рецензента заслуживаетъ особеннаго вниманія, именно то, что строгое устройство міра приводитъ крестьянъ небойкихъ и плохихъ въ тяжелую зависимость отъ крестьянъ расторопныхъ и трудолюбивыхъ. Я могъ бы представить примѣры деревень, въ которыхъ общинное устройство введено давно и строго и въ которыхъ нельзя найдти ни одного примѣра такой бѣдности, какую можно найдти въ деревняхъ, не подчиненныхъ мірскимъ приговорамъ. Но справедливость требуетъ признать истину замѣчанія, сдѣланнаго рецензентомъ. Зависимость бѣдныхъ отъ богатыхъ при устройствѣ общины имѣетъ свои недостатки и можетъ представить нѣчто похожее на отношеніе Западныхъ арендаторовъ къ ихъ работникамъ. Пусть общества Западныя остаются довольными этимъ отношеніемъ: намъ оно не по душѣ. Принимая во многомъ уроки отъ народовъ, опередившихъ насъ на поприщѣ просвѣщенія, мы должны, и къ счастью можемъ, разрѣшать жизненныя задачи лучше и вѣрнѣе своихъ учителей. Такимъ только образомъ можемъ мы съ ними сравняться; ибо ученикъ, чтобы достигнуть своего наставника, долженъ его перегнать *). Впрочемъ опасенія рецензента слишкомъ велики: никогда община поселянская въ Россіи не дойдетъ до отношенія арендатора къ батракамъ.

*) Часто слышны жалобы отъ людей просвѣщенныхъ и добросовѣстныхъ на какое-то самохвальство, вкравшееся въ Россію съ недавняго времени. Жалобы несправедливыя. Мы можемъ и должны видѣть преимущества Запада передъ нами во многомъ, но мы также можемъ и должны чувствовать свое превосходство въ нѣкоторыхъ весьма важныхъ случаяхъ. Мы не должны стыдиться превосходства иноземцевъ: оно объясняется долгими бѣдствіями Россіи и отчужденіемъ ея отъ разнообразнаго и просвѣщеннаго, но искусственно замкнутаго міра Европы въ средніе вѣка. Мы не можемъ гордиться своимъ превосходствомъ: оно происходитъ отъ милости Промысла, позволившаго намъ почерпать вѣру изъ ея чистнѣйшаго источника — Восточной Церкви, и основать государство на добромъ развитіи мирныхъ общинъ, а не на дикомъ насиліи военныхъ дружинъ. Справедливая оцѣнка также удалена отъ суевѣрнаго смиренія, какъ и отъ самохвальной гордости.

Право каждаго члена общины на участокъ земли удаляетъ возможность пролетарства, кромѣ рѣдкихъ случаевъ, происходящихъ отъ чрезмѣрной глупости или неисцѣлимой лѣни. Самая же община находитъ постоянную выгоду въ удаленіи лѣниваго и негодяя; это легко можно доказать безчисленными примѣрами. Сверхъ того, слабость и несчастіе находятъ защиту въ самомъ землевладѣльцѣ; а во всѣхъ имѣніяхъ, въ которыхъ основаніемъ сдѣлки будетъ служить плата трудомъ, поддержаніе и увеличеніе рабочихъ силъ будутъ постоянною цѣлью хозяина, постигающаго свою истинную пользу. Такимъ образомъ нравственное начало въ землевладѣльцѣ найдетъ еще подкрѣпленіе въ вѣрномъ расчетѣ его выгодъ. Смѣло можно утвердить, что бытъ деревенскихъ міровъ и сила семейственнаго начала поставятъ взаимное отношеніе поселянъ между собою и общее ихъ отношеніе къ землевладѣльцу на разумномъ основаніи, котораго недостаетъ народамъ просвѣщеннаго Запада.

Гораздо труднѣе найти твердыя правила для отношенія землевладѣльца къ сословію, заключенному въ числѣ поселянъ, но не имѣющему ни общаго съ ними историческаго начала, ни общихъ обязанностей, ни общихъ привычекъ, именно къ дворовымъ людямъ, которыхъ число равняется почти двѣнадцатой части поселянъ-пахарей. Приписанные къ земляным дачамъ, они не пользуются и не могутъ пользоваться земляными участками (за исключеніемъ огородовъ). Они трудами своими не вызываютъ плодовъ изъ земли и не участвуютъ въ бытѣ поселянъ. Давно уже хозяева просвѣщенные знаютъ, что работа дворового человѣка не окупаетъ содержанія его семьи. Выдать ему какое-нибудь количество земли и ждать, чтобы онъ привыкъ къ труду и быту поселянина, невозможно во многихъ мѣстахъ по недостатку земли; употребить его какъ фабричнаго работника невозможно, потому что по большей части землевладѣльцы неспособны быть фабрикантами; дать ему отдѣльное ремесло невозможно, потому что по большей части ремесла выгодны только при большихъ артеляхъ, и что трудно найти хорошаго ремесленника въ человѣкѣ, котораго существованіе, такъ же какъ существованіе его семьи, вполнѣ обезпечено, независимо отъ

его трудовъ. Заключеніе сельскихъ условій положитъ, безъ сомнѣнія, яснѣйшее различіе между крестьяниномъ-хлѣбопашцемъ и дворовымъ человѣкомъ. По всей вѣроятности новыя условія утвердятъ потомъ и отношенія между владѣльцами съ безземельнымъ сословіемъ, которое по образу жизни и занятіямъ столько же принадлежитъ къ городамъ, сколько и къ селамъ. Трудно опредѣлить возможное начало этихъ новыхъ сдѣлокъ; онѣ могутъ принадлежать вполнѣ обязанностямъ по праву вещному, или заключать въ себѣ (какъ въ Пруссіи) соединеніе обязанностей права вещнаго съ условіями, принадлежащими праву личному. Но совершенствующаяся хозяйственность въ Россіи подаетъ еще другую надежду, именно ту, что бо́льшая часть дворовыхъ людей получитъ тягловые участки и черезъ десять или пятнадцать лѣтъ вступитъ въ общій сельскій порядокъ, а другая часть поступитъ въ городскія общины, по желанію самихъ землевладѣльцевъ, даже изъ заложенныхъ имѣній, которыхъ цѣнность черезъ то не уменьшится, но увеличится.

Отвѣтъ моего Симбирскаго рецензента заставилъ меня защитить и пополнить сказанное мною объ обычныхъ началахъ сельскихъ условій, т. е. о половничествѣ и сельскомъ мірѣ. Надѣюсь, что просвѣщенные помѣщики не откажутся помочь общему дѣлу сообщеніемъ своихъ догадокъ и познаній пріобрѣтенныхъ многолѣтнимъ опытомъ въ хозяйствѣ.

## Письмо въ Петербургъ о выставкѣ *).

Любезный другъ!

Просишь ты у меня подробныхъ свѣдѣній о Московской выставкѣ и толковитаго описанія. Странное дѣло, что ты на меня возлагаешь надежду, тогда какъ у тебя въ Москвѣ съ десятокъ знакомыхъ индустріяловъ и промышленниковъ, знающихъ всю подноготную торговли и фабричности. Правда, что я часто и даже почти всякій день ходилъ на выставку; но я ходилъ съ тѣмъ только, чтобы глазѣть, любоваться, учиться, говорить съ торговцами, радоваться кое-какимъ успѣхамъ и досадовать на излишнюю смѣтливость Русскаго человѣка, который очень проворно все перенимаетъ и не беретъ на себя труда что-либо понять, все очень скоро придумываетъ и ничего не хочетъ додумать. Поэтому отчета и не жди.

Общее замѣчаніе всѣхъ посѣтителей было то, что предметы роскоши едва ли количествомъ не превосходили предметовъ всеобщаго, необходимаго потребленія. Кажется, замѣчаніе довольно справедливое,—и странно, когда подумаешь, что это выставка промышленности въ Россіи, т. е. въ такой землѣ, въ которой кругъ роскоши и роскошествующихъ еще тѣсенъ, а кругъ потребностей первоначальныхъ огроменъ и далеко-далеко не удовлетворенъ. Путешественникъ, который поглядѣлъ бы на Московскую выставку, во вѣки вѣковъ не угадалъ бы, въ чемъ именно состоитъ богатство Россіи или возможность ея будущаго богатства. За всѣмъ тѣмъ, тотъ, кто видѣлъ прежнюю выставку и сравнилъ ее безпристрастно съ нынѣшнею, долженъ былъ замѣтить значительные успѣхи

*) Напечатано въ Москвитянинѣ 1843 г. кн. 7-я.

во многомъ. Правда, что бронзы и пр., по милости которыхъ мѣняются наши сапожки на лапотки, красовались великолѣпно въ большой залѣ, между тѣмъ какъ льняныя и пеньковыя пряжи и тканье, которыя могли бы насъ одѣть въ шелкъ и парчу, прятались смиренно въ уголку первой комнаты или на темныхъ хорахъ залы: да вѣдь надобно же чѣмъ нибудь потѣшить глаза публики. Жаль только, что вообще на выставкѣ произведенія усовершенствованной промышленности были слишкомъ далеко разрознены отъ полугрубыхъ матеріаловъ, на которыхъ они основаны (напр., полотно отъ нитки, штофъ отъ шелка и т. д.). Правда, что какъ пряжи, такъ и тканей льняныхъ и пеньковыхъ было до смѣха мало (крапивныхъ, кажется, совсѣмъ не было), что и въ этой малости было еще меньше истинно-хорошаго; но за всѣмъ тѣмъ замѣтны были и по этой части нѣкоторыя улучшенія, къ несчастью, слишкомъ неудовлетворительныя. Сукна и шерстяныя ткани рѣшительно улучшаются и обѣщаютъ доставить намъ источникъ прочнаго богатства. Жаль только, что не выставляются образчики иностранныхъ товаровъ съ ихъ настоящею цѣною (т. е. кромѣ таможенной пошлины): тогда бы правильнѣе можно было судить объ успѣхахъ и нелегко было бы засыпать на лаврахъ еще незаслуженныхъ. (Это я говорю не только о сукнахъ, но и о другихъ товарахъ). Еще замѣтнѣе успѣхи въ тканяхъ шелковыхъ; но этотъ успѣхъ былъ бы утѣшительнѣе, если бы мы не были вполнѣ данниками чужихъ краевъ для сыраго матеріала. Къ несчастью, южная Россія еще производитъ слишкомъ мало шелка и слишкомъ плохо умѣетъ его приготовлять; а она легко бы могла насъ избавить отъ дани иностранцамъ. Парчи, издавна хорошія, отличались отъ прежнихъ, можетъ быть, еще лучшею работою и безспорно лучшими рисунками. Трудно вообразить себѣ что-нибудь богаче и великолѣпнѣе. Вообще я небольшой охотникъ до фабричной промышленности; но меня радуетъ промышленность старая, которой начало теряется въ вѣкахъ, которая основана на истинной потребности и улучшена давнею привычкою. Еще больше радуетъ та промышленность, которая не вводитъ въ большомъ размѣрѣ безнравственность фабричнаго быта, а мирит-

ся съ святынею семейнаго быта и со стройной тишиною быта общиннаго въ его органической простотѣ: ибо тутъ, и только тутъ, сила и корень силы. (Разумѣется, я это говорю только мимоходомъ, а не о парчахъ). Хороши-ли, дешевы-ли хлопчато-бумажныя ткани, про то спроси у другого; но о вещахъ стальныхъ я могу тебѣ сказать, что онѣ стали несравненно лучше прежняго, и что по дешевизнѣ и добротѣ онѣ могутъ выдерживать сравненіе съ хорошими иностранными издѣліями. Жаль только, что совсѣмъ нѣтъ огнестрѣльнаго хорошаго оружія собственно-Русской работы. Впрочемъ, какъ я уже тебѣ сказалъ, я не выдаю себя за отличнаго судью въ дѣлѣ промышленности. Было много вещей на выставкѣ, которыя незамѣтными переливами составляютъ переходъ отъ ремесла къ художеству; это конечно самая красивая, хотя и не самая важная часть выставки, и въ ней, по моему, было много хорошаго, но вдвое болѣе досаднаго. Хороши были хрустали; иные отличались красивымъ рисункомъ подробностей, красивою гранью, другіе прозрачностью массы и необыкновеннымъ блескомъ краски (особенно зеленой съ золотистымъ отливомъ); даже и цѣны невысоки, но общая форма рѣдко удовлетворяетъ требованіямъ взыскательнаго вкуса. Мало граціи и совсѣмъ нѣтъ изобрѣтательности. Впрочемъ, я тоже думаю о хрусталѣ заграничномъ. Безспорно замѣчательнѣе всего была картина на стеклѣ покойнаго Михаила Ѳедоровича Орлова; при концѣ выставки, она, кажется, еще не была продана. Неужели не найдется покупателей на такую прекрасную и сравнительно дешевую вещь, когда раскупается такъ много дорогой дряни?

Великолѣпны были вещи столярныя. Цѣны необъятны, работа почти Китайская, вкусъ чуть-ли не Готтентотскій, Нѣтъ ни рисунка, ни формы сколько нибудь изящной, ни сочетанія красокъ сколько нибудь сноснаго; но, говорятъ, таковъ вкусъ современный—такъ дѣлать нечего. А я, признаюсь, досадовалъ, глядя на эти тысячныя и десятитысячныя вещи, за то, что не на чѣмъ было глазу отдохнуть. Неужели карандашъ, который рисуетъ изящныя формы для мѣди и камня, не можетъ сдѣлать чего-нибудь и для дерева? Гдѣ

то чувство, которое въ древности давало мебели полухудожественную красоту? Гдѣ рѣзьба среднихъ вѣковъ? Давать тысячи за разноцвѣтныя стружки, налѣпленныя на уродливыхъ доскахъ, позволительно только банкирскому кошельку, да банкирскому вкусу. За всѣмъ тѣмъ, къ чести вѣка, должно сказать, что мебели становятся нѣсколько покойнѣе, и даже формы ихъ были бы сноснѣе, если бы онѣ въ тоже время не были нестерпимо пестры.

Еще ближе къ художеству бронзовое издѣліе. Массы его покорнѣе рѣзцу и способнѣе принимать изящныя формы. Впрочемъ замѣть, что я это говорю только по теоріи, а не потому, что́ видѣлъ на выставкѣ. Я не виню ремесленниковъ: они слѣдуютъ даннымъ рисункамъ и повинуются существующему вкусу. Но, за немногими исключеніями, какой вкусъ и какіе рисунки! Ихъ ни съ чѣмъ сравнить нельзя, какъ съ воскомъ, который въ снѣгъ льютъ дѣвушки на святкахъ, когда гадаютъ о женихахъ. А еще остались бронзы отъ Челлини и его современниковъ; а еще выкопали изъ земли чудныя вазы и лампы древнія, которыхъ каждая линія радуетъ и успокоиваетъ глазъ; и все для того, чтобы въ XIX-мъ вѣкѣ выставлялись на уродливыхъ пьедесталахъ, въ зеленыхъ рубашкахъ, красныя дутыя фигуры, похожія на Индѣйцевъ, выпаренныхъ въ Русской печи. Говорятъ, и это безспорно справедливо, что бронза нынѣшней выставки много лучше прежней. Она дѣйствительно усовершенствовалась въ отношеніи ремесленномъ; но въ отношеніи художественномъ трудно о ней молвить доброе слово.

Къ одному разряду съ бронзой принадлежатъ и вещи изъ благороднѣйшихъ металловъ. Можно бы поговорить и объ нихъ, но бо́льшая часть изъ нихъ имѣетъ такое важное назначеніе, что я не стану говорить о большей или меньшей изящности ихъ формъ: развѣ когда нибудь въ другой разъ. Не мѣшало бы, кажется, отдѣлить ихъ въ особую комнату подальше отъ бритвъ, стульевъ, шкафовъ, бронзовыхъ амуровъ, сатировъ и прочаго. Такъ говорили нѣкоторые изъ нашихъ соотечественниковъ въ бородкахъ стараго, а не нынѣшняго покроя; признаюсь, такъ думаю и я. Смѣйся, коли угодно, надъ нашей Московской щекотливостью.

Чаще всего и долѣе всего останавливался я передъ фигурою, которая вообще мало обращала на себя вниманія. Это изображеніе конной Амазонки, сражающейся съ барсомъ, копія со статуи, весьма прославившейся въ Германіи. (Я называю ее статуею, иныя группою; но слово группа, когда дѣло идетъ о человѣкѣ и животномъ, напоминаетъ слово Французскаго крестьянина: «насъ было двое: я, да мой оселъ»).

Москва такъ далека отъ всякаго художественнаго движенія, такъ бѣдна художественными произведеніями, что, глядя на весьма посредственную копію новой статуи, я радъ былъ перенестись хоть мыслію въ тѣ края, въ которыхъ существуютъ художества и художественный интересъ. Мнѣ казалось любопытнымъ угадывать вкусъ современной Германіи изъ произведенія, которое въ ней имѣло великій успѣхъ. Но мои размышленія были неутѣшительны.

Нельзя судить по копіи, можетъ быть довольно плохой, о достоинствахъ или порокахъ оригинала; но можно даже по самой жалкой копіи судить о большемъ или меньшемъ достоинствѣ композиціи, слѣдовательно о духѣ, оживлявшемъ художника. Амазонка вооружена копьемъ, думаю—не совсѣмъ согласно съ преданіями, которыя обыкновенно вооружаютъ ее лукомъ или сѣкирой, также какъ и ея степныхъ сосѣдей; но я готовъ предполагать, что Нѣмецкій художникъ нашелъ авторитеты для копья, ибо вообще можно, кажется, въ дѣлѣ учености на слово вѣрить Нѣмцу. Барсъ впился въ грудь и ребра лошади. Лошадь отъ испуга и боли садится нѣсколько назадъ. Амазонка, лихая наѣздница, сидя по-казачьи, крѣпко сжала колѣнями коня, откинула нѣсколько тѣло назадъ и напрягаетъ силы для рѣшительнаго удара. Когда я въ первый разъ увидѣлъ эту фигуру, я ее принялъ сначала за одного изъ Діоскуровъ и только вблизи узналъ свою ошибку; но самая ошибка едва ли говоритъ въ пользу композиціи. Мужское положеніе неприлично для женской статуи; есть грація, съ которою женщина не разстается никогда. Не говорю о непріятно-сердитой конвульсіи лица; это, можетъ быть, порокъ, который не принадлежитъ оригиналу; не говорю даже о томъ, что рука, сжимающая копье, дурно его сжимаетъ, слишкомъ слабо и слишкомъ близко къ желѣзу для сильнаго

удара, слишкомъ крѣпко для метанья копья (чего впрочемъ и предполагать нельзя по близости животнаго). Это порокъ второстепенный; но самая идея всей статуи рѣшительно лишена и истины, и красоты. Безспорно, преданія древнія представляютъ въ Амазонкахъ женщинъ-воительницъ, опасныхъ даже для героевъ Эллады; но въ женщинѣ смѣшно изображеніе силы. Пусть кочевая жизнь и бытъ военный положили свою печать на складъ Амазонки, пусть ея мускулы обрисовываются нѣсколько рѣзко и сухо безъ искаженія красоты; но Амазонка, выступающая на кулачный бой съ Ахилломъ или Тезеемъ, всегда будетъ картиной уродливой. Сила ей не нужна и должна быть вполнѣ замѣнена ловкостью, удаляющею идею объ усиліи. Булавка въ рукахъ Геркулеса будетъ страшна какъ копье; копье въ рукахъ Амазонки кажется булавкою, которою она собирается дразнить барса. Общій эффектъ всей статуи до крайности непріятенъ. Лошадь не совсѣмъ безъ жизни, барсъ впился свирѣпо и ловко; но древній ваятель, какъ мнѣ кажется, представилъ бы Амазонку не сжимающею колѣнами коня, который едва ли уцѣлѣетъ въ борьбѣ, но уже готовою отдѣлиться отъ него, уже свободною и только слегка упирающеюся колѣномъ на спину, а рукою на гриву испуганнаго животнаго. Кожа дикаго звѣря, накинутая на крупъ лошади, свидѣтельствовала бы о прежнихъ побѣдахъ и успокоивала зрителя. Острая сѣкира, легко поднятая на воздухъ и готовая быстрымъ махомъ опуститься на голову барса, кончала бы для воображенія еще неконченный бой. Такъ, кажется, понялъ бы древній Грекъ минуту, выбранную художникомъ; такъ бы сохранилъ онъ законы красоты даже въ минуту борьбы и опасности. Впрочемъ, такъ ли, не такъ ли, а уже кончено не такъ, какъ понялъ и выразилъ Нѣмецкій художникъ, соединивши усиліе съ безсильемъ и отсутствіе граціи съ отсутствіемъ истины. Я не виню Нѣмецкаго художника; я не виню и публики, хвалившей его, хотя Нѣмцамъ, вѣчно пишущимъ о древности, объ изящномъ и пр., слѣдовало бы лучше понимать древность; возсозидать же ее невозможно.

Искусство имѣетъ цѣль свою само въ себѣ. Это положеніе новѣйшей критики неоспоримо, и опровергать его могутъ только Французы, для которыхъ недоступна отвлеченная исти-

на. Но изъ положенія вѣрнаго выведено не наукою, а жизнію какое-то странное заключеніе, именно: что художникъ имѣетъ цѣлью художество; и это художество является, какъ нѣчто уже готовое, какъ предметъ стремленія художника, а не какъ плодъ, невольно и безсознательно зрѣющій въ его внутренней жизни, въ тайникѣ его души. И мы готовы подражать заграничному, и мы, какъ тотъ мартикантъ за Дунаемъ, который потчивалъ насъ «полушампанскимъ не хуже Саксонскаго»*), готовы потчивать воскресшаго Эллина полу-Греческимъ не хуже Нѣмецкаго.

Когда кончились средніе вѣка, когда изъ-подъ развалинъ вышли великолѣпные памятники Греческаго зодчества и ваянья, страстная любовь къ чуднымъ формамъ древняго искусства овладѣла Европой. Явилось множество новыхъ произведеній, болѣе или менѣе искусно подражающихъ древнему образцу; но какъ блѣдна и ничтожна эта подогрѣтая старина! Къ несчастью, не уцѣлѣли ни древняя живопись, ни музыка; за то живопись и музыка сохранили нѣсколько жизни и самостоятельности. Миновалось время односторонней любви къ древности; многоученая Германія отдала справедливость всѣмъ временамъ и народамъ, полюбила всѣ явленія красоты, и эта любовь выражется опять подражаніями, да подражаніями! Кругъ подражанія сдѣлался шире и разнообразнѣе, сущность осталась таже.

Германія говоритъ своему художнику: «слѣпи мнѣ фигуру въ Греческомъ вкусѣ», и художникъ принимается за дѣло. Ему слѣдовало бы сказать, что онъ не Эллинъ, что онъ не поклоняется богамъ Олимпійскимъ, что онъ родился не подъ тѣмъ небомъ, воспитанъ не тою жизнію, — а онъ лѣпитъ себѣ да лѣпитъ. Грекъ, впослѣдствіе своего историческаго развитія обоготворившій вещественную красоту и силу, поклонявшійся съ религіознымъ трепетомъ своимъ пластическимъ идеаламъ, созидалъ формы, одушевленныя чудною гармоніею, и передавалъ покорному камню часть того художественнаго духа, той глубокой и чистой любви къ вещественно-изящному, которыми самъ жилъ во всей полнотѣ своей жизни. Это дѣлалъ Эллинъ, и никто, кромѣ Эллина, не

*) Воспоминаніе автора о походѣ 1828 г. Изд.

сдѣлалъ и сдѣлать не можетъ. Когда и для него настала минута отвлеченной мысли, когда Платонъ и Аристотель открыли новую область красоты духовной и знанія, тогда поблекли прежніе идеалы. Вещественная красота перестала быть предметомъ религіознаго поклоненія, она перестала также посылать художникамъ полное вдохновеніе. И неужели, послѣ столькихъ вѣковъ и столькихъ опытовъ и столькихъ прямыхъ и кривыхъ мудрствованій, Нѣмецъ или Европеецъ вообще возвратитъ улетѣвшее вдохновеніе Эллинскаго ваятеля? Когда Анакреонъ съ глубокою и безотчетною любовію воспѣваетъ дивную красоту вещественныхъ формъ, или Праксителъ передаетъ ее камню, въ нихъ дышитъ какая-то невинность младенческаго невѣжества, не знающаго еще сомнѣнія, и поэтому — порока. Венеры новѣйшихъ скульпторовъ сладострастны, и когда великій Гёте нанизываетъ стихи своихъ Римскихъ Элегій, безпристрастный читатель (если онъ одаренъ истиннымъ чутьемъ изящнаго) видитъ сквозь искусство поэта уродливое сочетаніе важной и задумчивой головы Нѣмецкаго ученаго съ полуживотнымъ туловищемъ козлоногаго Сатира. Это вѣчный диссонансъ. Зодчество древнее такъ же мало дается новѣйшимъ, какъ и ихъ ваяніе. Когда удаляешься отъ великолѣпныхъ остатковъ, уцѣлѣвшихъ еще на холмахъ Эллады, или, плывя по синему морю, минуешь древніе храмы, смѣло возвышающіеся надъ крутыми ея мысами, — долго и долго глазъ не хочетъ оторваться отъ стройной прелести вдохновеннаго очерка; а когда передъ новыми классическими зданіями путешественникъ считаетъ за долгъ восклицать: «чудо!» или «прекрасно!», въ сердцѣ его, нимало не согрѣтомъ, чувство истины шепчетъ ему: «хоть бы вѣкъ этой красоты не видать». А между тѣмъ все-таки лѣпятъ Греческія статуи, да строятъ Греческія строенія. Таже участь постигла и всѣ другіе самобытные стили. Всѣ они усвоены новѣйшею Европою, а особенно Германіею; но надобно отдать честь Баваріи: она въ этомъ родѣ перещеголяла всѣхъ. Чего ни попросишь, она всѣмъ готова потчивать: и Греческимъ, и Римскимъ, и Готическимъ, и Византійскимъ. Путешественникъ можетъ всѣмъ наслаждаться, былъ бы у него только невзыскательный вкусъ да тупое чувство красоты. Баварія готова и картины пи-

сать во всѣхъ возможныхъ стиляхъ; она и стихи напишетъ какіе угодно, хоть Индѣйскіе; можно въ ней заказать, коли угодно, хоть Русскую пѣсню.

Не легче Греческаго досталось и Готическому стилю. Красота же его какъ-будто доступнѣе и менѣе требуетъ изученія. Были бы столбики да высокіе стрѣльчатые своды, да стрѣльчатыя окна, да башенки съ каменными кружевами: вотъ и готическое зданіе. Не достаетъ малости: не достаетъ той жизни среднихъ вѣковъ, которою вѣетъ отъ старыхъ соборовъ Запада; не достаетъ той смѣси дикаго разгула личности съ таинственно-грозящей религіею, съ глубокимъ сокрушеніемъ сердечнымъ, съ постоянной борьбою между страстями, непривычными къ покорности, и бурнымъ восторгомъ суевѣрія, искупающаго внутренній развратъ человѣка внѣшними страданіями и подвигами. Нѣтъ того, чѣмъ двигались крестовые походы, нѣтъ того, чѣмъ кипѣла и волновалась Европа. Нѣтъ ни бури сердца человѣческаго, ни великаго примиренія въ вѣрѣ. Кто строилъ храмы среднихъ вѣковъ? Кто слагалъ народныя пѣсни? Жизнь народная во всей ея полнотѣ. А теперь, и раціоналистъ, чуждый всякому вѣрованію, кромѣ вѣрованія въ самого себя, протестантъ, недогадливый предшественникъ раціоналиста, и піэтистъ, обрѣзывающій всѣ жилки и крылья у души для того, чтобы она не впала въ ложные пути, всѣ берутся за готическіе храмы. За то,— такъ какъ они не созданы горячимъ вдохновеніемъ, они ничьей души и не грѣютъ; такъ какъ они не созданы потребностью молитвы, молитва въ нихъ не заходитъ. И все-таки ни одному художнику Западному и особенно Нѣмецкому не придетъ въ голову, что онъ неспособенъ воскрешать Готическое искусство.

Но какъ сказано, Германія, а особенно Баварія превзошли всѣ другіе народы: онѣ воскрешаютъ и Византійскій стиль. Странное дѣло, какъ художникамъ католикамъ и протестантамъ не пришло въ голову отказаться отъ такого воскрешенія чужой старины. Какъ ни одинъ не догадался сказать, что онъ католикъ или протестантъ, что онъ никогда не слыхалъ Греческой литургіи, не молился въ Византійскихъ храмахъ; что линіи, составляющія ихъ очеркъ, не радовали

его глазъ въ младенческія лѣта, что онъ въ нихъ никогда не видалъ ни святыни, ни идеала святыни, что онъ не съумѣетъ понять, не съумѣетъ отыскать, не съумѣетъ развить сѣмена красоты и религіознаго выраженія, которыя скрываются въ каждой подробности, въ каждомъ изгибѣ Византійскаго храма; что этотъ храмъ наконецъ возможенъ только тамъ, гдѣ въ немъ молятся, и только тому, кто въ немъ молится. Странное ослѣпленіе художниковъ — вѣрить въ возможность вдохновеннаго *пастиччія!*

Искусство истинное есть живой плодъ жизни, стремящейся выражать въ неизмѣнныхъ формахъ идеалы, скрытые въ ея вѣчныхъ измѣненіяхъ. Поэтому искусство есть въ тоже время плодъ любви полной и всеобъемлющей; но эта любовь сама себѣ созидаетъ формы и не занимаетъ выраженія у другихъ вѣковъ, любившихъ иначе и иное. Искусство—не дѣло минутной прихоти, не временная забава души, но обличеніе всей ея внутренней дѣятельности, облекающей свои идеалы стройными законами красоты. Для того, чтобы человѣку была доступна святыня искусства, надобно, чтобы онъ былъ одушевленъ чувствомъ любви вѣрующей и не знающей сомнѣнія: ибо созданіе искусства (будь оно музыка, или живопись, или ваяніе, или зодчество) есть не что иное, какъ гимнъ его любви. Любовь, дробящая душу, есть не любовь, а развратъ. — Правда, для насъ, наслѣдовавшихъ знанія и труды прошедшихъ вѣковъ, доступны всѣ произведенія художества, потому что для насъ раскрылись многія тайны человѣческаго духа, проявлявшагося разнообразно въ разныя эпохи своей исторіи; но потому самому, что мы поняли духъ человѣческій, созидавшій древнія формы искусства, мы уже не можемъ находить его полноты ни въ которой изъ этихъ отдѣльныхъ формъ и, слѣдовательно, не можемъ уже возсоздавать силою дробнаго анализа то, что создавалось цѣльнымъ синтезомъ души. Художники, безсильные создавать новыя формы и новый стиль и подражающіе формамъ и стилю прошедшихъ вѣковъ или чуждыхъ народовъ, уже не художники: это актеры художества, разыгрывающіе Рыцаря, Грека, или Византійца, или Индѣйца. Кромѣ райка, они никого обмануть не могутъ. И самъ великій Гёте, — со-

здатель Фауста, геніальный поэтъ, смѣшонъ, когда античествуетъ и оглядыгается: ладно-ли?

Досадно глядѣть на мнимое искусство, на это стремленіе, которое я готовъ бы назвать Баварскимъ: оно убиваетъ искусство истинное, оно убиваетъ самую жизнь. Всякая эпоха, всякій народъ содержитъ въ себѣ возможность своего художества, если только чему-нибудь вѣритъ, что-нибудь любитъ, если имѣетъ какую-нибудь религію, какой-нибудь идеалъ. Пусть крѣпнетъ корень, растетъ стебель, зеленѣютъ листья жизни: цвѣты ея (художество) разовьются сами по себѣ. Но надобно выжидать время, не надобно торопиться, не надобно отъ нетерпѣнья вкалывать миткалевые цвѣточки въ цвѣточную почку, готовую распутиться. Всякій полевой цвѣтъ, свѣжій, живой, благоуханный, лучше бумажныхъ розъ и камелій. Недолго продолжается обманъ, недолго рукодѣльные цвѣты идутъ за настоящіе, а когда обманъ откроется, удивительно-ли, что отовсюду слышатся печатные возгласы: «нѣтъ искусства», что блѣдноликій юнопа говоритъ своей прозрачной дамѣ: «нѣтъ искусства», и что солидный баринъ говоритъ своей почтенной современницѣ: «въ наше время искусство было, да теперь сплыло?»

Ошибка художниковъ досадна, но весьма понятна. Когда въ душѣ человѣка проснулась потребность выразить свои тайные идеалы, но формы красоты еще не созрѣли и не уяснились, онъ прельщается легко готовыми формами, въ которыхъ выразилась таже потребность въ иное время, въ иномъ народѣ; онъ поддается соблазну подражанія и не вдругъ спохватится въ своей ошибкѣ, не вдругъ догадается, что, принимая чужую форму (выраженіе чужой мысли и жизни), онъ убиваетъ свою жизнь, свою мысль. Таковъ ходъ въ художествѣ, таковъ и вообще ходъ мысли. Великъ соблазнъ готоваго и сдѣланнаго. Когда двое Русскихъ почувствовали ограниченность и недостаточность мѣстнаго развитія; когда одинъ изъ нихъ поѣхалъ въ чужіе края трудиться своими руками и постигать умомъ пружины и начала Западнаго величія, а другой убѣжалъ туда же учиться и просвѣщать свой свѣтлый, Богомъ данный разумъ, — въ обоихъ было благородное стремленіе ко всему истинному, ко всему

чисто-человѣческому, къ наукѣ и искусству вообще. Много свѣтлыхъ началъ пробудили они, возвратясь въ свою родину, много выростили прекрасныхъ сѣмянъ; но и они поддались соблазну: и они приняли много мѣстнаго и случайнаго за обще-человѣческое и вѣчно-истинное. За то каждый изъ нихъ засѣялъ на свое поле множество сорныхъ травъ, отъ которыхъ надолго заглохли домашнія доброплодныя сѣмяна. Тоже самое повторяется безпрестанно и въ искусствахъ.

Въ нашъ вѣкъ явился художникъ геніальный, который и чувства, и мысль, и форму беретъ только изъ глубины своей души, изъ сокровища современной жизни; и въ его твореніи все дышетъ, все говоритъ, все движется такъ живо, такъ самобытно, какъ въ самой природѣ. Поймутъ-ли его другіе художники слова? Воспользуются-ли его примѣромъ искусства пластическія? Поймутъ-ли и Баварцы, что современному Нѣмцу нельзя быть ни Эллиномъ, ни Мавромъ, ни Византійцемъ?

Вотъ мой отчетъ о выставкѣ. Вольно же тебѣ было возлагать надежду на меня. Медикъ заговорилъ бы о ремеслахъ вредныхъ или полезныхъ для здоровья, а юристъ о законахъ, покровительствующихъ торговлѣ: такъ не прогнѣвайся! Съ вопросами о промышленности относись къ индустріяламъ.

## Опера Глинки Жизнь за Царя *)

Недавно видѣлъ я въ первый разъ оперу Жизнь за Царя и никогда не забуду впечатлѣнія, которое она на меня произвела. Объ ней уже писали многое, болѣе или менѣе дѣльно, болѣе или менѣе безпристрастно, говорили объ достоинствѣ музыки, объ недостаткахъ либретта; но кажется, весь объемъ оперы, все ея значеніе остались совершенно незамѣченными. Вообще, можно сказать, что критика у насъ, — иногда заносчивая, — всегда робка; она несмѣетъ высказать всю важность художественнаго произведенія, покоряясь въ этомъ вѣроятно духу времени, въ которомъ художественный интересъ занимаетъ весьма второстепенное мѣсто. Такъ и опера Глинки еще не оцѣнена. Объ ней говорили, какъ объ музыкѣ, исполненной Русскихъ мотивовъ, писанной на Русскій ладъ, какъ объ музыкѣ народной или передразнивающей народность, а все-таки не поняли ея, какъ явленіе вполнѣ Русское и созданное изъ конца въ конецъ духомъ жизни и исторіи Русской. — Ее должно разсмотрѣть съ этой точки зрѣнія, не разбирая отдѣльно ни либретта, ни музыкальной композиціи; ибо въ истинно-художественномъ произведеніи смыслъ и достоинство — цѣлаго. Разумѣется, я говорю не о художествѣ на Баварскій ладъ. Объ увертюрѣ говорить нечего. Увертюра — это опера въ зародышѣ. Она стройна, исполнена жизни, или мертва и несвязна, смотря потому, живой ли, стройной, или мертвой и несвязной оперѣ предшествуетъ. Она только интродукція къ художественному произведенію. Это введеніе, вполнѣ понятное только тогда, когда прочтешь всю книгу.

Начинается піеса. Передъ вами Русская деревня, простая деревня нашего Сѣвера, Русская рѣка, которой берега вѣроят-

*) Напечатано въ Москвитянинѣ 1844 г. кн. 5-я.

но покрыты густымъ боромъ, и въ этомъ борѣ пожни и небольшія пашни. Все просто, какъ оно есть, какъ ему слѣдуетъ быть. Православный міръ—народъ пѣвучій, какъ и всѣ Славяне, такъ что и самый разговоръ въ пѣсняхъ кажется естественнымъ. Изъ міра выдается одна семья, не какъ преобладающая надъ другими, но какъ выражающая ту простую стихію, изъ которой составлена простая и естественная община. Музыка тихая, заунывная и въ тоже время разнообразная и богатая мелодіей, выражаетъ внутреннюю жизнь всего этого міра семейнаго и общиннаго, полнаго тайныхъ силъ и внутренней гармоніи. Смутно время для Россіи. Государства нѣтъ, ибо нѣтъ его выраженія—государя. Непріятель въ самомъ сердцѣ страны, недавно выгнанный изъ Москвы и снова ей угрожающій. Языкъ художества выражаетъ и скорбь, и страданіе борьбы, много разъ повторявшіяся въ нашей исторіи; скорбь и страданія, забытыя въ торжествѣ, но оставившія слѣды свои въ музыкальномъ преданіи. Но въ этой скорби не слыхать отчаянья; въ ней отзывается уже будущая побѣда. Государства нѣтъ, но семья и община остались,—онѣ спасли Россію. Это видно изъ отношенія городовъ между собою и изъ переписки Смоленскихъ дворянъ съ ихъ семьями во время междуцарствія. Они возсоздали государство.

Прошли вѣка, государство Русское окрѣпло; но новое нашествіе съ Запада требуетъ новаго сопротивленія. Это нашествіе не меча и силы, но ученія и мысли. И противъ этихъ нашествій безсильна всякая вещественная оборона, и сильно одно только—глубокое душевное убѣжденіе. Опасность угрожаетъ уже не государству, но общинѣ и семьѣ. Иные отрываютъ человѣка отъ естественныхъ узъ семейства и братскаго круга естественной общины и отпускаютъ его на полную свободу безроднаго сиротства, предоставляя ему право примкнуть къ новому произвольному обществу, созданному слѣпою самоувѣренностью тѣснаго разсудка; другіе принимаютъ его какъ вещественную, числительную единицу годную только на поступленіе въ вещественный и числительный итогъ, называемый государствомъ, и на составленіе матеріала для числительныхъ выкладокъ или механической

разработки:—и оба ученія подъ разными видами, подъ разными именами находятъ себѣ послѣдователей и приверженцевъ. Семья и община отстояли Россію: теперь Россія отстоитъ ли семью и общину?

Веселыя вѣсти торжества приходятъ въ глухую сѣверную деревню; народная сила освободила Москву великимъ ополченіемъ; народный голосъ выбралъ царя Земскимъ Соборомъ; великая община снова сомкнулась въ государство. И искусство выражаетъ общую радость, отзывающуюся въ радости деревни, въ радости семьи успокоенной и торжествующей. Конченъ подвигъ борьбы. — Сцена перемѣняется: передъ нами уже не деревня, не Русскій бытъ, не Русскій людъ, но станъ непріятеля. Странны въ станѣ этотъ блескъ, эта роскошь, эти веселые танцы женщинъ и мужчинъ (виноватъ,—кавалеровъ и дамъ). Сцена не похожа на станъ бродящей толпы удалыхъ разбойниковъ въ разоренной сторонѣ. Критика имѣетъ полное право вооружиться противъ такого нарушенія истины; отчего же внутреннее чувство зрителя мирится съ ошибкою? Художникъ имѣетъ свою истину, свое внутреннее ясновидѣніе, совокупляющее въ едино явленія, далеко отдѣленныя другъ отъ друга или временемъ или пространствомъ. Эти яркія люстры, эти веселые танцы и пѣсни, эти щегольскіе наряды изъ мечей и перьевъ, изъ шелка и латъ, все это не въ бѣдной деревнѣ, разграбленной Лисовщиною, не въ лагерѣ бродячей шайки удальцовъ. Это не мелкій ключъ, не одинъ изъ скудныхъ рукавовъ разорительнаго потока, — нѣтъ: это его главный родникъ, это пучинный источникъ, изъ котораго выливались въ продолженіе столькихъ вѣковъ неудержимые потоки завоевательной вольницы; это цѣлая столица или цѣлая страна, цѣлая область Запада, полная аристократическаго рыцарства, удалаго и веселаго, мягкаго какъ шелкъ и жесткаго какъ желѣзо, поклоняющагося своей личности и своей силѣ, презрѣвшаго семью, оторвавшагося отъ общиннаго братства и грозящаго всею силою своею (а еще болѣе всѣмъ своимъ соблазномъ) всякой странѣ, гдѣ семья и общинное братство еще уцѣлѣли.—Первый актъ оперы представляетъ живой антитезисъ деревни и аристократически-рыцарской дружины, эту

вѣковую борьбу, въ которой пролито столько крови побѣдителями, столько слезъ побѣжденными. И какъ отчетливо сознаніе художника, какъ живъ его музыкальный языкъ, какъ ясно просвѣчиваетъ глубокая истина сквозь веселую игру художественной фантазіи!

Начало второго акта возвращаетъ насъ снова на Православную Русь, въ деревенскую семью. Насъ встрѣчаетъ пѣснь, исполненная глубокой, чудной мелодіи, пѣснь, которую разъ услышавъ, никогда нельзя забыть: такъ много въ ней отражается чувства и теплоты душевной и художественной простоты. Это пѣснь сироты. Семья не заключается въ однихъ предѣлахъ вещественнаго родства; она расширяется чувствомъ любви и принимаетъ въ нѣдра свои тѣхъ, которыхъ судьба лишила естественнаго и роднаго покрова. Включенье сироты въ семью указываетъ на то высокое нравственное чувство, которымъ она крѣпка и животворна для общества. Тамъ, гдѣ сильна семья, тамъ нѣтъ круглаго сироты. Но пѣсня, которою открывается второй актъ, исполнена грусти. Такъ и должно было быть; ибо ничто не замѣняетъ вполнѣ той безсознательной, невыразимой любви, которая связываетъ членовъ семьи естественной. Музыка Глинки выражаетъ въ звукахъ то самое чувство, которое старая Русская пѣсня высказываетъ однимъ словомъ:

*Не ласточка, не касаточка вкругъ тепла гнѣзда увивается.*

Между тѣмъ готовится свадьба, веселое торжество быта семейнаго, и въ тоже время готовится буря, которая еще разъ должна разразиться надъ возрожденною Россіею. Царь, избранный Россіею, не вступилъ еще въ свою столицу, не окруженъ ратною силою народа. Его охраняетъ только безоружная любовь деревенской общины, и этимъ мгновеніемъ безсилья должна воспользоваться вооруженная дружина, которой удалыя и веселыя пѣсни въ первомъ актѣ такъ ярко оттѣняли тихую гармонію сельскаго быта. Благородная рыцарская вольница налетѣла на крестьянскую деревню; она требуетъ проводниковъ къ царю и грозитъ смертью за отказъ. Сусанинъ будетъ ихъ проводникомъ, но онъ поведетъ ихъ на гибель и спасетъ царя. Сусанинъ не герой: онъ простой

крестьянинъ, глава семьи, членъ братской общины; но на него палъ жребій великаго дѣла, и онъ дѣло великое исполнитъ. Въ немъ выражается не личная сила, но та глубокая, несокрушимая сила здороваго общества, которая не высказывается мгновенными вспышками или порывами каждаго отдѣльнаго лица на личные подвиги, но движетъ и оживляетъ все великое и общественное тѣло, передается каждому отдѣльному члену и дѣлаетъ его способнымъ на всякій подвигъ терпѣнія или борьбы. Гонецъ дастъ знать царю объ опасности. Сусанинъ ведетъ непріятеля на гибель въ непроходимые лѣса. Слезы скорби семейной провожаютъ будущаго страдальца, а за ними раздаются крики раздраженной общины, — крики мщенія, голосъ никогда не гремѣвшій даромъ!

Въ третьемъ дѣйствіи передъ нами лѣса и непроходимыя дебри, темная ночь и Русскій холодъ, и Русская метель. Благородная дружина пробирается вслѣдъ за Сусанинымъ, и слабѣе становится бодрая пѣсня удальцовъ, и чище и святѣе раздается голосъ простаго человѣка, призваннаго быть героемъ. Между тѣмъ часы проходятъ, и гонецъ приноситъ вѣсть къ царю, и Россія спасена. Но она спасена не безъ крови. Для этого спасенія прольется кровь не чужая, а своя — изъ своего Русскаго сердца. Подвигъ терпѣнія совершенъ въ лицѣ Сусанина, жертвующаго жизнью за царя. Россія оттерпѣлась отъ бѣды въ одномъ лицѣ, какъ и въ столькихъ другихъ, въ одно мгновеніе, какъ и въ продолженіе столькихъ вѣковъ, такъ же, какъ она оттерпѣлась отъ столькихъ непріятелей до нашего времени; такъ же, какъ она оттерпится и впередъ, если Богу угодно будетъ ей послать испытаніе. Но съ Сусанинымъ погибъ и непріятель, ибо никогда даромъ не проходило, никогда даромъ не пройдетъ посягательство на внутреннюю жизнь Россіи. — Дѣйствіе кончено; но изъ него, какъ изъ зерна, павшаго въ землю, долженъ вырасти богатый плодъ, и плодъ этотъ развивается въ эпилогѣ, чудномъ созданіи современнаго искусства. Скорбь и радость, величіе и простота, торжество и отголоски страданія слились въ одно неподражаемое цѣлое. Сцена въ Москвѣ: и вотъ оно передъ вами — все то, что̀ куплено

кровью крестьянина Сусанина. Единство государства въ нововѣнчанномъ царѣ, единство Земли въ Москвѣ, ея живой, многострадавшей столицѣ, и другое высшее единство, про которое говоритъ мѣдь колоколовъ съ сорока сороковъ Московскихъ и которое обнимаетъ не одинъ народъ, не одно племя, но и всѣхъ далекихъ братій нашихъ на Югъ, и на Востокъ, и на Западъ, и должно обнять все человѣческое братство.

Таково впечатлѣніе, произведенное оперою Глинки. Предѣловъ художнику, предѣловъ художеству полагать нельзя; быть можетъ, и лучшее, и высшее будетъ создано въ Русскомъ музыкальномъ мірѣ, можетъ быть тѣмъ же композиторомъ, которому обязаны мы оперою Жизнь за Царя. Но что̀ бы ни было впередъ, это произведеніе останется безсмертнымъ не только какъ первая Русская опера, но и какъ вполнѣ Русское созданіе. Новая эра не будетъ уже довольствоваться пастичьями и подражаніями старымъ формамъ, этимъ мертвымъ торжествомъ Баварскаго искусства. Она создастъ новыя живыя формы, полныя духовнаго смысла, въ живописи и зодчествѣ, были бы только художники вполнѣ Русскіе, и жили бы вполнѣ Русскою жизнію. Словесность и музыка дали уже великій примѣръ въ Гоголѣ и Глинкѣ.

Нѣтъ человѣчески-истиннаго безъ истинно-народнаго!

## Письмо въ Петербургъ по поводу желѣзной дороги *).

Любезный другъ!

Ты предлагаешь мнѣ довольно странный вопросъ: «вотъ-де вамъ строится желѣзная дорога; что же у васъ говорится объ желѣзныхъ дорогахъ? Понимаютъ ли у васъ ихъ пользу?» А я у тебя спрошу: какое вамъ дѣло, мои милые Петербуржцы, до того, что говорится въ Москвѣ, о чемъ бы то ни было? Вѣроятно говорятся такія вещи, которыя вамъ не могутъ внушить сочувствія и на которыя вы только будете самодовольно улыбаться: такъ казалось бы не о чемъ и спрашивать. Впрочемъ я все-таки буду отвѣчать на твой вопросъ. Объ желѣзной дорогѣ въ Москвѣ мало говорится. Когда прошелъ слухъ о томъ, что строится дорога, многіе утверждали, что такой длинной дороги и выстроить нельзя, на что другіе отвѣчали, что если семь стоверстныхъ дорогъ приставить концами одну къ одной, то выдетъ семистоверстная дорога, а что стоверстныхъ дорогъ за границей немало. Говорили еще много другихъ подобныхъ сему глубокомысленныхъ разсужденій; кончили же тѣмъ, что возложили упованіе на время и перестали объ ней говорить.

«Да», спрашиваешь ты, «какой же именно ждутъ въ Москвѣ пользы отъ желѣзной дороги?» На этотъ вопросъ гораздо труднѣе отвѣчать, чѣмъ на первый. Всѣ или почти всѣ согласны въ необходимости желѣзныхъ дорогъ. Когда Нѣмецкій монахъ Шварцъ открылъ давно уже открытый порохъ, и былъ этотъ порохъ введенъ въ употребленіе, нельзя уже было никакому народу отказаться отъ него, чтобы не отстать

*) Напечатано въ „Москвитянинѣ“ 1845 г. кн. 2-я.

отъ другихъ въ военномъ дѣлѣ; позднѣе тоже самое повторилось съ паровыми машинами, теперь повторяется съ желѣзными дорогами. Когда всѣ другія государства пересѣкаются желѣзными дорогами и получаютъ возможность быстро сосредоточивать свои силы, быстро ихъ переносить съ конца въ конецъ,—необходимо надобно и Россіи пользоваться тою же возможностью. Трудно, дорого, да что же дѣлать? Необходимо. Надобно Россіи соединить свои моря, Балтійское и его Петербургскую пристань, Черное и его цвѣтущую Одессу, Каспійское и его многонародную Астрахань въ одномъ средоточіи, въ Москвѣ, естественномъ центрѣ нашего главнаго каменно-угольнаго бассейна. Теперь кладется начало великаго дѣла; будемъ ждать и исполненія.

Въ дѣлѣ желѣзныхъ дорогъ, какъ и во многомъ другомъ, мы особенно счастливы: не потратились на опыты, не утруждали своего воображенія, а можемъ и будемъ пожинать плоды чужаго труда. Много усовершенствованій введено въ теченіе послѣднихъ лѣтъ въ строеніи самыхъ дорогъ и паровозовъ, много новыхъ вводится и, безъ сомнѣнія, введется до окончанія нашихъ длинныхъ путей, какъ бы они скоро ни строились. Но изо всѣхъ усовершенствованій самое важное принадлежитъ Французскому механику Андро. Оно обѣщаетъ богатое развитіе въ приложеніяхъ своихъ и большое упрощеніе въ строеніи двигательныхъ машинъ. Отъ того-то, вѣроятно, оно мало замѣчено и совсѣмъ не оцѣнено по достоинству. Изобрѣтеніе г. Андро состоитъ въ употребленіи сжатаго воздуха, какъ двигательной силы, замѣняющей пары; и это изобрѣтеніе, котораго важность до сихъ поръ не оцѣнена никѣмъ и едва ли оцѣнена самимъ изобрѣтателемъ, можетъ составить почти новую эпоху въ прикладной механикѣ.

До сихъ поръ механика разсчитываетъ силы и придумываетъ ихъ приложеніе, ожидая открытія новыхъ силъ отъ другихъ наукъ или отъ случая, величайшаго изобрѣтателя въ мірѣ. Сама же она остается совершенно равнодушною къ свойствамъ употребляемыхъ ею силъ. Вообще извѣстно правило, что никакое дѣйствіе механическое не получается иначе, какъ посредствомъ силы живой, и эта сила есть всегда произве-

деніе или химическаго процесса, или дѣйствія органическаго. Это правило не подлежитъ никакому сомнѣнію; но дѣйствительно силы, употребляемыя въ механикѣ, дѣлятся на два разряда: на силы непосредственныя и посредственныя, или на прямыя и возвратныя. Наука осталась до сихъ поръ равнодушною къ этому раздѣленію, между тѣмъ какъ оно заключаетъ въ себѣ начало самыхъ богатыхъ и самыхъ разнообразныхъ приложеній. Копье и пуля бросаются прямою силою руки или пороха; стрѣла силою возвратною выпрямляющагося лука. Молотъ бьетъ по желѣзу, повинуясь прямой силѣ руки; баба, поднятая высоко силами живыми, вколачиваетъ сваи возвратною силою освобожденнаго тяготѣнія. Во всѣхъ случаяхъ нача́ло силы одно: оно дается или органической природой или химіей; ибо лукъ получаетъ силу отъ натягивающей руки, и баба поднимается на воздухъ механизмомъ, котораго двигатель долженъ быть или человѣкъ, или лошадь, или паръ. Но въ одномъ случаѣ сила дѣйствуетъ прямо на предметъ, которому она должна сообщить движеніе; въ другомъ она только нарушаетъ какой нибудь законъ вещественной природы, и этотъ законъ, освобождаясь отъ временнаго нарушенія, сообщаетъ движеніе посредствомъ новопробужденныхъ силъ. Эти силы должно назвать возвратными (forces de retour). Къ нимъ безспорно принадлежитъ сила воздуха и воды, при вѣтрѣ и паденіи; но въ приложеніяхъ должно причислять вѣтеръ и тяжесть падающей воды къ силамъ прямымъ, потому что не-человѣческая воля поднимаетъ на горы источники рѣкъ и гонитъ массу окружающаго насъ воздуха.

Мы видимъ, что употребленіе прямыхъ и возвратныхъ силъ извѣстно давнымъ давно, а все-таки мало обратили вниманія на ихъ различіе и мало имъ воспользовались. Сила прямая, переходя въ возвратную, можетъ совершенно измѣнить свой характеръ. Иногда медленная и многосложная, она можетъ сосредоточиться въ одно простое и мгновенное движеніе; такъ, напр., сила винта, натягивающаго самопалъ въ продолженіе долгаго времени, переходитъ въ мгновенный выстрѣлъ самопала. Иногда быстрая и мгновенная, она переходитъ въ возвратную силу, дѣйствующую медленно и правильно въ продолженіе долгаго времени. Такъ взрывъ пороха,

направленный посредствомъ дула въ конецъ спицы, укрѣпленной въ подвижную ось, можетъ на эту ось намотать часовую гирю, и освобожденная гиря, возвратною силою, можетъ дать движеніе часамъ въ продолженіе дня или недѣли, или года.

Нѣтъ сомнѣнія, что переходъ силы прямой въ силу возвратную всегда сопряженъ съ большею или меньшею утратою силы, но съ другой стороны употребленіе силъ возвратныхъ можетъ представить во многихъ случаяхъ неисчислимыя выгоды. Такъ, напр., можно замѣтить, что дѣйствіе ихъ гораздо правильнѣе, ровнѣе и менѣе подвержено случайностямъ. Истина этого положенія уже безсознательно замѣчена всѣми. Всѣ часовые ходы, начиная отъ песочныхъ и водяныхъ до карманныхъ, основаны на силахъ возвратныхъ; а безъ сомнѣнія изо всѣхъ машинъ часы болѣе всего должны удовлетворять требованію постоянства и неизмѣнности. Другая выгода возвратныхъ силъ заключается въ томъ, что онѣ особенно удобны во всѣхъ случаяхъ, въ которыхъ всякая лишняя тягость составляетъ лишнюю препону; такъ, напр., воздухъ атмосферическій, будучи сжатъ въ чугунномъ вмѣстилищѣ, представитъ менѣе затрудненій для ѣзды по желѣзнымъ дорогамъ, чѣмъ пары и многосложная машина, которая ихъ производитъ. Неподвижными остаются печки и котлы съ ихъ запасами угля и воды, заготовляя постоянно новые запасы силъ для безпрестанныхъ поѣздовъ; а пробужденная ими возвратная сила гонитъ самые поѣзды, не отягчая ихъ излишнимъ механизмомъ, не грозя имъ лишними опасностями. Задача аэростата еще не разрѣшена. Справится ли человѣкъ съ прихотями воздуха? Мы этого не знаемъ, хотя безпрестанное усовершенствованіе опытныхъ наукъ подаетъ надежду на успѣхъ. Кажется, что и эта задача ближе всего можетъ разрѣшиться приложеніемъ тѣхъ же возвратныхъ силъ, которыя нынче стараются приложить къ желѣзной дорогѣ. Опытъ съ такою возвратною силою, будь она въ видѣ пружины или сжатаго воздуха, представилъ бы менѣе затрудненій и болѣе вѣроятностей успѣха, чѣмъ тотъ же опытъ съ прямою силою паровъ, или газовыхъ вспышекъ, или даже гальваническихъ токовъ, слишкомъ подверженныхъ влія-

нію атмосферическихъ перемѣнъ. Другая выгода употребленія силъ возвратныхъ находится въ ихъ способности обращаться въ запасъ силы, не требующей ни новаго расхода, ни постояннаго, часто безполезнаго употребленія. Древній самопалъ, натянутый нѣсколькими десятками рукъ посредствомъ рычаговъ или винтовъ, и лежащій спокойно на городской стѣнѣ въ ожиданіи непріятеля, представлялъ уже примѣръ такой силы, обращенной въ запасъ; и нѣтъ сомнѣнія, что въ наше время, при разнообразіи промышленной жизни, безпрестанно болѣе и болѣе развивающейся, должны безпрестанно встрѣчаться случаи, въ которыхъ большія затрудненія легко бы были побѣждены запасомъ правильной силы, всегда готовой, но не требующей новыхъ издержекъ и безпрестанной дѣятельности. Такимъ образомъ, со временемъ могла бы открыться, и безъ сомнѣнія откроется, торговля запасными силами (вѣроятно возвратными), и газъ или воздухъ будутъ предметомъ продажи для употребленій механическихъ, точно также, какъ теперь онъ уже сдѣлался предметомъ продажи для употребленія химическаго — въ освѣщеніи. Цилиндръ съ поршнями и рычажками будетъ стоять насторожѣ у купца въ ожиданіи тягости, которую онъ долженъ поднять, или работы, которую онъ долженъ исполнить, также какъ теперь стоитъ сосудъ съ горючимъ газомъ въ ожиданіи ночи. Наконецъ, многія силы, до сихъ поръ безполезныя для человѣка, сдѣлаются его орудіями, и многія препоны обратятся въ пособія. Неисчислимая сила водяного тяготѣнія въ глубинахъ моря можетъ служить кораблю, производя возвратную силу воздуха въ чугунномъ цилиндрѣ съ подвижною крышею и клапанами. Воспламеняемые газы и взрывные составы могутъ быть обращены въ производителей возвратныхъ силъ. Наконецъ, рѣки и водяные протоки, которыми пересѣкаются желѣзныя дороги и затрудняются сообщенія, могутъ служить облегченіемъ этимъ самымъ сообщеніямъ, замѣнивъ собою неподвижныя паровыя машины и производя безконечные запасы возвратныхъ силъ не только для желѣзныхъ дорогъ, но и для всего прибрежнаго края.

Таковы будутъ, безъ сомнѣнія, слѣдствія хорошо постигнутаго закона возвратной силы въ механикѣ. Его частныя

приложенія принадлежатъ догадливой наукѣ, а еще болѣе догадливой деньгѣ. Впрочемъ этотъ законъ, до сихъ поръ мало замѣченный въ механикѣ, вѣроятно нашелъ бы свое приложеніе и въ другихъ областяхъ, и многіе, необъяснимые до сихъ поръ, историческіе вопросы, вѣроятно, легко бы объяснились закономъ силы возвратной.

Что касается до разсужденій о пользѣ желѣзныхъ дорогъ, то, конечно, здѣсь иногда слышны сомнѣнія: «товаръ Русскій грузенъ, слѣдовательно для ускоренной перевозки неудобенъ; населеніе въ Россіи рѣдко, слѣдовательно движенія сравнительно мало; нужна намъ дешевизна, а не скорость, и проч. и проч.» Тутъ и спорить трудно. Но вопросъ о пользѣ исчезаетъ передъ явной необходимостью. Невозможно теперь опредѣлить ясно, какую именно пользу принесутъ желѣзныя дороги. Разумѣется, нашлись уже люди, которые говорили и писали объ этой пользѣ и, разумѣется, они-то менѣе всѣхъ про нее и знаютъ. Сообщеніе между Москвой и Балтійскимъ моремъ въ Петербургѣ есть только начало, только часть путевой системы, которою должна перерѣзаться Россія. Полные плоды принесетъ оконченный трудъ, и этотъ трудъ такъ великъ и его результаты должны быть такъ многосложны, что невозможно даже пытаться опредѣлять ихъ. Не день и не годъ покажетъ послѣдствія такого огромнаго предпріятія; можно сказать болѣе, не годъ научитъ насъ приноровленію его къ нашей общественной и частной жизни. Россія еще не перехвачена, какъ Европа съ давнихъ временъ, линіями покойныхъ и удобныхъ шоссе, и мы переносимся прямо, такъ сказать, безъ перехода, отъ нашего общаго безпутія на самые усовершенствованные пути, изобрѣтенные прихотливою движимостью Запада. Не вдругъ можемъ мы примѣниться къ новымъ удобствамъ, къ которымъ мы не приготовлены ничѣмъ.

Необходимаго нельзя мѣрять на мелкую мѣрку полезнаго; отъ великаго предпріятія нельзя ожидать мгновенныхъ плодовъ. Наконецъ, когда дѣло идетъ объ землѣ Русской, не возможно опредѣлять напередъ даже приблизительно результатовъ какого бы ни было нововведенія, какъ бы оно ни было необходимо.

Иныя начала Западной Европы, иныя наши. Тамъ все возникло на Римской почвѣ, затопленной нашествіемъ Германскихъ дружинъ; тамъ все возникло изъ завоеванія и изъ вѣковой борьбы, незамѣтной, но безпрестанной между побѣдителемъ и побѣжденнымъ. Безпрестанная война безпрестанно усыплялась временными договорами, и изъ этого вѣчнаго колебанья возникла жизнь вполнѣ условная, жизнь контракта или договора, подчиненная законамъ логическаго и, такъ сказать, вещественнаго разсчета. Правильная алгебраическая формула была дѣйствительно тѣмъ идеаломъ, къ которому безсознательно стремилась вся жизнь Европейскихъ народовъ. Иное дѣло Россія; въ ней не было ни борьбы, ни завоеванія, ни вѣчной войны, ни вѣчныхъ договоровъ; она не есть созданіе условія, но произведеніе органическаго живого развитія; она не построена, а выросла. Легко сказать, какую перемѣну сдѣлаетъ любое нововведеніе въ обществѣ чисто-условномъ; это новый членъ, введенный въ уравненіе, котораго всѣ остальные члены извѣстны, и математикѣ не трудно исчислить измѣненіе всего уравненія; но трудно и почти невозможно опредѣлить напередъ перемѣну, которую должно произвести введеніе новой составной части въ тѣло живое, и какія новыя явленія произойдутъ въ цѣлости организма. Желѣзная дорога представляетъ, повидимому, двѣ или четыре полосы, положенныя отъ мѣста до мѣста; но человѣческое изобрѣтеніе не то, что̀ простое созданіе природы. Въ этихъ полосахъ желѣза есть жизнь и мысль человѣческая. Страна, придумавшая ихъ употребленіе, положила на нихъ печать своего развитія, вложила въ нихъ часть своей жизни. Онѣ созданы усиленною движимостью, онѣ пробуждаютъ потребность усиленной движимости. Всякое твореніе человѣка или народа передается другому человѣку или другому народу не какъ простое механическое орудіе, но какъ оболочка мысли, какъ мысль, вызывающая новую дѣятельность на пользу или вредъ, на добро или зло. И часто самый здоровый организмъ нескоро переработываетъ свои новыя умственныя пріобрѣтенія.

Западнымъ народамъ легко занимать другъ у друга новыя мысли и новыя изобрѣтенія. Они всѣ выросли на одной поч-

вѣ, составлены изъ однѣхъ стихій, жили одною жизнію, а между тѣмъ даже у нихъ замѣнены частыя волненія при переходѣ мысли изъ государства въ государство. Россія около полутораста лѣтъ занимаетъ у своихъ Западныхъ братій просвѣщеніе умственное и вещественное; и за всѣмъ тѣмъ много ли она себѣ усвоила, со многимъ ли сладила? Мы многое узнали, во многомъ почти уравнялись со своими учителями, но ничто намъ не досталось даромъ. Не вошла къ намъ ни одна стихія науки, художества или быта (отъ Западной философіи до Нѣмецкаго кафтана), которая бы слилась съ нами вполнѣ, которая бы не оставила намъ глубокаго раздвоенія. Мы называемъ свою словесность и считаемъ ряды болѣе или менѣе почетныхъ именъ, и эта словесность по мысли и слову доступна только тѣмъ, которые и по внутренней жизни, и даже по наружности, уже расторгли живую цѣпь преданій старины; за то и блѣдное слово и блѣдная мысль обличаютъ чужеземное происхожденіе привитаго растенія. Были, безъ сомнѣнія, и въ словесности нашей явленія, которыя кажутся исключеніями; но эти явленія суть только отдѣльныя произведенія или только части произведеній, и никогда, до нашего времени, не было ни одного поэта (въ стихахъ или прозѣ), который бы во всей цѣлости своихъ твореній выступилъ какъ человѣкъ вполнѣ Русскій, какъ человѣкъ вполнѣ свободный отъ примѣси чужой. Конечно тупа та критика, которая не слышитъ Русской жизни въ Державинѣ, Языковѣ и особенно въ Крыловѣ, а въ Жуковскомъ, въ Пушкинѣ, и еще болѣе можетъ быть въ Лермонтовѣ не видитъ живыхъ слѣдовъ старорусскаго пѣсеннаго слова, и которая не замѣчаетъ, что эти слѣды всегда живо и сильно потрясаютъ Русскаго читателя, согрѣвая ему сердце чѣмъ-то роднымъ и чего онъ самъ не угадываетъ. Тупа та критика, которая не сознаётъ во всей нашей словесности характера особеннаго и принадлежащаго только намъ. Но этотъ характеръ никогда не развивался вполнѣ: онъ робко выглядывалъ изъ-подъ чужихъ формъ, не сознавая себя, иногда и стыдясь самого себя. Нашему времени было предоставлено услышать наконецъ голосъ художника вполнѣ свободнаго, вполнѣ самостоятельнаго. Трудно сказать, чѣмъ онъ спасенъ, — силою ли своего внутренняго духа, особен-

ностію ли прекрасной, истинно-художнической области, въ которой онъ родился и которая была менѣе сѣверныхъ областей захвачена нашею умственною жизнію прошедшаго столѣтія? Во всякомъ случаѣ онъ принадлежитъ будущей эпохѣ, а не прошедшей. Въ нашу онъ является великимъ исключеніемъ, мало еще понятнымъ для большей части читателей, получившихъ отъ образованности завидное право быть судьями.

Художество звука подвергалось той же участи, какъ художество слова. Оба они были богаты и самобытны у насъ въ своемъ народномъ развитіи, богаче, чѣмъ у какаго другаго народа; оба обѣднѣли съ введеніемъ въ Россію новыхъ художественныхъ стихій, которыми не овладѣла еще вполнѣ Русская жизнь; но и въ музыкѣ, какъ и въ словесности, наступило духовное освобожденіе, и великій художникъ пробудилъ заснувшую силу нашего музыкальнаго творчества. Но мы еще боимся вѣрить своему мелодическому богатству: привычные къ подражанію и къ колѣнопреклоненію передъ чудными образцами Западнаго художества, мы не смѣемъ еще думать, что намъ предстоитъ поприще оригинальнаго развитія, что мы должны найти свое выраженіе для своего внутренняго чувства. Разумная потребность искусства самобытнаго для насъ ясна и зоветъ насъ на подвигъ, а вѣковая покорность передъ чуждыми образцами останавливаетъ наши шаги и холодитъ нашу надежду. Такъ, еще недавно, просвѣщенный знатокъ и горячій любитель музыки обѣщалъ намъ новое Русское искусство, составленное изъ Итальянской мелодіи, Нѣмецкой гармоніи и Французской драматичности, какъ будто бы не къ этой цѣли (за исключеніемъ сомнительной Французской драматичности) стремится всякій художникъ во всякомъ Западномъ народѣ, какъ будто бы не ея достигъ Моцартъ въ своемъ Донъ-Джіованни. Странная была бы наша оригинальность, оригинальность всеподражанія, оригинальность художественнаго эклектизма. Такая музыкальная будущность могла бы порадовать какой-нибудь народъ, никогда не создавшій ни одной живой мелодіи, напр. Французовъ. Но можно ли ее обѣщать намъ, дѣтямъ Славянскаго племени, племени самаго богатаго изо всѣхъ Европейскихъ племенъ разнообразною, самобытною и глубоко-сердечною

пѣснію? Развѣ тѣ чувства, которыми жили мы изстари, заглохли совсѣмъ? Развѣ звуки, которые такъ вѣрно и художественно выражали эти чувства, могутъ когда-нибудь сдѣлаться намъ чужими? Развѣ когда-нибудь можетъ перерваться та чудная, тайная цѣпь, которая связываетъ Русскую душу съ Русскою пѣснію? А какой-нибудь законъ иноземной мелодіи, т. е. иноземной души (ибо мелодія есть также ея слово) можетъ быть намъ роднѣе нашей родной?

Художество звука и художество слова были нашимъ достояніемъ издревле; они измѣнялись съ измѣненіемъ жизни, но безпрестанно въ нихъ прорывались родное чувство и родная мысль. Художество формы явилось намъ какъ новая стихія, какъ новый міръ дѣятельности духовной, совершенно чуждой нашей старинѣ. Если и была когда-нибудь въ Россіи школа живописи, и если высокія произведенія, недавно отысканныя на стѣнахъ нашихъ старыхъ церквей въ Кіевѣ и Владимирѣ, дѣйствительно принадлежали художникамъ Русскимъ, а не Византійскимъ, то по крайней мѣрѣ цѣпь преданія была такъ совершенно разорвана въ продолженіи стольких вѣковъ, что она не могла представить никакого руководства для новой художественной школы. Поэтому живопись была нововведеніемъ вполнѣ. Не безъ славы стали мы на новое поприще, не безъ гордаго удовольствія можемъ мы сказать, что художники наши занимаютъ едва ли не первое мѣсто между всѣми художниками современной Европы, за исключеніемъ одной Германіи (хотя и это исключеніе сомнительно); но добросовѣстная критика, отдавая справедливость прекраснымъ произведеніямъ, созданнымъ въ Россіи и отчасти Русскими, можетъ и должна спросить: принадлежатъ ли они вполнѣ Россіи? Созданы ли они Русскимъ духомъ? Фламандецъ, вступая въ свою національную галлерею, узнаётъ въ ней себя. Онъ чувствуетъ, что не его рукою, но его душою, его внутреннею жизнію живутъ и дышатъ волшебныя произведенія Рубенса или Рембрандта. Эти грубыя и тяжело-матеріальныя формы—это его Фламандское воображеніе; эта добродушная и веселая простота — это его Фламандскій характеръ; эти солнечные лучи, эта чудная свѣто-тѣнь, схваченные и увѣковѣченные кистью—это его Фламандская радость и любовь.

Тоже самое чувствуетъ и Нѣмецъ передъ своими Гольбейнами и Дюрерами, сухими, скудными, но полными задумчивости и глубокомыслія. Тоже самое чувствуетъ Итальянецъ передъ своимъ Леонардомъ, передъ Михель-Анжеломъ, передъ своимъ Рафаэлемъ, передъ всѣми этими царями живописи, передъ всѣми этими чудесами очерка и выраженія, которыхъ едва ли когда-нибудь достигнетъ другой какой народъ, которыхъ безъ сомнѣнія никто не превзойдетъ. Что же общаго между Русской душею и Россійскою живописью? Рожденная на краю Россіи, на перепутьи ея съ Западомъ, выращенная чужою мыслію, чужими образцами, подъ чужимъ вліяніемъ, носитъ ли она на себѣ хоть признаки Русской жизни? Въ ней узнаётъ ли себя Русская душа? Глядя на произведенія Россійскихъ живописцевъ, мы любуемся ими, какъ достояніемъ всемірнымъ; мы называемъ ихъ своими, а чувствуемъ полу-чужими: растенія безъ воздуха и безъ земли, выведенныя на стеклѣ подъ соломенной настилкой, согрѣтыя солнцемъ тепличнымъ. Говорятъ, что гдѣ-то въ Европѣ живетъ нашъ художникъ, человѣкъ исполненный жара и любви, давно обдумывающій чудныя произведенія, произведенія стиля новаго и великаго, и что онъ готовитъ намъ новую школу. Правда ли это, или нѣтъ—мы не знаемъ. Но покуда въ нашей живописи мы видимъ только признакъ художественныхъ способностей, залогъ прекраснаго будущаго, а Русскаго художества видѣть не можемъ.

И все это не укоръ нашимъ литераторамъ, нашимъ компонистамъ, нашимъ живописцамъ. Они заслуживаютъ отъ насъ дань признательности, многіе даже удивленія. Но міръ художества, также какъ и большая часть нашего просвѣщенія и нашего быта, доказываетъ всю трудность, всю медленность усвоенія чуждыхъ началъ и всю неизбѣжность временнаго (да, смѣло можно сказать, только временнаго) раздвоенія. Слѣдуетъ ли изъ этого, что мы должны, какъ полагаютъ защитники всѣхъ старинныхъ формъ, отвергать всякое нововведеніе, будь оно въ наукѣ, въ художествѣ, въ промышленности или въ бытѣ? Изъ-за зла сомнительнаго и которое само можетъ быть переходомъ къ высшему сознательному добру, можемъ ли мы отвергать несомнѣнно полезное, не-

обходимое или прекрасное? Есть что-то смѣшное и даже что-то безнравственное въ этомъ фанатизмѣ неподвижности. Въ немъ есть смѣшеніе понятій о добрѣ и злѣ. Какъ бы Западъ ни скрывалъ нравственное зло подъ предлогомъ пользы вещественной, отвергайте все то, что̀ основывается на дурномъ началѣ, всякую регуляризацію порока, всякое приведеніе безнравственности въ законный порядомъ (какъ напр. прежніе игорные дома во Франціи, воровскіе цѣхи въ древнемъ Египтѣ и т. д.). Этого отъ васъ требуетъ ваше достоинство человѣческое, ваше почтеніе къ Русскому обществу и святость вашей духовной жизни; ибо общество можетъ сознавать въ себѣ развратъ какъ нравственную язву, но не имѣетъ права его узаконивать, какъ будто бы снисходительно одобряя его, или малодушно отчаяваясь въ исцѣленіи. Отвергайте всякое нравственное зло, но не воображайте, что вы имѣете право отвергать какое бы ни было умственное или вещественное усовершенствованіе (будь оно художество, паровая машина или желѣзная дорога) подъ тѣмъ предлогомъ, что оно опасно для цѣлости жизни и что оно вводитъ въ нее новую стихію раздвоенія. Мы обязаны принять все то, чѣмъ можетъ укрѣпиться земля, расшириться промыслы, улучшиться общественное благосостояніе. Какъ бы ни были вѣроятны недоразумѣнія, какъ бы ни были неизбѣжны частныя ошибки, мы обязаны принимать все то, что̀ полезно и честно въ своемъ началѣ. Всѣ раздвоенія примирятся, всѣ ошибки изгладятся. Эту надежду налагаетъ на насъ, какъ обязанность, наша вѣра (если мы только вѣримъ) въ силу истины и въ здоровье Русской жизни.

Уже почти полтора вѣка какъ мы стали подражать Западной Европѣ, и мы продолжаемъ и долго еще будемъ продолжать пользоваться ея изобрѣтеніями. Быть можетъ, со временемъ и мы ей будемъ служить во многомъ образцами; но не можетъ быть, чтобы когда нибудь ея умственные труды были намъ совершенно безполезными. Въ области наукъ отвлеченныхъ и прикладныхъ весь образованный міръ составляетъ одно цѣлое, и всякій народъ пользуется открытіями и изобрѣтеніями другого народа безъ униженія собственнаго достоинства, безъ утраты правъ на самостоятельное развитіе. Довольно того

для насъ, что мы уже теперь поняли разницу между всѣмъ общечеловѣческимъ достояніемъ, которое мы принимаемъ отъ своей Западной братіи, и формами совершенно мѣстными и случайными, въ которыя оно облечено у нихъ. Это различіе еще не могло быть понято ни во времена Петра, ни во время Ломоносова, двухъ первыхъ двигателей нашего наукообразнаго просвѣщенія. Эту тайну намъ открыли жизнь, исторія и созрѣвающее въ насъ сознаніе. Мы еще долго и даже всегда будемъ многое перенимать у другихъ народовъ. Мы будемъ перенимать добросовѣстно, добродушно, не торопясь принаровленіемъ къ нашей жизни и зная, что жизнь сама возьметъ на себя трудъ этого принаровленія. Нелегко понять тайный смыслъ и духъ какого бы то ни было обычая, изобрѣтенія или художественнаго произведенія. Нелегко узнать, въ чемъ и какъ онъ можетъ сростись съ жизнію, его принимающею извнѣ, или какъ онъ можетъ ею усвоиться. Принаровленіе чужаго къ своему родному кажется дѣломъ нетруднымъ только переводчикамъ водевилей, да тѣмъ людямъ, которымъ даже и не мерещилось никогда глубокое значеніе частныхъ явленій въ жизни народной. Такъ напр. Франція смѣло принимаетъ чужое и бойко прилаживаетъ къ своему обиходу, нимало не запинаясь и не задумываясь о смыслѣ новоприобрѣтенной стихіи. Такъ она поступила въ художествѣ съ такъ называемымъ романтизмомъ, въ наукѣ съ философіей Нѣмецкихъ школъ, въ жизни съ Англійскими учрежденіями. Такъ, перенимая судъ присяжныхъ, она, нимало не задумавшись, приладила его устройство къ своимъ понятіямъ и замѣнила единогласный приговоръ приговоромъ большинства. Дайте ей нашу Русскую сельскую общину, и она съ нею поступитъ точно также. Ей не придетъ никогда въ голову безконечная разница между большинствомъ — выраженіемъ грубо-вещественнаго превосходства, и единодушіемъ—выраженіемъ высоконравственнаго единства, въ которомъ всѣ отдѣльные члены, частныя лица, теряютъ свою строптивую личность, а община выступаетъ какъ нравственное лицо. И Англія приняла судъ присяжныхъ, какъ извѣстно, отъ другого (кажется Славянскаго) начала, но она не измѣняла занятаго ею учрежденія, и судъ присяжныхъ сохранился, какъ драго-

цѣнный остатокъ нравственно-понятаго единства между ея условными и вещественными учрежденіями, освящая и возвышая все ея историческое бытіе. Франція и ученики ея школъ не понимаютъ святости нравственнаго лица. Англія поклоняется ему безсознательно, между тѣмъ какъ ея историки и ученые точно также чужды этому понятію, какъ и Французы; но оно становится доступнымъ болѣе просвѣщенной Германіи, и еще недавно безпристрастный Нѣмецкій путешественникъ говорилъ о Славянской сельской общинѣ, объ нашемъ Русскомъ мірѣ съ его старинным единодушіемъ, какъ о лучшемъ, о святѣйшемъ остаткѣ народной старины, которому должна бы подражать и должна завидовать вся остальная Европа.

Чуждыя стихіи, занимаемыя по необходимости однимъ народомъ у другаго, поступаютъ въ область новой жизни и новаго организма. Онѣ передѣлываются и усвоиваются этимъ организмомъ въ силу его внутреннихъ неуловимыхъ законовъ; онѣ подвергаются неизбѣжнымъ измѣненіямъ, которыхъ не можетъ угадать практическій разсудокъ и которыхъ не должна предварять торопливая догадка. Жизнь всегда предшествуетъ логическому сознанію и всегда остается шире его.

Первыя попытки художественныя у насъ были рабскимъ подражаніемъ образцамъ иноземнымъ: мы переносили къ себѣ готовыя формы чувства и мысли, мы переносили къ себѣ даже обороты языковъ чужихъ, принаравливая только къ нимъ свой родной языкъ. Это была дань поклоненія, принесенная нами всему прекрасному, созданному другими народами, обогнавшими насъ въ просвѣщеніи. Теперь мы знаемъ и чувствуемъ, что художество,—свободное выраженіе прекраснаго, также разнообразно, какъ самая жизнь народовъ и какъ идеалы ихъ внутренней красоты. Время подражанія въ искусствѣ проходитъ. Мы не можемъ даже удовлетвориться тѣмъ, чѣмъ недавно восхищались. Мы понимаемъ, что формы, принятыя извнѣ, не могутъ служить выраженіемъ нашего духа, и что всякая духовная личность народа можетъ выразиться только въ формахъ, созданныхъ ею самой. Въ этомъ отношеніи мы опередили своихъ Западныхъ учителей и даже высоко-просвѣщенную Германію, которая до сихъ поръ вѣритъ

существованію Баварскаго искусства, т. е. искусства, основаннаго на прямомъ разногласіи между художникомъ и его произведеніями. Нѣмецъ думаетъ, что онъ нынче можетъ быть Грекомъ и излить гармонію своей Греческой души въ формахъ, которымъ позавидовала бы древняя Іонія; завтра художникомъ среднихъ временъ и выразить все бурное кипѣніе тогдашней религіозной и общественной жизни живымъ и непроизвольнымъ языкомъ художества; послѣ завтра Византійцемъ, Византійцемъ-художникомъ, т. е. Византійцемъ вполнѣ (ибо художество есть гармоническое выраженіе полноты жизни), даже не понимая порядочно Византіи. Мы знаемъ, что это невозможно и что художество въ Россіи будетъ выраженіемъ ея современнаго духа, выраженіемъ разнообразнымъ по разнообразію лицъ, но *) связанному тою неразрывною цѣпью внутренняго единства, которое соединяетъ всѣ лица въ живое единство народа. За всѣмъ тѣмъ, при такомъ сознаніи или, лучше сказать, предзнаніи будущаго, мы не можемъ сказать или отгадать тѣхъ художественныхъ формъ, въ которыя должно со временемъ вылиться богатство Русской мысли и Русскаго чувства.

То, что̀ сказано о художествѣ, относится и къ жизни вообще, въ ея бытовомъ, историческомъ развитіи. Разумъ и чувство узнаютъ прекрасное или необходимое у иныхъ народовъ и переносятъ къ себѣ на народную почву. Время и народный толкъ усвоиваютъ и передѣлываютъ новое пріобрѣтеніе. Такъ и въ теперешнемъ случаѣ можно сказать, что цѣпь желѣзныхъ дорогъ перехватитъ Россію съ конца въ конецъ, сосредоточиваясь въ ея естественномъ центрѣ, и дѣло, созданное необходимостью, оживится жизнію народною и принесетъ, безъ сомнѣнія, богатые плоды, которыхъ не можетъ опредѣлить впередъ самая дальновидная догадка.

На твой вопросъ я отвѣчать опредѣлительно не могъ: вмѣсто общаго мнѣнія, я высказалъ свое собственное. Не знаю, далеко ли оно отъ общаго.

---

*) Вѣроятно пропущено: „по разнообразію“. Изд.

# Спортъ, охота *).

Всякаго рода охоту Англичане называютъ *спортъ*. Охота съ собаками, съ ружьемъ, съ птицею, ловля зайца, волка, льва, слона, бабочки, ловля удочкой или неводомъ, багромъ или острогою, ловля гольца или кита, все это *спортъ*. Кулачный бой и скороходство, борьба и плаваніе, состязаніе между скакунами, рысаками, пѣтухами, лодками, яхтами и другіе— все это также предметы *спорта* (охоты), и каждый *спортъ* имѣетъ своихъ извѣстныхъ покровителей во всѣхъ сословіяхъ, отъ короля до простого арендатора, своихъ героевъ, свою науку. Важность, съ которою Англичане говорятъ объ охотѣ, сильное участіе, которое она возбуждаетъ, огромность суммъ, ежегодно употребляемыхъ для ея усовершенствованія и поддержанія, почти невѣроятны. Имъ удивляются всѣ путешественники, особенно же ученые и степенные Нѣмцы; они не могутъ понять, какъ такой умный народъ можетъ заниматься такими пустяками, и такой разсчетливый народъ можетъ позволять себѣ такіе безполезные расходы. Министръ занимается соколомъ или пѣтухомъ, цѣлый университетъ—святилище всякой мудрости и знанія—вступаетъ въ состязаніе съ другимъ университетомъ, или съ городомъ, или съ обществомъ не о томъ, кто можетъ представить ученѣйшаго мужа, а о томъ, кто можетъ представить лучшую лодку и лучшихъ лодочниковъ. Это просто непонятно, это merkwürdig, это необъяснимо, необъяснимо даже по-нѣмецки, что̀ значитъ во сто разъ необъяснимѣе, чѣмъ на всякомъ другомъ языкѣ.

---

*) Напечатано въ Москвитянинѣ 1845 г., кн. 2-я.

Была и у насъ въ старину охота, хотя конечно не до такой степени усовершенствованная или развитая, какъ въ Англіи, но можетъ быть такая же разнообразная и затѣйливая, можетъ быть выказывавшая еще болѣе избытокъ смѣлости и силы народной: ну да объ старинѣ говорить нечего,—была да быльемъ поросла. Уцѣлѣла еще отъ нея кое-гдѣ полевая охота съ собаками, да и объ той говорить почти стыдно. Всѣ двигатели нашего просвѣщенія, отъ Сѣверной Пчелы до сѣропечатныхъ Московскихъ романовъ, возстаютъ противъ нея; всѣ люди высшаго образованія, отъ столичнаго чиновника до уѣздной барышни, говорятъ объ ней съ презрѣніемъ. Огромное развитіе нашихъ познаній, нашихъ умственныхъ и духовныхъ силъ убило въ насъ всякое сочувствіе къ пошлымъ забавамъ нашихъ предковъ. Англія, не дошедши до такого просвѣщенія, позволяетъ себѣ еще забавляться ими.

Впрочемъ, такъ какъ между разными плодами нашего новѣйшаго просвѣщенія кое-гдѣ выросла и англоманія, мы позволимъ себѣ иногда сказать нѣсколько словъ объ охотѣ, разумѣется, называя ея иностраннымъ (слѣдовательно болѣе благороднымъ) именемъ: *спортъ*. Кое-гдѣ у насъ были печатаны описанія Англійской полевой охоты и теоретическія статьи объ ней; но такъ какъ теорія остается всегда неясною, безъ практическихъ примѣровъ, то прилагаемъ переводъ изъ Англійскаго охотничьяго журнала и прибавляемъ примѣчанія для соображенія нашихъ мѣстныхъ охотниковъ.

«Въ Четвергъ, 14-го Ноября, стая лорда Джифорда собралась въ Кемпсфордѣ; но такъ какъ окружныя мѣста были поняты водой, пришлось подняться въ гору и выбрать мѣсто около Фурзли-Гила. Собакъ кинули въ островокъ подлѣ этого пресловутаго мѣста, и тотчасъ послѣ напуска вся стая заварила во всѣ голоса, попавъ на слѣдъ необыкновенно дикой и быстрой лисицы, такой, какая рѣдко попадается охотнику. Какъ только отозвались гончія, звѣрь бросился въ поле; сперва направился онъ въ островокъ Ледиламбъ, но укрыться не могъ: стая пронеслась сквозь этотъ островокъ, черезъ дорогу, черезъ другой островокъ Голикомъ-Лінзъ съ страшною быстротою. Въ это время

гоньба была такъ быстра, что не было возможности никому изъ охотниковъ удержаться при стаѣ, и когда собаки поровнялись съ Квениктономъ, при нихъ уже никого не было. Размякшая почва, разумѣется, также задерживала лошадей и давала противъ нихъ выгоду собакамъ; но такъ какъ стая нѣсколько замялась на дорогѣ подлѣ Квениктона, передовые охотники могли къ ней подоспѣть. Скоро послѣ она напала опять на слѣдъ, и усталыя лошади не успѣли вздохнуть. Лисица ударилась влѣво по направленію къ Реди-Токенъ, оставляя Шаръ-Боро на правой сторонѣ, и всѣ полагали, что она бросится въ островокъ около Бибори, но она своротила еще налѣво и понеслась полями къ Амблинктонской рощѣ. Лордъ Джифордъ и еще человѣка два старались поспѣвать за гоньбой, но остановлены были разливомъ рѣчки и принуждены дать крюка, разумѣется, къ крайнему своему прискорбію, потому что съ усталыми лошадьми и съ такими поратыми собаками, которыя вели во всѣ лопатки, самая маленькая остановка была уже важна. Въ эту минуту три собаки оторвались далеко впередъ отъ стаи по лисѣ, а стая значительно отстала. Причина этого неизвѣстна, но полагаютъ, что три переднія собаки перекинулись по слѣду черезъ заборъ, а между тѣмъ остальныя понеслись по другой сторонѣ, а справить ихъ во время было некому. Три переднія собаки повели прямикомъ къ Шаръ-Бороскому парку, стая за ними, и при стаѣ самъ лордъ Джифордъ, первый выжлятникъ Грантъ, и еще нѣсколько удальцовъ. Времени, отъ натека до этого мѣста; прошло ровно часъ. Тутъ подвернулась свѣжая лисица, и за нею увязалась вся стая, которую охотники сбили около Шаръ-Бороскаго парка, а три передніе гонца продолжали вести по первой лисицѣ, но загнать ее уже не могли. Такъ спасся этотъ лихой звѣрь, доставившій одно изъ самыхъ отличныхъ полей, какое когда либо и гдѣ либо было. Лисица отличная, и мы надѣемся, что она дастъ такую же породу для будущихъ охотниковъ. Мѣстность была превосходная: почти вездѣ гладь, широкія поля; и единственное непреодолимое затрудненіе встрѣтилось только подлѣ Амблинктонской рощи, гдѣ охотники поневолѣ свернули съ направленія, по которому гнала стая.

Всѣ лошади, которыя хотѣли поспѣть за стаей, были рѣшительно уничтожены. За всѣмъ тѣмъ мы должны сказать, что караковая лошадь подъ выжлятникомъ Грантомъ оказала необычайную рѣзвость».

Вотъ еще отрывокъ изъ другого описанія: «Въ слѣдующій Вторникъ, Ноября 26 дня, стая графа Фицъ-Гардинга отлично охотилась въ Старскомъ лѣсу. Трудно было тутъ ожидать хорошаго поля, и, разумѣется, удовольствіе въ этомъ случаѣ, какъ и всегда, было тѣмъ живѣе, чѣмъ неожиданнѣе. Огромное лѣсное пространство, заключающее въ себѣ лѣса Чедворскіе, Витингтонскій и Старскій, не подаетъ большой надежды на веселую гоньбу; таково, по крайней мѣрѣ, мнѣніе всѣхъ тѣхъ, которые считаютъ, что кромѣ открытаго поля нигдѣ потѣшиться нельзя, а конечно девяносто человѣкъ изъ ста такъ думаютъ», и проч. и проч.

На сужденіе нашихъ читателей и знатоковъ предлагаемъ слѣдующіе выводы изъ переведенныхъ нами отрывковъ.

Во-первыхъ, притязанія нѣкоторыхъ коннозаводчиковъ, равняющихъ быстроту лошади съ быстротою борзой собаки, становятся нѣсколько сомнительными и подвергаются обвиненію въ хвастовствѣ, когда Англія, классическая земля теперешнихъ скакуновъ, признаётъ, что кровныя лошади не могутъ поспѣвать по гладкому мѣсту за доброю стаею гончихъ; а извѣстно, что самая поратая гончая все-таки тупѣе самой тупой борзой.

Во-вторыхъ, что Англичане стараются охотиться съ гончими какъ можно болѣе въ открытыхъ мѣстахъ; слѣдовательно дорожатъ въ гончихъ особенно поратостью и не могутъ развивать въ своихъ гончихъ той тонкости и вѣрности чутья, которыя необходимы въ нашихъ лѣсныхъ мѣстахъ.

Въ-третьихъ, словесныя и даже печатныя увѣренія о томъ, будто бы Англійская стая можетъ безъ подставъ загонять матераго волка, не заслуживаютъ никакого довѣрія. Мы видимъ, что нерѣдко и лисица уходитъ въ Англіи отъ самыхъ отличныхъ стай, а всякій охотникъ знаетъ, сколько она тупѣе и стомчивѣе волка. Конечно случается, что и не съ Англійскою стаею удается загнать волка и даже матераго; но тогда можно сказать навѣрное, что это былъ или перестарокъ, или сытый, или больной звѣрь.

Наконецъ, хотя поратость Англійскихъ гончихъ и ихъ превосходство въ этомъ отношеніи передъ всѣми другими не подвергаются никакому сомнѣнію, хотя онѣ безспорно могутъ составить отличныя стаи для степныхъ мѣстъ: очевидно, что онѣ не могутъ никогда служить основою для стай, назначенныхъ къ гоньбѣ въ средней и довольно лѣсистой полосѣ Россіи. Одно дѣло заганивать лисицу по открытымъ полямъ, въ которыхъ главнымъ камнемъ преткновенія служитъ какая-нибудь водосточная канавка, обсаженная частымъ ивнякомъ, или по чистымъ островочкамъ, въ которыхъ вырѣзанъ всякій лишній прутикъ, — и другое дѣло гонять по нашимъ большимъ площадямъ, по дебрямъ и трущобамъ, по частому березовому молодятнику съ подсѣдомъ ельника и можжевельника, въ которомъ лисица пролѣзаетъ какъ по подземелью, а собака еле можетъ продраться. Англійская порода не на то выращена, и не тѣ въ ней развиты способности. Можно допустить ее, какъ примѣсь, увеличивающую поратость нашихъ гончихъ, но безспорно лучшею основою для стай въ средней Россіи будетъ служить Костромская порода, соединяющая необычайное мастерство, привязчивость и вѣрность чутья съ отличными ногами. Можетъ быть, многимъ охотникамъ неизвѣстно, что наша Костромская порода, тому еще лѣтъ 40 (какъ теперь, не знаю), особенно выкармливалась Татарами въ Нижегородской и Казанской губерніяхъ, и что она ведетъ свое начало отъ сѣрой желтоподпалой гончей Сибирской. Эта же порода служила основаніемъ славной породѣ Французскихъ гончихъ, извѣстныхъ подъ именемъ chien de greffier, которыя ведутъ свое начало также отъ сѣрыхъ желтоподпалыхъ гончихъ, присланныхъ въ подарокъ внукомъ Чингисхана Французскому королю Людовику Благочестивому.

Нашимъ охотникамъ не мѣшаетъ также знать, что въ Костромской и Вологодской губерніяхъ, еще недавно (тому не болѣе лѣтъ 20), были цѣлыя стаи собакъ, которыми въ старину очень дорожили на Западѣ, но которыя тамъ давно перевелись, именно собакъ изъ породы Святого Губерта, можетъ быть, извѣстной нашимъ читателямъ по Вальтеръ-Скотту. Эта порода отличныхъ, хотя нѣсколько пѣшихъ красноголовъ, была или бѣлая, или черная безъ отмѣтинъ, и превосходила всѣ

остальныя ростомъ, силою, вѣрностью чутья, звонкостью голоса густого съ заливомъ и необыкновенною красотою. Мнѣ еще случилось видѣть такую собаку въ гоньбѣ въ стаѣ, смѣшанной съ Англійскою породой и поэтому нѣсколько проносливой. Шумило никогда не велъ пе́редомъ, но справлялъ превосходно и славился тѣмъ, что въ одиночку брался съ волкомъ.

Статья, переведенная нами изъ Англійскаго журнала, доказываетъ, что у всѣхъ Англійскихъ охотниковъ находятся подробныя карты всѣхъ лучшихъ полевыхъ мѣстъ въ Англіи: этимъ объясняется занимательность такого подробнаго описанія поля, съ обозначеніемъ всѣхъ урочищъ. Поневолѣ улыбнешься, когда подумаешь, какъ трудно было бы разрѣшить такую задачу въ нашей безконечной Руси.

Вотъ еще переводъ статьи о борзыхъ собакахъ.

«Морозъ, который наступилъ очень рано и продолжался очень долго, не подавалъ большой надежды на удачную садку въ Ламбурнѣ; отъ этого съѣздъ былъ небольшой. Къ счастію, 16-го числа была оттепель, и земля отошла; можно было 17-го числа начать садки на золотой кубокъ и еще на два другіе приза. 17-го и 18 числъ былъ необычайно густой туманъ, но онъ садкѣ не помѣшалъ, и судья г. Никольсонъ держался такъ близко къ собакамъ, что ни разу ихъ съ виду не терялъ и могъ постоянно произносить приговоръ. 19-го числа утро было ясное безъ морозу, и садка была необыкновенно весела и удачна. Попадались русаки отличной рѣзвости, такъ что Биль-Скоттъ и Фрайтенемъ, пущенные на второй призъ, стали, не угнавъ ни разу зайца, а онъ продолжалъ бѣжать свѣжехонекъ какъ съ логова. Не хуже этого попался русакъ Федерсу и Бриліанту, пущеннымъ на золотой кубокъ: эти собаки славятся рѣзвостью и силой, и Федерсъ доказалъ свое достоинство, взялъ золотой кубокъ, а между тѣмъ русакъ ушелъ безъ угонки»...

«Русаковъ посажено много, а затравлено мало. Это дѣлаетъ честь хорошей выкормкѣ» *).

«Списокъ садки на золотой кубокъ».

«Г. Флечера Эмпресъ оскакала собаку г. Паркинсона той же клички; г. Матюса Бриліантъ оскакалъ г. Джонсева Джима;

*) А по нашему не дѣлаетъ большой чести рѣзвости собакъ.

г. Пальмера Персеверансъ оскакалъ г. Этваля Эмпресу; г. Паркинсона Пиратъ оскакалъ г. Крюскина Наша; г. Фоллеса Федерсъ оскакалъ г. Регента Рега; г. Миллера Поли оскакалъ г. Дафни Дунсфорфа; г. Этваля Виноръ оскакалъ г. Виндама собаку той же клички; г. Лоренса Леда оскакала г. Блаксмитсъ-Дотеръ Больса. Пересадка: Бриліантъ оскакиваетъ Эмпреса, Персеверансъ оскакиваетъ Пирата, Федерсъ оскакиваетъ Поли, Виноръ оскакиваетъ Леду. Вторая пересадка: Виноръ оскакиваетъ Персеверанса, Федерсъ оскакиваетъ Бриліанта. Рѣшительная садка: Федерсъ оскакиваетъ Винора».

Мы это выписали для того только, чтобы показать, каковъ порядокъ садки въ Англіи: онъ, какъ видно, болѣе похожъ на порядокъ рысистаго бѣга, гдѣ пускаются двѣ или три лошади вдругъ, чѣмъ на порядокъ скачки, въ которой пускается вдругъ неопредѣленное число лошадей. Впрочемъ, изъ сдѣланныхъ нами выписокъ можно уже рѣшительно видѣть, какъ неосновательно мнѣніе нѣкоторыхъ приверженцевъ всего чужого, будто Англійская борзая превосходитъ наши доморощенныя породы и соединяетъ въ себѣ въ ровной степени прыткость и силу. Какъ бы ни было велико разстояніе, въ которомъ сажали зайцевъ (а оно не могло быть слишкомъ велико при туманѣ); какъ бы ни были рѣзвы русаки (а извѣстно, что наши степнячки далеко превосходятъ быстротою всѣхъ другихъ русаковъ), спрашивается: слыханое ли дѣло, чтобы свора Крымаковъ, приведенныхъ на садку, стала вполнѣ, не доскакавъ русака? Положимъ, что русакъ можетъ уйти; но собака стала! и по чернотропу! и по мягкой землѣ! и эта собака была изъ первыхъ на второмъ призѣ; а та, которая выиграла первый призъ, прогнала русака безъ угонки. Очевидно послѣ этого, что Англійскія борзыя не могутъ имѣть даже и притязанія равняться съ нашими Горскими или Крымками въ силѣ. Что же касается до прыткости, то ее трудно узнать на садкѣ; но тоже и трудно ее предполагать въ собакѣ, которая проглядѣла русака безъ угонки. Мы не имѣемъ нисколько намѣренія выставлять Англійскую породу борзыхъ, какъ породу не заслуживающую никакого вниманія. Она имѣетъ свои добрыя качества; она можетъ быть полезна въ помѣси, чтобы исправить нѣкоторые пороки на-

шихъ домо̀рощенныхъ породъ; она увертлива на угонкахъ, довольно красива, отличается иногда полнотою черныхъ мясъ и тетивою; но почти никогда не имѣетъ хорошихъ ребръ, какъ слѣдуетъ, до локотковъ, и рѣдко имѣетъ хорошую степь, т. е. совсѣмъ безъ переслежины; наконецъ, она далеко уступаетъ прыткостью и даже красотою склада нашей густопсовой, а силою и крѣпостью ногъ съ Крымакомъ даже не можетъ тянуться. Кажется, вообще можно сказать, что, имѣя дома такія отличныя породы и съ такими разнообразными достоинствами, какъ густопсовую съ ея разными оттѣнками, клоками (которые мы также причисляемъ къ густопсовой), бурдастыми и прибурдями, и Горскую съ ея безконечнымъ разнообразіемъ, намъ не для чего искать породы заграничной, и что искусный охотникъ можетъ составить помѣси, соединяющія въ себѣ всѣ возможныя совершенства борзой собаки. Но для этого надобно бы ввести два обычая:

1. Призовыя садки. Ихъ въ Англіи болѣе сотни; многіе призы выше двѣ тысячъ рублей кромѣ закладовъ, а вся оборотная сумма на нѣсколько сотъ тысячъ.

2. Не презирать всего своего и не кланяться всему чужому, что̀ за нами водится не въ одной только псовой охотѣ, а и во многихъ другихъ случаяхъ.

У насъ каждый охотникъ предоставленъ своему собственному произволу, а что̀ еще хуже—своему собственному самолюбію, которое его увѣряетъ, что въ цѣломъ мірѣ нѣтъ собакъ рѣзвѣе его своры, и первая собака, которая ее оскачетъ, уже кажется ему чудомъ. Отъ этого у насъ перераживаются породы, да и самое знаніе дѣла не можетъ развиться у охотниковъ такъ, какъ бы слѣдовало. Каковы бы были познанія коннозаводчика, который кромѣ своего завода ничего ни видалъ? Въ прежнее время, когда Русскіе помѣщики жили побольше въ деревнѣ, когда разныя степени просвѣщенія и богатства не клали еще такихъ рѣзкихъ преградъ между людьми, съѣзды полевые, въ которыхъ нерѣдко собиралось по 20 и 30 своръ, замѣняли отчасти правильную садку и служили къ улучшенію псовой охоты. Эти съѣзды уже сдѣлались невозможными съ тѣхъ поръ, какъ мы подвинулись въ про-

свѣщеніи; съ тѣхъ поръ, какъ всякій образованный человѣкъ углубился въ ученое и плодотворное созерцаніе иностранныхъ журналовъ и романовъ, а всякій богатый человѣкъ углубился въ созерцаніе своего собственнаго величія, и никто уже не хочетъ замарать своего ума—соприкосновеніемъ съ менѣе очищенными понятіями, а дома своего присутствіемъ неравныхъ ему гостей. Теперь очевидно одни только правильныя призовыя садки могутъ еще служить къ поддержанію и усовершенствованію нашихъ борзыхъ породъ и къ сохраненію нашей старинной охоты, если ей суждено устоять противъ громаднаго развитія нашей образованности. Англія въ этомъ дѣлѣ достигла нѣкотораго совершенства, хотя имѣла только одну породу, и то довольно посредственную; а наши ревностные Англоманы ради-радехоньки пользоваться плодами чужихъ трудовъ и чужаго знанія и отзываться съ величественнымъ презрѣніемъ о домашнихъ богатствахъ, съ которыми справиться сами не умѣютъ.

Впрочемъ, должно замѣтить, что такъ называемая Англійская порода совсѣмъ не принадлежитъ Англіи. Въ древнихъ памятникахъ изображеніе борзой съ острыми ушами, откинутыми назадъ, сопровождаетъ всегда Діану, богиню звѣроловства, и тоже самое изображеніе повторяется во многихъ древнихъ барельефахъ и статуяхъ, то отдѣльно, то въ охотничьихъ группахъ. Вся эта порода ведетъ свое начало изъ южной Греціи, или по крайней мѣрѣ тамъ была первоначально усовершенствована. Римляне называли ее *Лаконъ*, вѣроятно по имени Лаконійской области, если только это не испорченное имя, происходящее отъ *лагосъ* (заяцъ). Они же ее и развели во всей области, имъ подвластной, отъ Гибралтарскаго пролива до середины Германіи и горной Шотландіи. Эта порода была въ большой чести и въ эпоху среднихъ вѣковъ. Борзая, такъ же какъ и соколъ, не могла принадлежать вассаламъ и вообще никому, кромѣ чистородныхъ и чистокровныхъ рыцарей; за то она тѣшила ихъ въ продолженіе ихъ жизненнаго поприща и часто, изваянная изъ камня, ложилась на ихъ великолѣпную могилу. Вмѣстѣ съ рыцарствомъ распространилась она и за предѣлы Римскаго міра по всѣмъ областямъ, населеннымъ Германо-Романскимъ племенемъ. Впрочемъ, Ирландія,

долго жившая самобытною жизнію, имѣла свою породу теперь едва ли уже не погибшихъ борзыхъ.

Труднѣе сказать, гдѣ начало породы, которую мы называемъ Крымскою или Горскою и которая отличается длинными и висячими ушами, похожими на уши гончихъ и лягавыхъ собакъ. Эта порода очевидно степная; она уступаетъ другимъ въ прыткости на короткѣ, но отличается необычайною, неутомимою силою. Самыя чистыя ея примѣты находятся и досихъ поръ въ Аравіи; предѣлы ея соотвѣтствуютъ предѣламъ Магометанскаго міра: поэтому позволительно думать, что и колыбель ея была въ старину тамъ же, гдѣ колыбель Магометанства. Аравитянинъ-завоеватель никогда не забывалъ своей родины. На край міра переносилъ онъ все, чѣмъ дорожилъ въ своей родимой пустынѣ: и быстраго коня, которымъ усовершенствованы всѣ породы конскія, и свою неутомимую борзую. Вѣроятно, вислоухая Аравійская собака, всегда сопровождавшая своего господина, грызлась съ востроухою Римскою собакою на поляхъ Пуатьерскихъ, въ то время, какъ боевой молотъ Нѣмца Карла спорилъ съ кривою саблею Абдеръ-Рахмана о томъ, кому владѣть Франціей. Побѣдитель Аравитянина, Турокъ, взялъ отъ него и собаку борзую вмѣстѣ съ Исламизмомъ и развелъ ее далеко и широко по земному шару; но почти вездѣ въ завоеванныхъ областяхъ видны еще слѣды прежнихъ породъ, измѣнившихъ чистоту степной собаки. Къ этимъ признакамъ помѣси относимъ мы ухо съ парикомъ, ухо съ подпорцемъ, псовину на правилѣ, прибурдь и т. д. На Кавказѣ, въ самой глубинѣ его горныхъ долинъ, уцѣлѣла еще отчасти старая порода, нисколько не похожая на такъ называемую Горскую борзую. Собаки Термигойцевъ отличаются рѣзко отъ всѣхъ другихъ псовиною, шириной оклада и приподнятыми кверху ушами. По крайней мѣрѣ таково свидѣтельство Кавказскихъ жителей.

Точно такъ же, какъ граница Римскаго или Германо-Романскаго міра опредѣляется борзыми съ острыми, назадъ опрокинутыми ушами, а міръ Ислама вислоухими, такъ и міръ Славянскій можетъ гордиться своею самобытною породою. Густопсовая принадлежитъ очевидно области лѣсной, она усту-

наетъ своимъ соперницамъ въ силѣ, т. е. въ дальней доскачкѣ, но далеко превосходитъ ихъ своею почти баснословною прыткостью на короткѣ; она рослѣе, гораздо красивѣе, несравненно сильнѣе въ боевой схваткѣ, злобнѣе на дикаго звѣря и въ то же время послушнѣе. Ея отличительные признаки: длинная густая и мягкая псовина, длинный, сухой и необыкновенно складный щипецъ; наконецъ, прямое ухо, поднятое къ верху, какъ будто на сторожѣ, ухо по пословицѣ: «держи ухо востро». Намъ надобно дорожить такою прекрасною и чисто домашнею породою, съ такимъ прекраснымъ складомъ и съ такими умными ушами.

Мы надѣемся, что охотники примутъ благосклонно эти примѣчанія на статьи Англійскаго охотничьяго журнала, а остальные читатели не отвергнутъ нашей исторической догадки, потому только, что она основана на псовой охотѣ.

# Вмѣсто введенія

КЪ СБОРНИКУ ИСТОРИЧЕСКИХЪ И СТАТИСТИЧЕСКИХЪ СВѢДѢНІЙ О РОССІИ И О НАРОДАХЪ, ЕЙ ЕДИНОВѢРНЫХЪ И ЕДИНОПЛЕМЕННЫХЪ *).

Римъ, лицо живое и властительное, заключилъ въ себѣ всю исторію Европы и судьбу человѣчества.

Во времена Кесарей достигъ онъ крайней степени могущества, и тогда обнаружилась слабость его, естественная принадлежность всякаго коллективнаго лица. Для того, чтобы Римъ могъ продолжать свое владычество надъ вселенной, онъ долженъ былъ воплотиться въ одно лице человѣческое. Республика уступила Имперіи.

Владыка всего образованнаго міра не могъ долго оставаться Римляниномъ. Отношенія его къ родинѣ исчезли передъ новымъ отношеніемъ къ народамъ, покореннымъ Республикою и переданнымъ ею въ руки Императора.

---

*) Этотъ Сборникъ изданъ роднымъ племянникомъ жены А. С. Хомякова Д. А. Валуевымъ, въ 1845 году.—Статья Хомякова вызвала возраженіе, напечатанное въ Отечествен Запискахъ 1846 года. На это возраженіе Хомяковъ отвѣчалъ мимоходомъ, въ статьѣ, напечатанной въ Моск. Сборникѣ 1847 г.: „О возможности Русской художественной школы"; въ выноскѣ (см. въ нашемъ изданіи томъ I-й). Т. Н. Грановскій вступился за критика Отеч. Записокъ и возражалъ Хомякову въ Отеч. Запискахъ 1847 года. Хомяковъ отвѣчалъ Грановскому въ 86 № Московскаго Городскаго Листка; отвѣтъ вызвалъ новый отвѣтъ со стороны Грановскаго (въ Моск. Вѣдомостяхъ), которому Хомяковъ снова возразилъ статьею, помѣщенною въ томъ же Городскомъ Листкѣ того-же 1847 года. По примѣру редакціи Собранія сочиненій покойнаго Т. Н. Грановскаго, мы также, для полнаго уясненія ученой полемики, перепечатываемъ здѣсь, вмѣстѣ съ статьями Хомякова, и возраженія Грановскаго.

Прим. и з д.

Преемники Августа распространили мало-по-малу право гражданства на всѣхъ своихъ подданныхъ, и Римъ исчезъ въ своихъ владѣніяхъ. Но государство, созданное силою и скрѣпленное узами внѣшняго единства, безъ всякой внутренней связи, не могло устоять. Имперія стала клониться къ упадку.

Въ эту эпоху паденія Великій Константинъ поднялъ надъ Римскимъ міромъ знамя Креста. Имперія приняла въ себя новый духъ человѣческій. Но Христіанство, имѣющее въ себѣ достаточно силъ на основаніе новыхъ государствъ и охраненіе ихъ отъ всякаго чуждаго напора, не сжилось съ старымъ Римомъ. Имперія разрушилась.

Отъ нея уцѣлѣла ея восточная половина, болѣе просвѣщенная, болѣе независимая въ духовномъ отношеніи отъ Римскаго міра и поэтому живѣе и глубже принявшая въ себя начало Христіанское. Но Имперія Византійская не могла уже въ себѣ заключать всю полноту Римской державы и упала мало-по-малу въ разрядъ государствъ второстепенныхъ,—частныхъ лицъ въ человѣческой общинѣ, нѣкогда повиновавшейся державному единству Рима.

Съ паденія Рима начинается собственно исторія Европы. Государственная жизнь обхватываетъ мало-по-малу всѣ ея области до самаго далекаго Сѣвера. Кельты Гальскіе и Британскіе и Иберцы Испанскіе, прославленные въ древнихъ преданіяхъ и нѣкогда потрясавшіе просвѣщенныя государства Юга, не могли уже воспользоваться Римскимъ наслѣдствомъ. Они впитали въ себя чуждое просвѣщеніе, приняли чуждый языкъ и утратили всѣ стихіи, на которыхъ основывается возможность самобытной дѣятельности. Судьба Европы перешла отъ Римлянина въ руки двухъ великихъ и коренныхъ племенъ Европы: Германцевъ и Славянъ. Первое движеніе народовъ, первые удары, нанесенные Риму, за исключеніемъ скоро побѣжденныхъ Даковъ, принадлежатъ Германцамъ. Движеніе ихъ было неправильнымъ противодѣйствіемъ противъ завоевательнаго напора всемірной державы. Въ одно время семьи Франковъ и Алемановъ переходятъ черезъ Римскія области и врѣзываются въ Галлію; другія мелкія дружины прорываются черезъ Альпы, и великіе Готѳы, одолѣвъ

Дунайскую преграду, грозятъ Византіи. Избытокъ новыхъ силъ, вскипѣвшихъ въ племени Германскомъ, бросаетъ его въ одно время на міръ Римскій и область восточную. Эрманарихъ покоряетъ приморье Эвксина, страну при-Дунайскую, среднюю часть сѣверной полосы Россіи, въ которой Іорнандъ уже знаетъ имена, получившія въ позднѣйшее время великую историческую извѣстность.

Налетъ Великихъ Гунновъ перемѣнилъ направленіе движенія Германскаго. Кто бы ни были эти воинственные выходцы при-Волжья,—послѣдствіе ихъ налета ясно. Удары Атиллы были направлены болѣе на область Германскую, чѣмъ на Римъ. Византію онъ оставилъ въ совершенномъ покоѣ, и Западная Имперія, кажется, навлекла его гнѣвъ только тѣмъ, что подала помощь и убѣжище Германцамъ. Ослабленные и испуганные Готы, Бургундцы, Свевы, Аланы, бросились всѣ на Западъ. Даже послѣ смерти великаго завоевателя они не смѣли или не могли возвратиться къ странамъ восточнымъ, откуда налетѣла на нихъ Гуннская буря, и поселились навсегда въ новопокоренныхъ ими областяхъ, за Пиренеями, за Рейномъ, въ Италіи и на Британскихъ островахъ, гдѣ смѣшанное племя Германское Англо-Саксовъ и едва ли Германскіе Варины разрушили царство Кельтовъ, уже не защищаемыхъ Римлянами и безсильныхъ для собственной защиты. Послѣ нашествія Гунновъ и бѣгства Германцевъ на Западъ, на Востокѣ Европы внезапно является цѣлый міръ Славянскихъ народовъ.

Примыкая сѣверною и восточною своею границею къ Финно-Турецкимъ племенамъ, Славяне многое заимствовали отъ нихъ въ бытѣ военномъ. Примыкая южными областями къ Византійской Имперіи, они мирно принимали отъ нея многія стихіи просвѣщенія, не смотря на частыя и враждебныя столкновенія. Наконецъ къ Западу они граничили съ міромъ Германскимъ, откинутымъ съ этой стороны въ прежніе естественные предѣлы Гуннскимъ нашествіемъ. Нѣтъ сомнѣнія, что на всѣхъ границахъ, раздѣляющихъ не государства, но племена осѣдлыя, составляется, въ продолженіи времени, мѣшанное народонаселеніе, равно принадлежащее обоимъ мірамъ, какъ бы они ни были различны между собою.

Такимъ образомъ Германцы и Славяне при своей встрѣчѣ составили множество мелкихъ племенъ, которыхъ наука не смѣетъ приписать ни Германіи, ни Славянству, и слѣдовательно положительныя границы обѣихъ областей не могутъ быть опредѣлены съ тою математическою строгостію, которая, не будучи совершенно необходимою для человѣческаго просвѣщенія, составляетъ лучшую отраду въ жизни ученыхъ мужей. Можно считать теченіе Эльбы и Богемскія горы восточнымъ предѣломъ Германскимъ и западной окраинной Славянъ, хотя нѣтъ сомнѣнія, что немногочисленныя отрасли Германскія жили между Эльбой и Одеромъ, и множество Славянскихъ общинъ были вкраплены въ Германскую область отъ Эльбы до самаго Рейна. Немногочисленные, хотя исторически важные обломки Кельтскаго племени и Кавказо-Сарматскаго (Омброны, Котины, Язиги) были заключены въ области Славянской; но воинственный духъ Кельтовъ выбросилъ бо́льшую часть изъ нихъ на Югъ, за Дунайскую преграду, хотя нѣкоторыя области, какъ, напр., Галиція, сохранили память объ нихъ въ своемъ названіи, и малочисленные Сарматы исчезли въ безконечномъ мірѣ Славянскихъ семей.

Западная и большая часть южной Европы пала, какъ мы уже сказали, на долю Германцевъ; этому племени принадлежитъ все позднѣйшее развитіе и почти вся исторія просвѣщенія Европейскаго. Но чистое Германство могло только находиться въ старыхъ предѣлахъ племени, а внѣ ихъ были смѣшенія и жизнь не нормальная. Какое бы ни было устройство общинъ между Рейномъ и Эльбою, уже за Рейномъ и за Альпами оно не могло быть инымъ чѣмъ, какъ военнымъ.—Вѣроятно и прежде постоянное столкновеніе Германцевъ съ Римлянами и вѣковая борьба между Имперіею и семьями, составлявшими въ послѣдствіи союзъ Франкскій, ввели въ самую внутренность Тевтонской земли дикій бытъ, преобладаніе силы, устройство дружинное и всѣ условныя начала, на которыхъ строятся государства, безъ тѣхъ нравственныхъ началъ, которыми государства освѣщаются. Семьи, болѣе удаленныя отъ Римскихъ предѣловъ, сохранили съ большей чистотой семейное начало и характеръ человѣческій. Таковы въ особенности Саксонцы, которыхъ впрочемъ ни по

языку, ни по обычаямъ, ни по религіи, не должно считать за чистыхъ Германцевъ. Къ несчастію, именно тѣ семьи, которыя были покорены Римской власти, которыя утратили уже многое изъ своей народности и первобытныхъ достоинствъ въ наемной службѣ чужеземцу, въ наслажденіяхъ развратнаго и роскошнаго Рима и въ бунтахъ, въ которыхъ одно только коварство дикаря могло оспаривать торжество у образованной силы Римлянъ (какъ, напр., въ возстаніи Германца Арминія и умерщвленіи Варовыхъ легіоновъ), эти самыя семьи, болѣе другихъ пріобыкшія къ войнѣ и развившія въ себѣ энергію завоевательныхъ народовъ, заняли первое мѣсто въ жизни Западной Европы. Покоривъ Галлію, Франки, удержанные съ Юга Готѳами, а послѣ того непобѣдимою силою Аравитянъ, опрокинулись снова на Востокъ и, послѣ долгой борьбы, уничтожили соперничество Алеманновъ и Саксонцевъ, которые безспорно во всѣхъ нравственныхъ отношеніяхъ стояли выше своихъ побѣдителей. Германія исказилась возвратомъ въ ея нѣдра уже искаженной стихіи Германской. Такова была судьба Средней и Западной Европы; но и на Сѣверо-западѣ, въ островахъ, гдѣ поселились лучшія изъ Германскихъ семей, судьба не дала развиться мирному началу и чистому общинному устройству, перенесенному Саксонцами въ Англію и сохраненному ими, не смотря на долгія войны съ Кельтами-туземцами. Норманны бездомные, безсемейные и бездушные, передъ судомъ людей, безпристрастно оцѣнивающихъ животное мужество и животную доблесть, Норманны разрушили старую Англію и перенесли въ нее весь гнусный развратъ и весь безчеловѣчный бытъ, которому научились они во Франціи и которому Франки учили всю Европу.

Взглядъ на міръ Германскій опредѣляетъ значеніе ихъ восточныхъ сосѣдей — Славянъ. Нетронутые Римомъ, который коснулся только южной ихъ страны и не проникъ въ глубину ихъ безконечныхъ жилищъ, никогда не выселявшіеся въ чуждую область и не развращавшіе своей внутренней жизни соблазнительнымъ преступленіемъ завоеваній, Славяне сохраняли неприкосновенно обычаи и нравы незапамятной старины. Имъ неизвѣстна была случайность дружиннаго

устройства, основаннаго на дикой силѣ, не удержанной никакими нравственными законами. Святыня семейная и чувства человѣческія воспитывались простодушно между могилой отцовъ и колыбелью дѣтей. Землепашество, трудами своими питающее міръ, и торговля, предпріимчивостію своею связывающая его концы, процвѣтали въ безыскусственныхъ общинахъ подъ безыскусственными законами родового устройства. Таковъ былъ характеръ областей отъ Дона до Эльбы. Успѣшная борьба съ Финнами и Сарматами не развратила Славянъ, потому что святая война за родину не похожа своими послѣдствіями на неправедную войну завоевателя. Сѣверо-востокъ Европы ждалъ Христіанства.

Славянская земля Гетовъ и Даковъ на берегахъ Дуная получила новое имя съ новымъ приливомъ одноплеменниковъ, двинувшихся вмѣстѣ съ Гуннами отъ береговъ Волги,—Болгаръ. Мщеніе за угнетеніе старожиловъ при-Дунайскихъ Римлянами, во время ихъ владычества, новое движеніе, данное Гуннами всему міру Славянскому, и наконецъ безспорная примѣсь Турецкихъ стихій въ семьѣ Болгарской, заставили ее вступить на поприще завоеваній, вообще чуждое Славянамъ. Болгары съ ожесточеніемъ напали на Восточную Имперію, едва устоявшую противъ ихъ напора. Во время сомнительной борьбы, отъ пригорій Кавказскихъ подвинулось на Западъ кочевое полчище воинственныхъ Аваровъ, равно чуждыхъ Германцамъ и Славянамъ. Они грозили Славянамъ войною и въ тоже время предлагали свое оружіе въ защиту отъ сосѣдей. Семьи слабѣйшія и менѣе привычныя къ боямъ приняли предложеніе. Болѣе воинственные и могучіе Анты и Болгары были побѣждены и неволею загнаны въ союзъ. Незванные защитники обратили вскорѣ самихъ же Славянъ въ орудіе своихъ завоеваній. Неудержимымъ потокомъ бросились нѣкогда мирныя семьи на обезсиленную Византію. Отъ Адріатики до Эгейскаго моря, отъ Дуная до южной оконечности старой Эллады, исчезли и села, и города, и народъ, и памятники древняго народа. Имперія погибала. Ее сперва защитили самые Авары, не позволившіе Славянамъ окончить завоеваніе, которое поставило бы ихъ въ независимость отъ мнимыхъ союзниковъ; окончательно спасли ее

другія Славянскія семьи, Сербы и Хорваты, приглашенные Ираклiемъ въ при-Дунайскую пустыню. Около столѣтія продолжалось рабство обманутыхъ и угнетенныхъ Славянъ. Насилiе Аваровъ и наглое нарушенiе условій союза истощили терпѣнiе при-Карпатскихъ семей, и общее возстанiе подвластныхъ положило конецъ власти Аварской: исчезъ почти безъ слѣдовъ народъ, громившій всю южную и среднюю Европу. Снова возстала власть Болгаръ, въ видѣ государства уже стройнаго и готоваго принять благодатное начало просвѣщенія. Волны вскипѣвшаго моря улеглись. Славяне, завоеватели древней Эллады, скоро отстали отъ воинственнаго быта, даннаго имъ извнѣ, и возвратились къ тихому быту своихъ предковъ. Они дали новыя имена рѣкамъ и горнымъ хребтамъ, они назвали приморьемъ *(Морею)* старый Пелопонезъ; но вскорѣ, прельщенные Эллинскимъ просвѣщенiемъ и озаренные свѣтомъ кроткой вѣры, они приняли и языкъ, и обычаи побѣжденнаго народа. Исторія указываетъ въ Мореотѣ на Славянина; новый міръ видитъ въ немъ Эллина.

Между Славяниномъ и Византiйцемъ, послѣ долгихъ и кровавыхъ распрей, наступило время мира и союза. Изъ стѣнъ Византіи, изъ горныхъ монастырей, изъ малыхъ семей Славянскихъ, уже принявшихъ Христіанство, выступали кроткіе завоеватели, вооруженные благовѣствованiемъ вѣры. Съ радостною покорностію были они приняты въ вольныхъ общинахъ Славянскаго міра. Изъ дома въ домъ, изъ области въ область, на Востокъ и Западъ и дальній Сѣверъ шла проповѣдь Евангелія, торжествующая въ духѣ любви и говорящая словомъ народнымъ. Болгары и Хорваты, Чехи, Моравцы и Ляхи вступили въ одно церковное братство. Безпредѣльная новорожденная Русь, связанная еще только условнымъ союзомъ единоначалія въ дружинѣ, получила въ единствѣ вѣры сѣмя жизненнаго единства, выраженнаго именемъ Руси Святой.

Западное патріаршество, уже оторвавшееся отъ вселеннаго равенства, не хотѣло уступить Православію его новыхъ и обширныхъ завоеваній. Миссіонеры, высланные Римомъ, вступили въ соперничество съ проповѣдниками, посланными на подвигъ внутреннимъ велѣнiемъ теплой вѣры и духовной любви.

Различіе исповѣданій было незамѣтно для новообращенныхъ Христіанъ, и Западное ученіе мало-по-малу водворилось въ Православную область. Духовенство Западное, слѣдуя давнишней политикѣ, избрало новые пути для своей дѣятельности. Между тѣмъ какъ Православіе обращалось къ хижинѣ земледѣльца, Католицизмъ вступалъ въ богатые дворы владѣльцевъ и родовыхъ князей, обѣщая не только духовныя награды, но и усиленіе власти мірской. Православіе созидало органически общины христіанскія, оставляя избраніе епископа, какъ послѣдній вѣнецъ, для общинъ уже совершенныхъ; Католицизмъ посылалъ миссіонера - епископа какъ полководца, созывающаго дружину прозелитовъ. Такимъ образомъ вмѣстѣ съ исповѣданіемъ Западнымъ вкрадывалась и прелесть Западной стихіи аристократической, легко соблазнившей народныхъ правителей въ Западно-Славянскихъ общинахъ. Чехія, Моравія и менѣе чисто-Славянскіе Ляхи подчинились Римскому двору, забывъ своихъ первыхъ учителей, не льстившихъ гордости человѣческихъ страстей и не обѣщавшихъ никакихъ наградъ, кромѣ небесныхъ.—Римъ исказилъ начало духовное; Германія исказила начало общинное. Къ счастію, соблазны Запада не проникли въ Россію, Сербію и Болгарію, области, далекія отъ міра Германскаго, и слабо подѣйствовали на горныя семьи въ землѣ Иллирійской и Хорватской. Въ послѣдствіи часть этихъ областей была отторгнута отъ Православной церкви неслыханнымъ насиліемъ Римскихъ крестоносцевъ и жестокостями, которыхъ разсказъ едва вѣроятенъ.

На Югѣ семья Сербская взяла верхъ надъ Болгарскою и основала впослѣдствіи сильное государство, утратившее свою самостоятельность въ напорѣ Турецкомъ, но сохранившее свои жизненныя начала и залогъ будущаго развитія.

На Сѣверъ отъ Сербіи богатыя равнины при-Дунайскія и скаты Карпатскихъ горъ перешли во владѣніе Финно-Турецкаго племени Мадьяровъ, и древніе туземцы-Славяне потеряли свою государственную независимость, но также какъ Сербы, не утратили еще ни народнаго характера, ни правъ на общеніе съ жизнью Славянскаго міра. Еще дальше, Чехія и Моравія, то сливаясь въ одну государственную систему, то

снова раздѣляясь, продолжали нѣсколько вѣковъ сряду упорную, не безславную, но безполезную борьбу противъ напора міра Германскаго и еще гибельнѣйшаго напора своихъ одноплеменниковъ Ляховъ. Нѣтъ сомнѣнія, что могучая держава Святополка Моравскаго могла бы легко устоять противъ безсвязныхъ усилій Германской имперіи, вѣчно терзаемой внутренними раздорами: паденіе Чехіи и Моравіи зависѣло не отъ силы внѣшнихъ враговъ, но отъ внутренняго искаженія самаго общества, которое приняло въ одно время чуждую стихію Германскаго аристократизма и духовное ученіе Запада, подчинившаго вѣру раціонализму Римскаго міра, а церковь дружинному строю и всѣмъ страстямъ міра Германскаго. Царство Святополка исчезло въ системѣ государствъ Германскихъ; но еще прежде своего конечнаго паденія, началомъ духовной реформы въ лицѣ Гуса и стремленіемъ къ возврату въ лоно Православія, оно нанесло тяжелый ударъ Римскому двору, нѣкогда подавившему самобытное развитіе Чеховъ и Моравцевъ. Еще далѣе, воинственная семья Ляховъ, болѣе другихъ принявшая въ себя примѣсь иноземныхъ стихій (Кельтовъ и Сарматовъ) и вмѣстѣ съ ними характеръ аристократическихъ дружинъ, подпала вполнѣ вліянію Римскаго духовенства и слѣдовательно Западнаго міра, отъ котораго она получила свое одностороннее направленіе. Не по неволѣ, не вслѣдствіе насилія, согласилась Польша примкнуть къ Германіи, унизиться до состоянія вассала и сдѣлаться орудіемъ Римскаго и Германскаго властолюбія, но по внутреннему сочувствію высшаго сословія, еще долго стыдившагося Славянскаго имени и гордившагося названіемъ завоевателей Сарматовъ. Католицизмъ, чуждый остальнымъ Славянскимъ семьямъ, нашелъ въ Польшѣ или, лучше сказать, въ ея правительственныхъ дружинахъ — ревностныхъ и въ тоже время обманутыхъ поборниковъ. За всѣмъ тѣмъ это ложное и не-Славянское направленіе Польши зависѣло не столько отъ коренного племени Ляховъ, сколько отъ иноземныхъ стихій, овладѣвшихъ имъ. Оно рѣшило историческую судьбу Польши, но само должно исчезнуть въ ней по мѣрѣ усиленія истинно-народнаго и чисто-Славянскаго характера, точно также какъ, не смотря на вѣковую борьбу, стихія

Саксонская беретъ въ Англіи верхъ надъ утѣснителемъ-Норманномъ. Преобладаніе Римско-германскаго начала въ Польшѣ рѣшило судьбу ея Сѣверо-западныхъ сосѣдей.

Въ X вѣкѣ Германскій міръ, торжествующій на всемъ Западѣ, кромѣ Пиренейскаго полуострова, началъ съ большею силою напирать на при-Эльбскихъ Славянъ. Искаженное Христіанство, услужливымъ лицемѣріемъ прикрывая своекорыстіе Германскаго міра, подняло знамя Креста передъ завоевательными дружинами. Церковь, омытая кровью мучениковъ и основанная на ихъ костяхъ, вооружилась мечомъ Римскаго Кесаря. Славяне, мученики за родину и за свободу, возненавидѣли Христіанство; они не могли узнать его въ церкви, забывшей свое святое начало. Ожесточенная и слѣпая борьба началась на Эльбѣ между мірами восточныхъ Славянъ и западныхъ Тевтонцевъ.

Сперва побѣждавшая по опытности своей въ бояхъ, потомъ побѣжденная силою могучаго племени, стоящаго за правду и родовую вольность, Германія при Св. Генрихѣ ожидала съ трепетомъ своего паденія. При-балтійскіе Венды сплотились въ крѣпкій союзъ. Чехія сзывала около себя своихъ братьевъ для окончательной борьбы съ Тевтонскими утѣснителями. Тогда-то Польша, забывшая обязанности свои къ одноплеменникамъ и увлеченная въ одно время властолюбіемъ своихъ правителей и еще бо́льшимъ властолюбіемъ Римскаго духовенства, предала свою воинственную силу на службу Германцамъ, выговоривъ себѣ только право безнаказанно губить своихъ братьевъ. Имперія приняла предложенныя условія, и Западные Славяне погибли. Община, измѣнившая братскому союзу и два раза спасшая Германію, сперва отъ Славянъ, потомъ отъ Турокъ, пожала впослѣдствіи плоды своего ложнаго направленія и своей измѣны; но Вендское поморье и при-Эльбскія семьи погибли безъ возврата.

Быть можетъ, Провидѣніе, не благословившее праведныхъ подвиговъ земли Вендской, спасло стихію Славянскую отъ искаженія. Завоеватели области Германской, Славяне, повторили бы въ исторіи міра тѣже самыя явленія, которыя сопровождали торжество Тевтоновъ надъ Римомъ и исказили бы въ нихъ начало человѣческое.

Долго страдавшій, но окончательно спасенный въ роковой борьбѣ, болѣе или менѣе во всѣхъ своихъ общинахъ искаженный чуждою примѣсью, но нигдѣ не заклейменный наслѣдственно печатью преступленія и неправеднаго стяжанія, Славянскій міръ хранитъ для человѣчества, если не зародышъ, то возможность обновленія.

---

## Письмо изъ Москвы

Т. Н. ГРАНОВСКАГО.

Въ „Московскомъ Сборникѣ“ 1847 года напечатана статья г. Хомякова „О возможности Русской художественной школы“. Оставляя другимъ разборъ самой статьи, замѣчательной именемъ автора и странностію, не впервыя, впрочемъ, высказанныхъ мнѣній, я считаю нужнымъ обратить вниманіе читателей только на выноску, находящуюся на стр. 327 — 28. Дѣло идетъ о критикѣ изданнаго покойнымъ Валуевымъ „Сборника историческихъ и статистическихъ свѣдѣній“, напечатанной въ Іюньской книжкѣ „Отечественныхъ Записокъ“ прошлаго года. Можетъ быть, нѣкоторымъ изъ читателей еще памятно содержаніе этой статьи, которой нельзя не отнести къ числу замѣчательныхъ явленій нашей журнальной литературы. Прекрасныя особенности изложенія и взгляда даютъ право узнать въ безъименномъ рецензентѣ молодого ученаго, уже извѣстнаго дѣльными изслѣдованіями по исторіи Русскаго права и древней Руси вообще. Но критика „Отечественныхъ Записокъ“ не понравилась г. Хомякову. Приводимъ его приговоръ вполнѣ: „Этотъ рецензентъ, повидимому, очень „добродушно увѣряетъ меня, что Гунны не могли подвинуть Бургундовъ на За„падъ, потому-де, что Бургунды жили давно уже на Рейнѣ. Ему неизвѣстно, „что въ началѣ V вѣка часть Бургундовъ жила еще на верховьяхъ Дуная у „Римскаго вала, и что отдѣленіе Бургундовъ Прибалтійскихъ было увлечено „общимъ движеніемъ племенъ даже въ Испанію. Ему также, повидимому, со„всѣмъ неизвѣстны критическіе труды Нѣмцевъ объ сагахъ и старыхъ пѣсняхъ „Германіи. Тамъ могъ бы онъ сколько нибудь узнать про отношенія Гунновъ „къ Бургундамъ. Рецензентъ увѣряетъ публику, что я подшучиваю надъ нею, „говоря о развратѣ Франковъ: видно, онъ много читалъ писателей IV и V „столѣтій. Что сказать о такой учености? Мой деревенскій сосѣдъ называетъ „ее первокласной въ такомъ смыслѣ, что она годна только для 1-го класса „гимназіи, а и такіе рецензенты ратуютъ за просвѣщеніе на Западный ладъ. „Впрочемъ, можетъ быть, г. критикъ пожелаетъ когда нибудь узнать что ни„будь о тѣхъ вещахъ, о которыхъ онъ писалъ, ничего объ нихъ не зная, на„примѣръ, что нибудь объ исторіи Бургундовъ, о томъ, какъ они сражались „съ Гепидами на нижнемъ Дунаѣ, какъ бѣжали на Западъ и поселились око„ло верховьевъ Майна, гдѣ жили при Валентиніанѣ; какъ потомъ, въ началѣ „VI вѣка (!!!), подались на самые берега Рейна вслѣдъ за народами бѣгущими „отъ Гунновъ (Аланами, Свевами, Вандалами); какъ потомъ были на бере„гахъ Рейна разбиты Гуннами и, потерявъ царя своего Гундихара, бѣжали „подъ предводительствомъ новаго царя Гундіаха (отца Гундебальдова) на Юго„западъ, прося убѣжища и покровительства у Римлянъ, и пр. На этотъ слу-

„чай я могу рекомендовать ему на память (такъ какъ книгъ при мнѣ нѣтъ) „Тюрка: Розыски въ области исторіи, тетрадь 2; Цейса: Нѣмцы, и Миллера: „Нѣмецкія племена и ихъ князья. Со временемъ можно будетъ дойти и до древ„нихъ памятниковъ, Западныхъ или Византійскихъ. Полагая, что я такимъ „образомъ уже получилъ нѣкоторыя права на благодарность моего рецензента, „осмѣливаюсь прибавить маленькій совѣтъ: если онъ когда нибудь вздумаетъ „опять на меня нападать, ему выгоднѣе будемъ стрѣлять въ меня изъ непро„ходимой чащи пустыхъ словъ и теорій, чѣмъ отваживаться на открытое поле „историческихъ фактовъ".

Можно позволить себѣ надежду, что въ будущей наукѣ, которую намъ обѣщаетъ г. Хомяковъ, критика будетъ говорить съ бо́льшимъ смиреніемъ и съ меньшею заносчивостью. Гордость порокъ Западный... Но обратимся къ содержанію и разсмотримъ порознь обвиненія г. Хомякова.

Во первыхъ, Бургунды, въ которыхъ принимаетъ такое теплое участіе авторъ статьи „О возможности Русской художественной школы", жили въ началѣ V вѣка не на Дунаѣ, а на Майнѣ, откуда еще въ исходѣ III вѣка они дѣлали набѣги на Галлію (см. Панегирикъ Мамертина императору Максиміану 1, 5). Во второй половинѣ IV-го столѣтія здѣсь имѣли съ ними дѣло Юліанъ и Валентиніанъ 1-й, что̀ извѣстно г. Хомякову (см. Амміана Марцелина 18, 2; 28, 5). Въ 412 году они заняли Майнцъ, а въ слѣдующемъ году часть Прирейнской Галліи (см. Хронику Проспера Аквитанскаго ad an. 413: Burgundiones partem Galliae propinquantem Rheno obtinuerunt). Тоже самое и почти тѣми же словами въ лѣтописи Кассіодора подъ тѣмъ же годомъ. Но гдѣ свидѣтельство о части Бургундовъ, жившей будто бы на Дунаѣ? Гдѣ вычиталъ г. Хомяковъ, что отдѣленіе Прибалтійскихъ Бургундовъ было увлечено даже въ Испанію? Орозій говоритъ, конечно, о Стиликонѣ, что онъ: Alanorum, Suevorum, Vandalorum (gentes) ipsoque simul motu impulsorum Burgundionum... suscitavit (7, 38); но дѣло идетъ очевидно о тѣхъ Бургундахъ, которые давно жили у Римскаго вала и при этомъ случаѣ принуждены были податься передъ массою племенъ, шедшихъ на Западъ. Какъ ни великъ авторитетъ г. Хомякова, мы осмѣлимся ему противопоставить тѣхъ самыхъ писателей, на которыхъ онъ такъ гордо указалъ своему противнику (см. Цейса, стр. 468 и Ферд. Мюллера, т. I, стр. 339—40). Они говорятъ совсѣмъ не то, что̀ г. Хомяковъ. Тюрка у меня нѣтъ, но по ссылкамъ на него у Мюллера можно заключать, что и онъ—не надежный союзникъ нашему ученому. Къ Нѣмецкимъ изслѣдованіямъ прибавимъ Славянское свидѣтельство Шафарика, которому, кажется, можно повѣрить. Вотъ его слова: „Съ этого времени (съ 277 года) имя Бур„гундовъ не упоминается ни на Одерѣ, ни на Дунаѣ, но тѣмъ чаще встрѣча„емъ его у Некара, а съ 407 года въ Галліи. Откуда же они пришли къ Але„манамъ, а потомъ въ Галлію, прямо ли изъ древнихъ жилищъ своихъ на „Вартѣ, или съ Дуная — это загадка, которой рѣшеніе я предоставляю дру„гимъ". (Slow Starožitnosti, стр. 341). Г. Хомяковъ смѣлѣе Шафарика: подобно древнему Эдипу, онъ рѣшаетъ всѣ загадки. Но извѣстно ли ему, что многіе ученые сомнѣваются даже въ тождествѣ сѣверныхъ и южныхъ Бургундовъ?...

Обвиненіе рецензента „Отеч. Записокъ" въ незнаніи критическихъ трудовъ о сагахъ и пѣсняхъ Нѣмецкихъ едвали у мѣста. Здѣсь можетъ быть рѣчь только о циклѣ Нибелунговъ. Но вопросъ объ отношеніи этихъ пѣсенъ къ исторіи, объ ихъ историческомъ содержаніи, не рѣшенъ величайшими учеными Герма-

ніи. Ссылаюсь на Deutsche Heldensage Вильгельма Гримма, въ особенности на стр. 13 и 70, потомъ на труды Лахмана. Впрочемъ жаль, что г. Хомяковъ не заглянулъ самъ въ пѣсни Нибелунговъ. Онъ нашелъ бы въ самомъ началѣ, т. е. въ первомъ стихѣ 6-й строфы, что Бургундскіе куниги жили: Ze Wormse bi dem Rine, т. е. въ Вормсѣ на Рейнѣ. Предоставляя рецензенту „Отеч. Записокъ“ лично отстаивать свое дѣло, не могу, однако, не замѣтить, что, даже при такомъ глубокомъ знаніи исторіи Бургундіи, какое обнаружилъ г. Хомяковъ, рецензентъ имѣлъ бы полное право не говорить о томъ, какъ Бургунды сражались съ Гепидами, потому что у него была въ виду не исторія этого племени, а разборъ семи страницъ, написанныхъ de rebus omnibus et quibusdam aliis (обо всемъ, да еще о кое-чемъ). Да и что сказать о войнахъ Гепидовъ съ Бургундами, когда единственное свидѣтельство объ этомъ находится у Іорнанда (гл. 17) и состоитъ только изъ слѣдующихъ словъ: „Gepidarum rex Fastida... Burgundiones paene usque ad internetionem delevit“. Можно подумать, что ученый авторъ не читалъ или забылъ эти мѣста! Далѣе, онъ сообщаетъ читателямъ, что Бургунды въ началѣ VI вѣка явились на Рейнѣ съ другими народами, бѣжавшими отъ Гунновъ, что потомъ были сами разбиты Гуннами и ушли на Юго-западъ, прося убѣжища у Римлянъ. Здѣсь странно смѣшаны и годы, или, лучше сказать, столѣтія и факты. Мы уже видѣли, когда именно Бургунды перешли за Рейнъ; въ 435 — 36 они потерпѣли сильное пораженіе отъ Римскаго полководца Аэція, котораго войско преимущественно состояло изъ наемныхъ Гунновъ, а въ 443 году получили отъ императора земли, лежащія на западномъ склонѣ Альповъ. Sabaudia Burgundionum reliquiis datur... (Tironis Chronic. ad. an. 443. Ср. Цейса стр. 470). Эти мѣста остались за ними и послѣ рокового для нихъ нашествія Аттилы, до самаго конца политическаго существованія Бургундскаго государства, слѣдовательно они не бѣжали на Юго-западъ. Въ эпоху разложенія имперіи, они присвоили себѣ силою Рейнскую долину. Теперь предложимъ иной вопросъ: какъ могли Гунны разбить Бургундовъ въ VI вѣкѣ, когда съ половины V-го, т. е. послѣ смерти Аттилы и междоусобій его сыновей, нѣтъ болѣе Гуннскаго царства? На кого же падетъ упрекъ въ незнаніи? Кому слѣдуетъ учиться? Здѣсь дѣло идетъ уже не о Византійскихъ или Западныхъ источникахъ, которые г. Хомяковъ обѣщаетъ со временемъ показать своему критику, а о тѣхъ свѣдѣніяхъ, которыя можно почерпнуть изъ книги покойнаго профессора Кайданова...

Во-вторыхъ, писатели IV и V столѣтій немного сообщили бы рецензенту „Отеч. Записокъ“ извѣстій о развратѣ Франковъ, за который такъ упорно держится г. Хомяковъ. Эти писателя весьма бѣдны свѣдѣніями о внутреннемъ бытѣ Франкскаго племени. Григорій Турскій, Прокопій, другіе важные источники въ этомъ отношеніи—всѣ принадлежатъ къ VI вѣку... Трудно, впрочемъ, понять такое озлобленіе противъ цѣлыхъ племенъ. Найдется ли хотя одинъ народъ, который въ продолженіе своего историческаго существованія былъ постоянно нравственъ или пороченъ? У каждаго есть свой характеръ, своя духовная особенность, которая никогда не стирается; но развратъ народный есть всегда слѣдствіе данныхъ временемъ обстоятельствъ, преходящихъ вліяній, и потому самъ бываетъ преходящимъ явленіемъ, не болѣе.

За чѣмъ же было подымать такой громкій кличъ? Къ чему было пугать робкихъ своею силою на открытомъ полѣ историческихъ фактовъ? Это поле скользкое, и какъ ни крѣпокъ на ногахъ авторъ статьи „Московскаго Сборника“, онъ можетъ оступиться.

У г. Хомякова есть безусловные противники. Согласиться съ нимъ невозможно. Его обширной образованности, его многостороннимъ дарованіямъ нельзя отказать въ признаніи. Но, являясь органомъ новаго мнѣнія въ обществѣ, новой школы въ наукѣ, осуждая такъ строго ограниченность Западной мысли и поверхносность согласившихся съ нею въ Россіи, онъ долженъ былъ поддержать достоинство своихъ убѣжденій уваженіемъ къ истинѣ и добросовѣстностью трудовъ. Русской, да и всякой другой публикѣ, мало дѣла до Бургундовъ; она никого не обязываетъ говорить ей объ ихъ исторіи, но никому не даетъ права себя морочить. Вопросъ этотъ касается собственно до однихъ ученыхъ въ узкомъ смыслѣ слова; онъ требуетъ мелкихъ разысканій, справокъ и т. д.,—а г. Хомяковъ перенесъ его въ сферу легкой литературы! Вмѣсто дѣльныхъ опроверженій, онъ бросилъ въ своего рецензента нѣсколько колкостей, подкрѣпивъ ихъ, по ученой привычкѣ, ссылками на три книги, которыхъ, по собственнымъ словамъ, у него не было подъ рукой, да на деревенскаго сосѣда, своеобразно раздѣляющаго ученость на классы. Неужели новая наука, во имя которой говоритъ г. Хомяковъ и другіе, раздѣляющіе его образъ мыслей, останется при такихъ начаткахъ? Обѣщанія ея мы слышали давно, такъ давно, что они перестали для насъ быть надеждами и превратились въ воспоминанія. Гдѣ жъ исполненія? Гдѣ великіе, на почвѣ исключительной національности совершенные, труды, предъ которыми могли бы сознавать свое заблужденіе люди, также глубоко любящіе Россію, слѣдовательно дорожащіе самостоятельностью Русской мысли, но не ставящіе ея во враждебную противоположность съ общечеловѣческою и не приписывающіе ей особенныхъ законовъ развитія? Изъ всѣхъ свойствъ молодости новая наука обнаружила, преимущественно чрезъ г. Хомякова, одну только самонадѣянность. Во всѣхъ остальныхъ она дѣйствуетъ осторожно, довольствуется общими формулами, неохотно вдается въ опасность частныхъ разысканій и рѣдко выходитъ въ открытое поле историческихъ фактовъ, на которомъ, до сихъ поръ,—употребимъ выраженіе великаго Петра,—она „въ авантажѣ не обрѣталась“.

Москва,
25 Марта 1847.

## Возраженіе А. С. Хомякова на статью Грановскаго.

Въ статьѣ, служащей введеніемъ къ Сборнику историческихъ и статистическихъ свѣдѣній, изданному покойнымъ Валуевымъ, я назвалъ Бургундовъ въ числѣ народовъ, брошенныхъ на Западъ великою бурею Гуннскаго нашествія. Безъименный критикъ въ Отечественныхъ Запискахъ объявилъ съ добродушною насмѣшкою, что я ошибся, потому-де, что Бургунды уже жили издавна (значитъ до Гуннской эпохи) на берегахъ Рейна. Такое странное возраженіе заставило меня оподозрить критика въ совершенномъ незнаніи дѣла, о которомъ онъ писалъ. Теперь въ Отечественныхъ Запискахъ явилось письмо, подписанное г-мъ Грановскимъ съ доказательствами въ пользу моего критика, и я прибавилъ бы, противъ меня, да нельзя, потому что онъ дѣйствительно противъ моего короткаго разсказа объ исторіи Бургундовъ не сказалъ ни полслова.

Первый главный вопросъ: было ли движеніе Бургундовъ изъ Германіи въ область, получившую отъ нихъ свое имя, слѣдствіемъ Гуннскаго нашествія? Отвѣтъ будетъ ясенъ изъ всего хода происшествій тогдашняго времени.

Я сказалъ утвердительно, что Бургунды (также какъ Аланы, Вандалы, Готы и проч.) были отодвинуты на Западъ напоромъ Гунновъ. Сказалъ ли г-нъ Грановскій противное? Нѣтъ: онъ, кажется, этого и не думаетъ. Миллеръ, съ которымъ онъ справлялся, говоритъ ясно объ ихъ послѣднемъ переселеніи: «Die neuen durch die Hunnen veranlassten Völkerbewegungen führten die Burgunder ihrer spätern Heimath zu». Ни одинъ добросовѣстный ученый въ Германіи не сомнѣвается въ

этой истинѣ, и дѣйствительно, утверждать независимость Бургундскаго переселенія отъ Гуннскаго натиска было бы также разумно, какъ считать походъ Баварскаго корпуса въ Россію въ 1812 году независимымъ отъ похода Наполеона. За то г-нъ Грановскій и не говоритъ этого. Онъ просто ведетъ мелкую войну безъ всякой цѣли.

Онъ замѣтилъ, напримѣръ, что у меня нашествіе Гунновъ на Галлію помѣщено въ VI вѣкѣ, а оно было въ V-мъ. Въ этомъ онъ правъ. Онъ еще замѣтилъ, что Бургунды жили на нижнемъ Дунаѣ не въ V-мъ вѣкѣ, какъ у меня напечатано, а въ III-мъ; ибо въ IV-мъ они уже жили на верховьяхъ Майна, куда Валентиніанъ посылалъ къ нимъ пословъ, что̀ и я сказалъ въ примѣчаніи своемъ. Кажется, уже изъ моихъ словъ можно было догадаться, что въ означеніи столѣтій вкралась опечатка, потому что трудно вообразить, чтобы я сказалъ: «Бургунды бѣжали въ V вѣкѣ съ низовьевъ Дуная къ верховьямъ Майна, гдѣ и жили при Валентиніанѣ въ IV-мъ». Также нѣсколько трудно повѣрить, чтобы я дѣйствительно полагалъ нашествіе Гунновъ на Галлію въ VI вѣкѣ. Вѣроятно въ книгахъ, которыя дали мнѣ имена царей и подробности объ исторіи сравнительно-незначительнаго племени Бургундовъ, были и кое-какія хронологическія показанія. Съ своей стороны я могу сказать, что если бы мнѣ встрѣтились такія двѣ ошибки въ статьѣ г-на Грановскаго, я догадался бы, что это опечатки. А кто знаетъ? Если бы я взялся защитить неправое дѣло, и я бы впалъ, можетъ быть, въ искушеніе. Человѣкъ слабъ *). Впрочемъ, будь это ошибки или опечатки, такъ какъ онѣ нисколько не измѣняютъ отношеній Бургундовъ къ Гуннамъ, можно ихъ оставить въ сторонѣ и перейдти къ другимъ нападеніямъ г-на Грановскаго. По случаю войны Гепидовъ съ Бургундами на Дунаѣ, онъ говоритъ, что единственное свидѣтельство объ ней находится въ Іорнандѣ; онъ могъ бы прибавить, что это свидѣтельство подтверждается словами

*) Въ Московскомъ же Сборникѣ, въ статьѣ г-на Ригельмана, сказано, что Славяне извѣстны исторіи въ теченіе 150 вѣковъ (вмѣсто 15-ти). Прошу г-дъ критиковъ обратить вниманіе на такую страшную ошибку.

древнѣйшаго свидѣтеля и современника Мамертина: Gothi Burgundias penitus exscindunt, гдѣ общее имя Готѳовъ замѣняетъ частное имя Гепидовъ. Да что жъ изъ этого? Менѣе ли вѣренъ былъ бы мой разсказъ, если бъ Іорнандъ былъ единственнымъ свидѣтелемъ? Еще замѣчаетъ г-нъ Грановскій, что я напрасно привожу Нибелунги, потому что въ нихъ обозначено уже житье Бургундовъ на Рейнѣ. Правда, но изъ этого слѣдуетъ ли, чтобы въ нихъ не было упомянуто объ ударѣ, который былъ нанесенъ Гуннами и отбросилъ Бургундовъ съ береговъ средняго Рейна на Юго-западъ? А въ этомъ все дѣло. Къ тому жъ я прибавляю, что, кромѣ Нибелунговъ, были мѣстныя преданія о гибели Бургундовъ въ Ворсмѣ и отдѣльныя саги (каковы Вольсунга сага или Вилькина сага и другія), принадлежащія къ циклу Нибелунговъ, но не входящія въ составъ поэмы. Эти саги собраны и отчасти разобраны учеными Нѣмцами и слѣдовательно я имѣлъ право упомянуть объ нихъ отдѣльно отъ самой пѣсни Нибелунговъ [1]). Наконецъ, г-нъ Грановскій упоминаетъ еще о сомнѣніи нашего Шафарика, на счетъ пути, по которому Бургунды пришли на верховья Майна съ береговъ Балтики, и о томъ, что есть даже ученые Нѣмцы, которые сомнѣваются въ тождествѣ сѣверныхъ и южныхъ Бургундовъ, что̀ совсѣмъ къ дѣлу не идетъ, и только.

Постараемся разсмотрѣть вкратцѣ исторію Бургундовъ, и тогда дѣло будетъ пояснѣе.

Въ I-мъ вѣкѣ по Р. Х. является имя Бургундовъ на Сѣверо-востокѣ Германіи, рядомъ съ именами племенъ Готѳскихъ и отчасти Свевскихъ. Оно, очевидно, принадлежало семьѣ или дружинѣ довольно значительной, ибо оставило слѣды до нашего времени (островъ Борнгольмъ). Въ III вѣкѣ уже помину объ немъ нѣтъ на Сѣверѣ, но за то оно является на берегахъ Чернаго моря и при низовьяхъ Дуная [2]). Само

[1]) Замѣчательно, что изъ нихъ нѣкоторыя были извѣстны изстари въ Новгородѣ: объ Дитрихѣ Бернскомъ упоминается въ Новгородской лѣтописи. Не знаю, было ли это до сихъ поръ замѣчено.

[2]) Многіе писатели даютъ имъ настоящее имя ихъ. Зосима называетъ ихъ Уругундами; очевидно тоже, что̀ Бургунды. Это, кромѣ вѣроятности внѣшней, подтверждается тѣмъ внутреннимъ доказательствомъ, что о Бургундахъ упоминается какъ о морякахъ, слѣд. издавна приморскихъ жителяхъ.

по себѣ, такое перемѣщеніе имени указывало бы съ большею вѣроятностію на перемѣщеніе самой дружины или, по крайней мѣрѣ, значительной части этой дружины; но вѣроятность обращается въ доказательство неоспоримое тѣмъ обстоятельствомъ, что имя Бургундовъ подвигается на Юго-западъ не одно, а вмѣстѣ съ именами почти всѣхъ племенъ Прибалтійскихъ или сѣверовосточной Германіи, т. е. Вандаловъ, Готѳовъ и Свевовъ. Для разумной критики историческій фактъ переселенія не подлежитъ сомнѣнію. Бургунды въ эту эпоху повинуются общему закону движенія Свевоготѳскихъ семей на Востокъ и Юго-востокъ. Во второй половинѣ III-го вѣка (около 270 г.), вслѣдствіе одного изъ тѣхъ междуусобій, которыми волновалась вся эта масса завоевательныхъ дружинъ, Бургунды, на-голову разбитые Гепидами, исчезаютъ съ низовьевъ Дуная и являются (около 275 года) на верховьяхъ Майна, въ сосѣдствѣ Алеманновъ. Внѣшними доказательствами тождества При-майнскихъ Бургундовъ съ При-евксинскими (тѣми же Прибалтійскими) служатъ: 1) тождество имени, 2) синхронизмъ исчезанія этого племени въ одной мѣстности и появленія его въ другой и 3) неоспоримое свидѣтельство Мамертина, сказавшаго: Готѳы уничтожаютъ Бургундовъ, за Бургундовъ вступаются Алеманны (rursum pro victis armantur Alamanni). Къ внѣшнимъ доказательствамъ, которыя сами по себѣ неоспоримы, присоединятся внутреннее: сходство нравовъ и обычаевъ между Готѳами и исторически-извѣстными Бургундами. Это сходство, непримиримое съ предположеніемъ нѣкоторыхъ Нѣмецкихъ ученыхъ о туземности Бургундовъ въ При-майнской области, признано всѣми истинно добросовѣстными критиками и можетъ быть еще доказано двумя обстоятельствами, слишкомъ мало замѣченными: 1-е, то, что истинный циклъ Нибелунговъ принадлежитъ вполнѣ Свево-готѳскимъ семьямъ и нисколько не принимаетъ въ себя иноплеменныхъ (напр., Алемановъ, или Франковъ, или Саксовъ), а въ немъ главное мѣсто занимаютъ Бургунды; 2-е обстоятельство то, что Бургунды (по свидѣтельству Григорія Турскаго и другихъ) отчасти приняли Аріанство, принесенное Готѳами съ Востока. Это явленіе, непонятное въ Западной Европѣ, объясняется только

племеннымъ сродствомъ по одному изъ законовъ здравой критики, прекрасно изложенному нашимъ покойнымъ Венелинымъ. И такъ, тождество При-дунайскихъ и При-майнскихъ Бургундовъ есть опять фактъ несомнѣнный. Былъ ли сверхъ того новый приливъ остатковъ Бургундской дружины съ береговъ Одера и Варты, на это нѣтъ достаточнаго указанія; приняли ли Бургунды въ себя примѣсь туземную, т. е. романизированныхъ Германцевъ При-майнскихъ — это болѣе чѣмъ вѣроятно не только по сказаніямъ современниковъ, но и по промышленному и ремесленному характеру, отличавшему Бургундовъ въ первое время ихъ жительства въ Галліи. Впрочемъ, это дѣло постороннее *). Болѣе ста лѣтъ жили Бургунды на верховьяхъ Майна, занимались хлѣбопашествомъ, ссорясь иногда съ сосѣдями, но не порываясь пробиться ни черезъ Римскую границу на Югъ, ни чрезъ сплошное населеніе Франковъ и Алеманновъ на Западъ. Такъ проходитъ все IV-е столѣтіе. Между тѣмъ море Гуннскаго царства разливается все шире и шире на Востокѣ Европы, гоня передъ собою или поглощая Германцевъ. Бѣглые Германцы, лишенные жилищъ и рабовъ (которые имъ были едва ли не нужнѣе самыхъ жилищъ), сперва просятъ униженно убѣжища въ Имперіи, потомъ идутъ на нее войною. Двѣ ужасныя бури готовятся на Римъ: одна—бѣглые Вестготѳы, подъ предводительствомъ Алариха; другая—смѣсь разныхъ бѣглецовъ, Вандаловъ, Свевовъ, Алановъ (не-Германскихъ) и множество другихъ подъ начальствомъ Радагайса. Все это очевидно въ прямой зависимости отъ Гунновъ. Около того же времени переходятъ Бур-

*) Мнѣ кажется, что эпоха исторіи Бургундовъ и отношенія ихъ къ Алеманнамъ объясняются слѣдующимъ образомъ. Алеманны, завоевавъ часть Ретіи и области, прилегавшія къ Римскому валу, приняли въ себя сильную примѣсь Римлянъ и романизированныхъ Германцевъ и Ретійцевъ (оттого множество Латинскихъ именъ у этого дикаго народа). Когда же Алеманны дали убѣжище Бургундамъ, бѣгущимъ отъ Гепидовъ, полу-Римская стихія отдѣлилась отъ свирѣпыхъ Алеманновъ и присоединилась къ болѣе кроткимъ Готѳамъ-Бургундамъ. При такомъ предположеніи понятны усиленіе Бургундовъ, раздоры ихъ съ Алеманнами, не-Готѳская и даже не-Германская примѣсь въ племени Готѳскомъ; напр. имя жрецовъ Синистенъ, котораго корень непохожъ на Тевтонскій и едва ли не въ сродствѣ съ словомъ Senis или Senex, Гендимосъ, король, которое также едва ли Германское слово, и многое другое. Впрочемъ, это только догадка, которую считаю вѣроятною.

гунды на Рейнъ. Былъ ли этотъ переходъ независимъ отъ перемѣнъ въ восточной Европѣ? Должно замѣтить, что немедленно послѣ Гуннской эпохи, верховья Майна и области на Сѣверъ и на Югъ отъ нихъ представляются уже жилищемъ Тюринговъ, подручниковъ Гуннскихъ въ Тюрингіи, Славянъ-союзниковъ и несомнѣнно братьевъ Гунновъ на Редницѣ (см. Миллера, Нѣмецкія племена, томъ 1, стр. 401 и 402), а на Югѣ покорныхъ Гуннамъ Свевовъ и вскорѣ потомъ Байеровъ, въ которыхъ еще недавно Нейманъ призналъ Приднѣпровскихъ Баирковъ, также Гуннскихъ подручниковъ. Въ этомъ переселеніи ясно видна причина бѣгства Бургундовъ на Западъ къ Рейну. Но положимъ, что одинъ изъ моихъ критиковъ не зналъ этого, а другой не замѣтилъ; какой же былъ поводъ къ переселенію Бургундовъ на Западъ отъ верховьевъ Майна къ среднему Рейну? Буря бѣглецовъ, собравшихся въ Германіи подъ предводительствомъ Радагайса, готова была обрушиться на Италію. Стиликонъ призвалъ на помощь Гунновъ; они явились съ княземъ своимъ Ульдиномъ. Радагайсъ погибъ, и его сподвижники, уже разъ выгнанные Гуннами изъ родины и ими же отогнанные отъ Италіи, побѣжали искать жилищъ на Западѣ за Рейномъ. Они-то (Свевы, Вандалы, Аланы и друг.) увлекли съ собою Бургундовъ; они-то пробили не безъ великихъ усилій Франко-Алеманнскую преграду, непреодолимую для Бургундовъ, и привели невольныхъ переселенцевъ (около 412 г.) на берега Рейна и устья Майна. И такъ, Бургунды удалились вмѣстѣ съ народами, бѣгущими отъ Гунновъ, а мѣсто ихъ занимали подручники и союзники Гунновъ. Было ли это переселеніе Бургундовъ на Западъ независимо отъ Гунновъ? Кажется, тутъ сомнѣніе невозможно. Посмотримъ далѣе: Бургунды поселились на среднемъ Рейнѣ, по обоимъ берегамъ его и около устьевъ Майна (см. Миллера, т. I, стр. 340). Оттуда въ 435 году пытались они прорваться въ сѣверовосточную Галлію, но были разбиты на голову Аэціемъ и его наемными Гуннами; потомъ часть ихъ попросила жилищъ у Римлянъ и была принята въ видѣ данниковъ въ Приальпійскую Сабодію (теперешнюю Савою: у г-на Грановскаго, по опечаткѣ, Сабандія), но масса народа оставалась на

Рейнѣ и Майнѣ и дождалась Аттилы. Гроза Германскаго міра налетѣла на нихъ въ 450 или 451 году и сокрушила ихъ силу. Съ тѣхъ поръ нѣтъ уже ихъ ни на устьяхъ Майна, ни на среднемъ Рейнѣ: они уже живутъ въ долинѣ Роны, какъ подручники Рима, и даже до береговъ Луары (около Нивернума). Бѣжали ли Бургунды на Юго-западъ отъ Гунновъ? Просили ли они убѣжища у Римлянъ, къ которымъ они поступили въ подручники? Или все это движеніе на Западъ, отъ верховьевъ Майна до Роны и Луары, было дѣйствіемъ собственнаго желанія? Дѣло слишкомъ ясно не только для меня и для читателей, но даже и для моихъ критиковъ. Первый мой критикъ далъ промахъ; въ этомъ промахѣ можно было предположить или незнаніе, или недобросовѣстную придирку. Я предположилъ незнаніе по тону его статьи: онъ не похожъ на тотъ тонъ, которымъ ученые говорятъ о другихъ людяхъ, добросовѣстно трудящихся для науки.

Перейдемъ къ другому вопросу. Въ своей статьѣ я назвалъ Франковъ развратнымъ племенемъ. Критикъ «Отеч. Записокъ» объявилъ это шуткой надъ публикой. Въ томъ же примѣчаніи, въ которомъ я указалъ на его незнаніе исторіи Бургундовъ, я прибавилъ, что ему, видно, неизвѣстны свидѣтельства о Франкахъ писателей IV-го и V-го вѣковъ. И за это нападаетъ на меня г-нъ Грановскій. «Объ этомъ развратѣ едва ли что-нибудь можно найти въ писателяхъ того времени», говоритъ онъ. Я съ своей стороны ему скажу, что едва ли онъ найдетъ хоть одного писателя, на котораго не могъ бы я сослаться. Франковъ, когда не говорятъ собственно объ ихъ мужествѣ и не называютъ «praeter ceteros truces» или «omnium in bello ferocissimi», что можно считать за похвалу,—постоянно называютъ: «genus mendax et dolosum», или «gens perfidissima» или «gens perjura» (въ Панегирикѣ Анонима Константину), «fallax Francia» (Клавдіанъ, Пан. Гонорію) или «gens infidelis», «homines mendaces» (Сальвіанъ). Объ нихъ говоритъ тотъ же Сальвіанъ: «Какъ попрекнешь ты Франка въ клятвопреступленіи, когда ему оно кажется не видомъ преступленія, а только оборотомъ рѣчи?» Объ нихъ Вопискъ: «Франки его (т. е. Боноза) призвали, Франки же и предали; ибо у нихъ обычай давать обѣщаніе, потомъ нарушать обѣ-

щаніе, а потомъ смѣяться надъ нимъ». Объ нихъ же другіе современники, которыхъ у меня теперь подъ рукою нѣтъ: «Франкъ любитъ давать клятву, потому что находитъ наслажденіе въ ея нарушеніи», или, хваля ихъ гостепріимство, такъ же какъ Сальвіанъ: «Франки гостепріимны, хотя никакой другой человѣческой добродѣтели не имѣютъ». Не явныя ли это свидѣтельства о глубочайшемъ нравственномъ развратѣ народа? Я бы могъ привести еще десятки другихъ цитатовъ, но убѣжденъ, что г-нъ Грановскій знаетъ ихъ не хуже моего, и не хочу, чтобы читатели мои усомнились въ этомъ убѣжденіи. Нельзя сказать, чтобъ тутъ выразилась особенная вражда Римскихъ писателей; ибо Имперія страдала отъ многихъ народовъ болѣе, чѣмъ отъ Франковъ (напр. отъ Готѳовъ, Вандаловъ или Гунновъ), а часто встрѣчаются похвалы честности и правдолюбію страшнѣйшимъ бичамъ Имперіи — Гуннамъ, Аварамъ и Славянамъ. Нельзя также сказать, чтобы выраженія о Франкахъ были пустыя фразы риторовъ. Ужасы эпохи Меровейской, извѣстные всѣмъ и о которыхъ Миллеръ (т. 2, стр. 9) говоритъ, что едва ли имъ найдутся подобные въ исторіи человѣческой, доказываютъ слишкомъ явно справедливость приведенной мною характеристики. Мнѣ кажется, лучше и полезнѣе было бы отыскать причину историческаго факта (что̀ я и постарался сдѣлать въ статьѣ, поднявшей споръ, хоть г-ну Грановскому и неугодно было обратить на это вниманіе), чѣмъ опровергать неоспоримую истину и даже украшать это безполезное опроверженіе красивыми фразами, общими мѣстами дурнопонятаго гуманизма, которыя не помѣшаютъ историку признать развращеннымъ народъ развращенный, точно такъ же какъ географу называть людоѣдами народъ, который ѣстъ человѣческое мясо.

Итакъ, кажется, я могу сказать безъ самоувѣренности и безъ гордости, что поле факта историческаго осталось за мною или, по словамъ г-на Грановскаго, за новою наукою; но между нами я могу также сказать со всевозможнымъ смиреніемъ, что эта новая наука очень похожа на старую, только нѣсколько забытую своими защитниками.

Впрочемъ, такъ какъ я всегда готовъ отдать справедливость г-ну Грановскому, я считаю себя въ правѣ прибавить, что его статья (за исключеніемъ содержанія, а отчасти и направленія) все-таки служитъ украшеніемъ Отечественныхъ Записокъ. Онъ замѣчаетъ очень справедливо двѣ опечатки въ хронологіи и очень искусно нападаетъ на нихъ, какъ на ошибки, въ чемъ я готовъ ему уступить; онъ шутитъ очень остроумно надъ равнодушіемъ публики къ спорному вопросу, надъ новою наукою, которая, разумѣется, неравнодушна ни къ какому вопросу; надъ тѣмъ, что эта наука, по извѣстному слову, «обрѣтается не въ авантажѣ», хотъ, разумѣется, не на сей разъ, и проч. и проч. Вся статья можетъ быть прочтена съ удовольствіемъ.

---

## Отвѣтъ Грановскаго Хомякову *).

Въ письмѣ изъ Москвы, помѣщенномъ мною въ послѣдней книжкѣ „Отечеств. Записокъ“, сказано между прочимъ, что г. Хомяковъ напрасно переноситъ въ область легкой литературы вопросы исключительно принадлежащія наукѣ. Прочитавъ въ 86 № „Московскаго Городскаго Листка“ отвѣтъ на мою статью, я готовъ взять назадъ сдѣланный мною упрекъ. Я понимаю теперь, что исторія Бургундскаго племени, такъ какъ ее разсказываетъ г. Хомяковъ, не принадлежитъ наукѣ. Споръ собственно конченъ. Я позволю себѣ только нѣсколько необходимыхъ примѣчаній.

Начну изъявленіемъ признательности г. Хомякову за его благосклонный отзывъ о 3-хъ страницахъ, помѣщенныхъ мною въ „Отечеств. Запискахъ“. Онъ говоритъ, что, не смотря на недостатокъ содержанія и направленія, онѣ служатъ украшеніемъ журналу, и что вообще могутъ быть прочтены съ удовольствіемъ. Прошу у читателей снисхожденія къ самолюбію, заставившему меня перепечетать эти строки. Я не могу не гордиться похвалою, даже умѣренною, изъ устъ столь знаменитаго ученаго. Прибавлю безъ лести, что статьи г. Хомякова доставляютъ также удовольствіе и, можетъ быть, еще большее его противникамъ, чѣмъ его друзьямъ.

Г. Хомяковъ находитъ, что я не сказалъ ни полслова противъ его короткаго разсказа объ исторіи Бургундовъ. Въ такомъ случаѣ не для чего было писать возраженія; можно было довольствоваться моимъ невольнымъ согласіемъ. Затѣмъ слѣдуютъ: взглядъ на причины переселенія народовъ, очеркъ исторіи Бургундовъ и новыя доказательства разврата Франковъ.

Есть факты, которыхъ въ наше время никто не станетъ ни защищать, ни оспаривать: до такой степени они всѣмъ извѣстны, всѣми признаны. Къ такимъ принадлежитъ переселеніе народовъ и появленіе Гунновъ, бывшее бли-

*) Помѣщенъ въ „Московскихъ Вѣдомостяхъ“ 1847 г.

жайшею причиною этого великаго движенія. Рецензентъ „Сборника историческихъ и статистическихъ свѣдѣній“ замѣтилъ г. Хомякову, что въ числѣ племенъ, выгнанныхъ Монгольскими пришельцами изъ прежнихъ жилищъ въ восточной Европѣ, не могли быть Бургунды, съ которыми Гунны сошлись впервыя на Рейнѣ. Г. Хомяковъ обвинилъ его въ невѣжествѣ, на томъ основаніи, что Бургунды были вытѣснены съ верховьевъ Майна уходившими отъ Гунновъ Германскими дружинами. Но въ исторіи болѣе чѣмъ гдѣ либо надобно различать причины прямыя отъ косвенныхъ, иначе можно придти къ страннымъ заключеніямъ. Объяснюсь примѣромъ. Реформѣ Петра Великаго, пересадившей на Русскую почву Европейскую науку, обязаны мы, между прочимъ, удовольствіемъ читать такіи статьи, какова „о возможности Русской художественной школы“; но едва ли кому придетъ въ голову вмѣнить эту статью въ непосредственную заслугу самому Петру. Она есть, конечно, блестящій, но непредвидѣнный преобразователемъ результатъ его подвига. Suum cuique. Далѣе г. Хомяковъ говоритъ обо мнѣ: „Онъ замѣтилъ, что Бургунды жили на нижнемъ Дунаѣ не въ началѣ V-го вѣка, какъ у меня напечатано, а въ III-мъ, ибо въ IV-мъ они уже жили на верховьяхъ Майна, куда Валентиніанъ посылалъ къ нимъ пословъ, что я и сказалъ въ примѣчаніи своемъ. Кажется, уже изъ словъ моихъ можно было догадаться, что въ означеніи столѣтій вкралась опечатка“... Иной, прочитавъ эти строки, могъ бы подумать, что ученый авторъ не знаетъ содержанія статей, подписанныхъ его именемъ; потому что въ приведенномъ имъ мѣстѣ рѣчь идетъ не о нижнемъ, а о верхнемъ Дунаѣ. „Рецензентъ (От. Зап.) увѣряетъ меня, что Гунны не могли подвинуть Бургундовъ на Западъ, потому-де, что Бургунды жили давно уже на Рейнѣ. Ему неизвѣстно, что въ началѣ V-го вѣка часть Бургундовъ жила еще на верховьяхъ Дуная, у Римскаго вала“. (Моск. Сборн., стр. 327). Не придется ли корректору „Моск. Гор. Листка“ испытать участь своего собрата по Сборнику и принять на себя отвѣтственность за эту опечатку? „Трудно повѣрить, продолжаетъ мой противникъ, чтобы я дѣйствительно полагалъ нашествіе Гунновъ въ Галлію въ VI вѣкѣ“. Не совсѣмъ трудно тому, кто сколько нибудь знакомъ съ историческимъ методомъ и точностію указаній г. Хомякова. Впрочемъ, допуская опечатку въ цифрѣ, можно предложить вопросъ: въ началѣ какого столѣтія жили Бургунды у верховьевъ Дуная? Въ началѣ III ихъ еще не было въ западной Европѣ, въ началѣ IV они живутъ на Майнѣ отъ Дуная ихъ отдѣляютъ Ютунги. Въ началѣ V они являются на Рейнѣ. Г. Хомяковъ ссылается на сношенія съ Бургундами императора Валентиніана. Валентиніана котораго? Ихъ было три. Знаемъ изъ Ам. Марцелина, что Валентиніанъ I, умершій въ 375 г., отправлялъ къ Бургундамъ пословъ; но при Валентиніанѣ III, царствовавшемъ въ V вѣкѣ (424—55), это племя поселилось въ Галліи и слѣдовательно вступило въ безпрерывныя сношенія съ Римскимъ правительствомъ. Вообще противникъ мой неохотно или неудачно употребляетъ цифры для точнаго опредѣленія лицъ и событій. Ему, какъ поэту, привычнѣе въ сферѣ свободныхъ вымысловъ, не стѣсненныхъ мелкими условіями хронологіи и географіи. Такимъ образомъ онъ замѣтилъ, что я ошибся, назвавъ лѣтопись Іорнанда единственнымъ источникомъ, въ которомъ упоминается о войнѣ Бургундовъ съ Гепидами. „Можно было бы прибавить, говоритъ онъ, свидѣтельство Мамертина: Gothi Burgundias penitus exscindunt, гдѣ общее имя Готѳовъ замѣняетъ частное Гепидовъ“. При такой смѣлости объясненій не трудно отвѣчать на самые загадочные вопросы исторіи. Къ сожалѣнію, г. Хомяковъ не потрудился про-

честь до конца дважды приведенное имъ мѣсто изъ Мамертина, тутъ же упоминающаго о Гепидахъ: rursum pro victis armantur Allemani (въ нѣкоторыхъ рукописяхъ Alani) itemque Thervingi pars alia Gothorum adjuncta manu Thaifasorum adversum Vandalos Gepidesque concurrunt. Въ 17-й главѣ Іорнанда читаемъ также, что Фастида, кунигъ Гепидовъ, разбивъ Бургундовъ, напалъ на Готѳовъ. Слѣдовательно оба писателя отличаютъ Готѳовъ отъ Гепидовъ и знаютъ, съ кѣмъ именно воевали Бургунды. Обвиненіе рецензента „Отеч. Записокъ“ въ незнаніи сагъ, до которыхъ тому рѣшительно не было дѣла, г. Хомяковъ оправдываетъ своимъ правомъ говорить объ этихъ сагахъ. Право неотъемлемое, на основаніи котораго въ статьѣ „о возможности Русской художественной школы“ нѣтъ ничего о самомъ предметѣ, но встрѣчается много нежданаго, какъ-то: замѣчанія о безполезной тратѣ барды въ Октябрѣ, Маѣ и Іюнѣ, о гемеопатіи, объ укатываніи зимнихъ дорогъ, о пюзензмѣ и т. д. Ближе къ цѣли и полезнѣе было бы опредѣлить историческое содержаніе самыхъ сагъ или, по крайней мѣрѣ, сказать вкратцѣ, что извлекли изъ нихъ для исторіи Нѣмецкіе критики. Вопросъ о томъ, кстати ли я привелъ свидѣтельство Шафарика, предоставляю суду читателей.

Не считаю нужнымъ входить въ подробный разборъ краткой исторіи Бургундовъ. Мнѣніе свое объ ней я сказалъ выше. Прибавлю, что этотъ отдѣлъ статьи г. Хомякова можно раздѣлить на двѣ части: ненужную и невѣрную. Къ чему, напримѣръ, было доказывать, что Бургунды не всегда жили у верховьевъ Майна, а пришли сюда въ III вѣкѣ? Развѣ я утверждалъ противное? Къ чему было повторять всѣмъ извѣстный разсказъ о Радагайсѣ, говорить о Гунскомъ князькѣ Ульдинѣ и т. д.? Это безплодное расточеніе учености напоминаетъ неумѣніе пользоваться собственными средствами, въ которомъ г. Хомяковъ упрекаетъ Русскихъ винокуровъ на страницѣ 339 „Московскаго сборника“. Укажу теперь на нѣсколько вкравшихся въ изложеніе ошибокъ или, можетъ быть, опечатокъ. Происхожденіе имени Борнгольмъ отъ Бургундовъ фактъ еще не совсѣмъ доказанный. См. Цейса, 465. Г. Хомяковъ указываетъ на два обстоятельства, по его словамъ слишкомъ мало замѣченныя. Во 1-хъ, на то, „что истинный циклъ Нибелунговъ принадлежитъ вполнѣ Свево-готѳскимъ семьямъ и нисколько не принимаетъ въ себя иноплеменныхъ, напримѣръ Аллемановъ или Франковъ“; во 2-хъ, на принятіе Аріанства Бургундами отъ Готѳовъ, „явленіе непонятное для западной Европы и объясняемое только законами критики, изложенными покойнымъ Венелинымъ“. На первое можно замѣтить, что Аллеманы не были иноплеменники Свевамъ и состояли съ ними въ тѣсной родовой и политической связи. См. Eichhorn, D. Staats und Rechtsgeschichte 1. § 21. Gaupp, das alte Gesetz der Thüringer, 42 и т. д. Почему принятіе Аріанства Бургундами отъ Готѳовъ не можетъ быть понятно западной Европѣ—отвѣчать трудно. Но если дѣло идетъ о родовыхъ связяхъ и вліяніяхъ между Германскими племенами, я позволю себѣ обратить вниманіе моего противника на 1-й томъ Нѣмецкой исторіи Филиппса, гдѣ онъ найдетъ много новаго. Въ 443 году Римское правительство уступило Бургундамъ нынѣшнюю Савоію, тогда носившую названіе Сабаудіи (Sabaudia, Sapaudia), а не Сабодіи, какъ пишетъ г. Хомяковъ, искушенный Французскимъ произношеніемъ. Наконецъ слова: „Гроза Германскаго міра налетѣла на нихъ (Бургундовъ) въ 450 или 451 году и сокрушила ихъ силу. Съ тѣхъ поръ... они живутъ въ долинѣ Роны, какъ подручники Рима“ не совсѣмъ согласны съ исторіею. Бургундское государство пережило Западную Имперію и достигло высшаго могущества сво-

его именно въ концѣ V-го вѣка при кунигѣ Гундбальдѣ (470—516). Доказательства можно найти не только въ источникахъ, но и во всѣхъ новыхъ книгахъ, касающихся этого предмета.

Остается вопросъ о Франкахъ. Я сказалъ что писатели IV-го и V-го вѣковъ бѣдны извѣстіями о внутреннемъ бытѣ Франкскаго племени и что главные источники въ этомъ отношеніи принадлежатъ къ VI-му. Приводя слова мои, г. Хомяковъ счелъ нужнымъ ихъ нѣсколько поправить, сообщить имъ другой смыслъ. Благодарю за услугу, но не могу ею воспользоваться. Корректоръ От. Зап.“ отнялъ у меня право оправдываться опечатками. Отношеніе Франковъ къ имперіи начинаются съ III-го столѣтія слѣдовательно Римскіе писатели не могли не говорить объ нихъ. Но, повторяю, на внутренній бытъ племени они обратили мало вниманія и бѣдны извѣстіями о немъ. Что доказываютъ эпитеты, собранные ученымъ обвинителемъ Франковъ: gens mendax, infidelis, perjura, къ которымъ я могъ бы прибавить еще нѣсколько имъ незамѣченныхъ? Гдѣ приведены доказательства отличительной безнравственности Франковъ до VI-го столѣтія? Было время, когда Французы иначе не называли Англію, какъ perfide Albion; однако, какой историкъ рѣшится основать на этомъ выраженіи свои понятія о характерѣ Англійскаго народа? Чѣмъ же выше риторы IV-го и V-го вѣка Французскихъ журналистовъ временъ Республики и Имперіи? Значительная часть оскорбительныхъ для Франскаго племени эпитетовъ взята г. Хомяковымъ изъ панегириковъ, читанныхъ Гальскими риторами императорамъ. Въ панегирикахъ императору Константину чаще чѣмъ въ другихъ упоминается имя Франковъ. Посмотримъ, при какихъ случаяхъ. Плѣнные вожди Франковъ затравлены на Трирскомъ амфитеатрѣ въ угоду языческой черни (306). Риторъ привѣтствуетъ императора, еще непросвѣщеннаго истиною Христіанства, оправдываетъ его дѣло и ругается надъ жертвами. „Ты не усомнился, говоритъ онъ, казнить ихъ страшными муками. Ты не убоялся непстощимой ненависти, вѣчнаго гнѣва оскорбленнаго народа. Гдѣ теперь ихъ дикая отвага, гдѣ коварное непостоянство?.. Ихъ села выжжены, ихъ плѣнные юноши, неспособные по коварству быть нашими воинами, по гордости рабами, выведены въ циркъ для принятія казни. Числомъ своимъ они утомили разъяренныхъ звѣрей“. Eumenii paneg. cap. 10 и 12. Въ другомъ панегирикѣ, сказанномъ послѣ новой побѣды надъ Франками, читаемъ почти тоже: tantam captivorum multitudinem bestiis objicit, ut ingrati et perfidi non minus doloris ex ludibrio suo quam ex ipsa morte patiantur. Anonym. paneg., cap. 23. Ктожъ безнравственнѣе: умирающій въ циркѣ Франкъ, или ликующій при казни риторъ, вмѣняющій жертвѣ въ коварство ея нехотѣніе служить своимъ палачамъ? Значеніе панегириковъ IV и V вѣка опредѣлено критикою: это плохіе источники историческихъ свѣдѣній, но любопытные памятники развращенной эпохи. Не говорю о наглой лести, составляющей ихъ главное содержаніе. Злоупотребленіе слова, искаженіе самыхъ чистыхъ понятій, презрѣніе къ истинѣ едвали когда доходили до подобнаго цинизма. Впрочемъ, г. Хомякову вѣроятно также извѣстенъ характеръ панегириковъ. Обратимся теперь къ другимъ свидѣтельствамъ, имъ приведеннымъ противъ Франковъ. „Нельзя сказать, говоритъ онъ, чтобы тутъ выразилась особенная вражда Римскихъ писателей, ибо Имперія страдала отъ многихъ народовъ болѣе чѣмъ отъ Франковъ (напр. отъ Готѳовъ, Вандаловъ или Гунновъ), а ихъ хвалятъ, и нерѣдко“. Справедливо ли это? Увидимъ. Слова жалкаго компилятора Вописка не имѣютъ большой важности, — это плохой риторъ, пишущій исторію; но отзывъ Сальвіана,

писателя даровитаго и благороднаго, заслуживаетъ полнаго вниманія. Его приговоръ, конечно, можетъ рѣшить тяжбу между г. Хомяковымъ и мною. Привожу вполнѣ главныя мѣста, относящіяся къ спорному вопросу: „Готѳы коварны, но цѣломудренны; Аланы развратны, но не столь коварны; Франки лживы, но гостепріимны; Саксы свирѣпы, но заслуживаютъ уваженіе за чистоту нравовъ". De providentia lib. VII. „Саксы жестоки, Франки лживы, Гепиды безчеловѣчны, Гунны развратны, вся жизнь варваровъ порочна; но развѣ ихъ пороки можно судить наравнѣ съ нашими? Развѣ развратъ Гунна или коварство Франка подлежатъ такому же суду, какъ развратъ и коварство христіанъ? Неужели наклонность къ пьянству Аллемана, корыстолюбіе Алана можно сравнить съ тѣми же пороками у христіанъ? Что удивительнаго въ томъ, что Гуннъ и Гепидъ прибѣгаютъ къ обману, когда имъ неизвѣстна вина лживаго поступка? Какъ обвинить Франка въ клятвопреступленіи, когда оно ему кажется не видомъ преступленія, а оборотомъ рѣчи?" Ibid. lib. IV. Такъ понималъ, такъ оправдывалъ вліяніемъ язычества и невѣжества пороки полудикихъ племенъ Массилійскій священникъ V-го столѣтія. Читатели, надѣюсь, замѣтятъ различіе воззрѣній, господствующихъ въ скорбныхъ твореніяхъ Сальвіана и въ обвинительныхъ актахъ на цѣлые народы, остроумно составляемыхъ г. Хомяковымъ. Можетъ быть, прочитавъ вполнѣ приведенный мною отрывокъ, изъ котораго ему, кажется были извѣстны только послѣднія строки, г. Хомяковъ упрекнетъ Сальвіана въ дурно-понятомъ гуманизмѣ. За то другіе найдутъ въ 86 № М. І. Л. не совсѣмъ научное подражаніе ритору, славившему зрѣлища Трирскаго амфитеатра. Спрашиваю: гдѣ доказательства отличительной предъ другими племенами порочности Франковъ? Они не лучше, но и не хуже другихъ. Ссылаюсь на исторію Вандаловъ Виктора Витенскаго, на отзывы Ам. Марцелина и Іорнанда о Гуннахъ, Прокопія о Герулахъ, Григорія Турскаго о Готѳахъ и т. д. Здѣсь можно найти богатый матеріалъ для составленія кондунтныхъ списковъ народамъ, принимавшимъ участіе въ великой эпохѣ переселенія. Характеръ Меровингской эпохи представляетъ особенное явленіе, котораго разборъ не можетъ быть предметомъ этой статьи. Въ тогдашнемъ развращеніи Франковъ не сомнѣвается никто. Для этого убѣжденія достаточно прочесть Тьерри. Но можно сказать съ полною увѣренностію, что всякое другое племя при подобныхъ условіяхъ испытало бы туже участь. Вопросъ о гуманизмѣ мы оставимъ въ сторонѣ. Дѣло шло не объ немъ, а о легкомысленной игрѣ историческими фактами, о капризѣ, вошедшемъ въ область науки.

Споръ съ моей стороны конченъ. Кто изъ насъ правъ, за кѣмъ осталось поле историческихъ фактовъ, рѣшатъ читатели, знакомые съ дѣломъ или по крайней мѣрѣ заглянувшіе въ книги, на которыя указали г. Хомяковъ и я. Всякое преніе можно протянуть до безконечности, отнявъ у него прямую цѣль, т. е. рѣшеніе спорнаго вопроса. Такаго рода словесные турниры могутъ быть блистательны; но я не чувствую призванія ломать на нихъ копья. Охотно признаю превосходную ловкость моего противника въ умственной гимнастикѣ, готовъ любоваться его будущими подвигами,—но въ качествѣ зрителя, безъ всякаго желанія возобновить борьбу.

## Отвѣтъ Хомякова на отвѣтъ Грановскаго.

Г-нъ Грановскій на возвраженіе мое, напечатанное въ Московскомъ Листкѣ, напечаталъ отвѣтъ въ Московскихъ Вѣдомостяхъ.

Отвѣтъ его дѣлится на двѣ части: возраженіе на вводныя разсужденія или мнѣнія мои по вопросамъ историческимъ и возраженіе на главные спорные пункты, а именно о движеніи Бургундовъ съ Майна на Рону и о нравственности Франковъ.

Разсмотримъ сначала первыя.

Я сказалъ, что свидѣтельство Іорнанда объ изгнаніи Бургундовъ изъ области При-эвксинской Гепидами подтверждается Мамертиномъ, современникомъ самому происшествію, и привелъ слова Мамертина, гдѣ, по моему мнѣнію, Гепиды должны быть подразумѣваемы подъ общимъ именемъ Готѳовъ. Г-нъ Грановскій удивляется смѣлости моей догадки и думаетъ, что при такой смѣлости всякій вопросъ историческій разрѣшался бы слишкомъ легко. Посмотримъ свидѣтельства Іорнанда и Мамертина.

Мамертинъ, поздравляя Имперію съ раздоромъ ея враговъ, говоритъ: «Готѳы совершенно уничтожаютъ Бургундовъ, за Бургундовъ вступаются Алеманны; между тѣмъ Тервинги [1]), *другая часть Готѳовъ* [2]), съ помощью дружины Тайфасовъ, нападаютъ на Вандаловъ и Гепидовъ». Іор-

---

[1]) То есть Древляне, прозвище Вестъ-Готѳовъ, которое они приняли отъ Древлянъ, у которыхъ они тогда барствовали, какъ Остъ-Готѳы приняли имя Гріутунговъ (т. е. Полянъ) отъ Полянъ при-Днѣпровскихъ.

[2]) Другая часть Готѳовъ: слѣдовательно прежде не о всѣхъ Готѳахъ рѣчь, также не о Вестъ-Готѳахъ, которые отдѣлены самимъ писателемъ, и не о далекихъ Остъ-Готѳахъ. Явно, что рѣчь была о Гепидахъ.

нандъ, разсказывая о подвигахъ Готѳовъ, говоритъ: «Фастида, царь Гепидовъ, возбуждая свой народъ, расширилъ войной его грани, уничтожилъ почти совершенно Бургундовъ и покорилъ немало другихъ племенъ; потомъ, несправедливо оскорбляя Готѳовъ, нарушилъ союзъ единокровности». Далѣе находимъ, что Гепиды просили у Готѳовъ земли и вызвали ихъ на бой, вслѣдствіе чего и были побѣждены царемъ Остроготою (очевидно вымышленнымъ), подъ властію котораго были и Вестъ-Готѳы (Тервинги).

Во-первыхъ, оба разсказа принадлежатъ къ одной и той же эпохѣ, сколько можно судить по сбивчивой хронологіи Іорнанда. Во-вторыхъ, оба свидѣтельствуютъ о гибели Бургундовъ, вслѣдъ за которою произошли междоусобія въ племени Готѳскомъ. Въ-третьихъ, отдѣльныя племена Готѳскія называются общимъ именемъ Готѳовъ (смотри Іорнанда «о послѣдованіи временъ»), а Гепиды принадлежали къ общему Готѳскому союзу и по многимъ свидѣтельствамъ считались сначала главою его. Это видно и изъ имени Гапта, родоначальника Готѳовъ, и изъ того, что въ преданіяхъ Пруссіи Готѳы первоначально являлись подъ предводительствомъ Гаптовъ. Самъ Іорнандъ, вообще предпочитающій Вестъ и Остъ-Готѳовъ Гепидамъ, указываетъ на тоже, говоря: «Острогота пошелъ на бой противъ Гепидовъ, дабы они не слишкомъ превозносились» (ne nimii judicarentur). И такъ, мы видимъ, что Готѳы, т. е. Гепиды, Вестъ и Остъ-Готѳы, составляли общій союзъ до той эпохи, когда Гепиды, возгордясь своей побѣдой, вздумали давать законы всему союзу, весьма еще твердому и священному; ибо мнимый царь Готѳовъ (Острогота) называетъ эту междоусобную войну жестокою и преступною. Гдѣ же сомнѣніе, что подъ именемъ Готѳовъ Мамертинъ понимаетъ союзъ Готѳовъ подъ предводительствомъ Гепидовъ? Гдѣ же смѣлость въ догадкѣ? Развѣ только въ томъ, что ученые Нѣмцы, Миллеръ или Цейсъ, или Луденъ, или кто другой, не замѣтили тождества въ свидѣтельствахъ Іорнанда и Мамертина? Въ этой смѣлости я прошу извиненія у ученыхъ Нѣмцевъ, которые этого не замѣтили; впрочемъ они понимаютъ права исторической критики, и отъ ихъ безпристрастнаго суда я скорѣе бы ожидалъ похвалы, чѣмъ осужденія.

Далѣе г-нъ Грановскій считаетъ сомнительнымъ происхожденіе имени *Борнхольмъ* отъ Бургундовъ и въ этомъ ссылается на Цейса. Это сомнѣніе, дѣло чистаго произвола, вполнѣ опровергается свидѣтельствомъ Вульфстана. Описывая королю Альфреду путешествіе свое по Балтійскому морю, совершенное въ концѣ IX-го вѣка, онъ говоритъ: «Съ права оставили мы Сконегъ и Фальстеръ, которые принадлежатъ Даніи, а съ лѣва Бургенда-*ландъ* (тоже, что̀ *гольмъ*), который управляется своимъ королемъ; потомъ далѣе.... Готаландъ». Это свидѣтельство не допускаетъ никакаго сомнѣнія *).

Далѣе г-нъ Грановскій находитъ, что очень трудно понять одно изъ доказательствъ, приведенныхъ мною въ пользу одноплеменности Бургундовъ и Готѳовъ. «Принятіе Аріанства Бургундами, явленіе непонятное въ западной Европѣ, объясняется только кровнымъ сродствомъ по закону, прекрасно изложенному нашимъ покойнымъ Венелинымъ», сказалъ я, и кажется, всякій, кто мало-мальски знакомъ съ историческою критикою, поймѣтъ, почему принятіе Аріанства въ западной Европѣ, оставшейся въ то время вѣрною Никейскому исповѣданію (явленіе, совершенно противорѣчащее всѣмъ другимъ явленіямъ обращенія Германцевъ въ Христіанство на Западѣ) можетъ быть объяснено только изъ племеннаго сродства Бургундовъ съ Аріанцами - Готѳами.

Вотъ все то, что̀ въ первой части отвѣта г-на Грановскаго подлежитъ ученому возраженію: все остальное, о сагахъ, о моей статьѣ въ Московскомъ Сборникѣ и прочее, служитъ только украшеніемъ отвѣта и можетъ быть оставлено безъ особаго вниманія.

Перейдемъ ко второй части, къ главнымъ спорнымъ пунктамъ: о переходѣ Бургундовъ съ верховьевъ Майна на Рону и о нравственномъ достоинствѣ Франковъ.

---

*) Можно предположить, что имя этихъ островныхъ Бургендовъ представляетъ только случайное сходство съ именемъ древнѣйшихъ Бургундовъ; но такое предположеніе опровергается именемъ Готаландъ и явнымъ параллелизмомъ островнаго міра съ береговымъ. Вообще Цейсъ, важный по сбору матеріаловъ, очень слабъ, какъ критикъ. Таково мнѣніе истинныхъ ученыхъ, каковы Миллеръ и Нейманъ.

Г-нъ Грановскій дѣлаетъ очевидную уступку мнѣ на счетъ вліянія Гунновъ на движеніе Бургундовъ на Западъ, признавая косвенное вліяніе, но въ тоже время отличая его отъ вліянія прямаго. Я могъ бы довольствоваться такою уступкою, но за всѣмъ тѣмъ считаю ее весьма недостаточною. Переходъ Бургундовъ съ верховьевъ Майна къ его устью находится, какъ я уже сказалъ, въ явной зависимости отъ движенія Тюринговъ, Славянъ, Свевовъ, Байеровъ, Ругіевъ и другихъ данниковъ Гуннскихъ, которые въ началѣ V-го вѣка мало по малу захватываютъ всю среднюю и южную Германію, вытѣсняя старожиловъ. Неужели это явленіе косвенное? Поэтому бо̀льшая часть Монгольскихъ завоеваній (и между прочимъ завоеваніе Россіи) должны быть названы косвенными, такъ какъ вся передовая сила Монголовъ состояла изъ ихъ подручниковъ, племенъ Турецкихъ (или Тюркскихъ). Такое мнѣніе имѣло бы достоинство новости.

Но каково же мнѣніе г-на Грановскаго о вліяніи Гунновъ на переходъ Бургундовъ отъ устьевъ Майна на берега Роны и даже Луары? Я сказалъ: «Гунны, гроза Германскаго міра, налетѣли на Бургундовъ (тогда еще жившихъ на среднемъ Рейнѣ и на устьяхъ Майна) въ 450-мъ или 451-мъ году и сокрушили ихъ силу. Съ тѣхъ поръ ихъ нѣтъ уже ни на Майнѣ, ни на среднемъ Рейнѣ: они живутъ на берегахъ Роны, какъ подручники Рима. Бѣжали ли они передъ Гуннами? Искали ли они убѣжища у Римлянъ, къ которымъ поступали въ подручники?» Вопросъ мой былъ положителенъ; посмотримъ на отвѣтъ. Г-нъ Грановскій говоритъ, что «мои слова не совсѣмъ вѣрны, ибо Бургундское царство пережило Западную Имперію». Гдѣ же тутъ отвѣтъ или возраженіе? Положимъ, что употребленіемъ глагола *жить* въ настоящемъ времени я ввелъ г-на Грановскаго въ ошибку, и онъ думаетъ, что я считаю Западную Имперію существующею до нашего времени, а Бургундовъ ея подручниками: все-таки спрашиваю, гдѣ же отвѣтъ на вопросъ о бѣгствѣ Бургундовъ? Очевидно, вліяніе Гунновъ оказывается совершенно прямымъ, а отвѣтъ г-на Грановскаго развѣ только косвеннымъ.

Перейдемъ къ Франкамъ. Я привелъ множество свидѣтельствъ изъ писателей IV-го и V-го вѣка о глубокомъ нрав-

ственномъ развратѣ Франковъ; многихъ свидѣтелей я назвалъ, прибавивъ, что могъ бы еще привести много другихъ. Я сказалъ, что эти свидѣтельства не внушены враждою, ибо въ писателяхъ Римскихъ и Византійскихъ находятся похвалы народамъ, гораздо болѣе вредившимъ Имперіи, чѣмъ Франки. Я сказалъ, что это также не пустыя риторскія фразы, ибо ихъ истина подтверждается позднѣйшею исторіею. — Что же отвѣчаетъ г-нъ Грановскій? «Ему извѣстны», говоритъ онъ, «эти свидѣтельства и множество другихъ», но ему мои свидѣтели не нравятся. Одинъ — гнусный и безнравственный риторъ, другой — поэтъ, третій — компиляторъ (почему компиляторъ не свидѣтель въ дѣлѣ современномъ ему, не совсѣмъ ясно). Остается одинъ Сальвіанъ, честный и добросовѣстный писатель: онъ могъ бы рѣшить вопросъ; да къ несчастію, онъ осыпаетъ упреками всѣхъ варваровъ и слѣдовательно не можетъ служить уликою противъ Франковъ. Вопервыхъ, одинъ свидѣтель, какъ бы онъ ни былъ добросовѣстенъ, не можетъ рѣшить вопроса; вовторыхъ, тутъ опять нѣтъ никакаго отвѣта на мои доказательства. Я цитовалъ не Вописка, не Евменія, не Сальвіана: я цитовалъ всѣхъ и ихъ общее согласіе въ одномъ показаніи. Сальвіанъ бранитъ Вандаловъ; но похвалы Вандаламъ слышимъ отъ другихъ современниковъ и даже отъ духовенства Африканскаго, много страдавшаго отъ ихъ фанатическаго Аріанства. Сальвіанъ и другіе не хвалятъ Готѳовъ, но сколько похвалъ тѣмъ же Готѳамъ у другихъ писателей, сколько историческихъ свидѣтельствъ въ ихъ пользу; какія благородныя личности украшаютъ ихъ лѣтопись отъ Тевдемира и Ѳеодорика до Тотилы и Тело! Сальвіанъ бранитъ Гунновъ, которыхъ онъ, вѣроятно, довольно плохо зналъ; но его свидѣтельство опровергается вполнѣ Византійцами, близко знавшими ихъ. Г-нъ Грановскій отрицаетъ ли эти похвалы, или нашелъ похвалы Франкамъ? И то и другое невозможно. И такъ, важенъ не Сальвіанъ, не Клавдіанъ, не безъименный панегиристъ, а важно, какъ я говорилъ, общее молчаніе о какихъ нибудь добродѣтеляхъ Франковъ; важно общее согласіе въ свидѣтельствахъ о ихъ совершенной безсовѣстности и нравственномъ развратѣ, важно согласіе этихъ свидѣтельствъ съ

первыми вѣками ихъ исторіи. Вотъ что́ имѣетъ значеніе въ глазахъ критики, вотъ что̀ неопровержимо. Тутъ уже не помогутъ ни перетасовываніе чужихъ словъ, ни сравненіе противника съ Трирскимъ риторомъ, ни даже остроумная шутка о кондуитныхъ спискахъ народовъ. Вопросъ рѣшается очень просто. Я долженъ еще замѣтить, что равнодушіе и пренебреженіе къ факту нравственному нисколько не доказываетъ особой строгости въ критикѣ фактовъ существенныхъ: оно показываетъ только односторонность въ сужденіи и ложное пониманіе исторіи; ибо явленія жизни нравственной оставляютъ такіе же глубокіе слѣды, какъ и явленія жизни политической.

Вообще о второмъ отвѣтѣ г-на Грановскаго можно сказать, что въ немъ опять, какъ и въ первомъ, не было никакого отвѣта, и я могъ бы не возражать; но я долженъ былъ сказать нѣсколько словъ, потому что г-нъ Грановскій, отступая съ поля сраженія, еще отстрѣливается, по обычаю Парѳянъ. Впрочемъ отказываясь отъ дальнѣйшей борьбы, онъ обезоруживаетъ противника, и я отлагаю съ истинною радостію оружіе, неохотно поднятое мною для собственной обороны.

# Предисловіе къ Русскимъ пѣснямъ

изъ собранія П. В. Кирѣевскаго, напечатаннымъ въ Московскомъ Сборникѣ 1852 года.

---

Археологическія розысканія обращаютъ на себя въ наше время вниманіе ученаго міра. Германія, Франція, Англія отыскиваютъ слѣды своей древней поэзіи и памятники своей прежней жизни. Земли Славянскія слѣдуютъ тому же примѣру. Разумѣется, что на сей разъ подражательность, которая такъ часто вводитъ насъ въ ошибки, навела насъ на направленіе полезное. Дѣйствительно, археологическія изслѣдованія, бросившія столько свѣта на древнюю исторію и исторію среднихъ вѣковъ Европы, оказавшія столько пользы землямъ Славянскимъ, въ которыхъ они укрѣпили ослабѣвшую національность, должны быть и будутъ много полезнѣе у насъ, чѣмъ гдѣ-либо.

Конечно, нельзя отрицать великаго поэтическаго достоинства въ пѣсняхъ о Нибелунгахъ и объ сильныхъ богатыряхъ древней Германіи, нельзя спорить объ историческомъ достоинствѣ произведеній народной поэзіи, собранныхъ трудолюбіемъ такихъ людей, какъ Форіель; но должно признаться, что, обогащая міръ художества и науки, они не вносятъ ничего живого въ самую жизнь. Языкъ Нѣмецкій или Французскій не приметъ уже въ себя новыхъ животворныхъ стихій изъ языка Труверовъ или поэмъ о Гудрунѣ; мысль не получитъ новаго настроенія; бытъ не освѣжится и не окрѣпнетъ. Minimi Кентскихъ Саксовъ, товарищей миѳическаго Генгиста, груды каменнаго угля, открытыя въ Римскихъ пла-

вильняхъ (открытіе удивительное, при молчаніи Римскихъ писателей о каменномъ углѣ), вдохновенныя пѣсни Аневрина или Лливаркъ-Гена, неожиданные слѣды великаго значенія Басковъ въ Южной Франціи, любопытныя рукописи средневѣковыхъ монастырей, сказки Вандеи или Бельгіи (которыхъ значеніе еще совсѣмъ не оцѣнено), всѣ сказочныя или историческія пѣсни о богатыряхъ или герояхъ Германіи, всѣ миннезингеры и пѣвцы городскіе принадлежатъ къ тому же разряду пріобрѣтеній, къ которому относятся камни Ниневіи, гіероглифы долго безмолвствовавшаго Египта, утѣшительные для ученаго, поучительные для пытливаго ума, почти (и, можно даже сказать, вполнѣ) безполезные для бытового человѣка.

Иное дѣло археологія въ земляхъ Славянскихъ. Тутъ она явилась силою живою и плодотворною; тутъ пробудила она много сердечныхъ сочувствій, которыя до тѣхъ поръ не были сознаны и глохли въ мертвомъ забвеніи; возобновила много источниковъ, занесенныхъ и засыпанныхъ чужеземными наносами. Чехъ и Словакъ, Хорватъ и Сербъ почувствовали себя родными братьями — Славянами; съ радостнымъ удивленіемъ видѣли они, что чѣмъ далѣе углублялись въ древность, тѣмъ болѣе сближались они другъ съ другомъ и въ характерѣ памятниковъ, и въ языкѣ, и въ обычаяхъ. Какая-то память общей жизни укрѣпляла и оживляла многострадавшія поколѣнія; какая-то теплота общаго гнѣзда согрѣвала сердца, охладѣвшія въ разъединенномъ бытѣ. Шире и благороднѣе стали помыслы, тверже воля, утѣшительнѣе будущность. Важнѣе же всего та истина, добытая изъ археологическихъ изслѣдованій, истина, еще не всѣми сознанная и даже многими оспариваемая съ ожесточеннымъ упорствомъ, что вѣра Православная была первою воспитательницею молодыхъ племенъ Славянскихъ, и что отступничество отъ нея нанесло первый и самый жестокій ударъ ихъ народной самобытности. Полное и живое сознаніе этой истины будетъ великимъ шагомъ впередъ: оно не минуетъ. Богатые плоды уже добыты наукою для современныхъ Славянъ; но впереди можно смѣло ожидать жатвы еще богатѣйшей.

Что же сказать объ археологіи Россіи? Разумѣется, она принесла и приноситъ намъ туже пользу, которую она принесла нашимъ южнымъ и западнымъ соплеменникамъ; но этимъ не ограничивается ея дѣйствіе. Нѣтъ, она сама измѣняетъ свое значеніе и получаетъ новое, еще высшее: она не есть уже наука древностей, но наука древняго въ настоящемъ; она входитъ, какъ важная, какъ первостепенная отрасль, въ наше воспитаніе умственное, а еще болѣе сердечное. Наши старыя сказки отыскиваются не на палимпсестахъ, не въ хламѣ старыхъ и полусогнившихъ рукописей, а въ устахъ Русскаго человѣка, поющаго пѣсни старины людямъ, не отставшимъ отъ стараго быта. Наши старыя грамоты являются памятниками не отжившаго міра, не жизни, когда-то прозвучавшей и замолкнувшей навсегда, а историческимъ проявленіемъ стихій, которыя еще живутъ и движутся по всей нашей великой родинѣ, но про которыя мы утратили было воспоминаніе. Самыя юридическія учрежденія старины нашей сохранились еще во многихъ мѣстахъ въ силѣ и свѣжести и живутъ въ преданіяхъ и пѣсняхъ народныхъ *).

---

*) Примѣчаніе. Такъ, напримѣръ, однажды, входя въ комнату, въ которой кормилица, родомъ изъ сельца Солнушкова, Московской губерніи, укачивала мою дочь, я услышалъ тихую колыбельную пѣснь, которая меня удивила. Слова ея мною были записаны, и вотъ ея содержаніе.

Ребенокъ зоветъ другого ребенка въ гости играть и веселиться вмѣстѣ:

Ты куколка, я куколка;
Ты маленькая, я маленькая,
Приди ко мнѣ въ гости и т. д.

Другой отвѣчаетъ:

Я радешенька-бъ пошла,
Да боюся тіуна.

Первый возражаетъ:

Ты не бойся тіуна,
Тіунъ тебѣ не судья:
Судья намъ владыка.

Замѣчательно такое ясное сознаніе подсудимости малолѣтнихъ епископамъ, а не тіунамъ; видно, мнимый дикарь, житель Русскихъ селъ, прежде эпохи нашего великаго просвѣщенія, зналъ до нѣкоторой степени и законы свои, и судей своихъ...

Наука о прошедшемъ является знаніемъ настоящаго и, углубляясь въ старину и знакомясь съ нею, мы узнаёмъ современное и сживаемся съ нимъ умомъ и сердцемъ. За то и труды археологическіе, начатые у насъ подражателями Западнаго міра, сдѣлались теперь по преимуществу достояніемъ людей, связанныхъ глубокою и искреннею любовію съ нашею Святою Русью.

Благодареніе имъ! Они помогаютъ намъ совершить великій шагъ въ своемъ перевоспитаніи; они обогащаютъ насъ источникомъ благородныхъ и душевныхъ наслажденій. Многаго лишало насъ ложное направленіе нашего просвѣщенія. Введеніемъ стихій иноземныхъ въ языкѣ и бытѣ оно уединило, такъ называемое, образованное общество отъ народа; оно разорвало связь общенія и жизни между ними. Вслѣдствіе этого у насъ составился сперва искусственный книжный языкъ, черствый и педантскій, испещренный школьными выраженіями, холодный и безжизненный. Мало-по-малу онъ сталъ измѣняться. Мѣсто школьной пестроты заступила пестрота словъ и особенно оборотовъ, взятыхъ изъ современныхъ языковъ иностранныхъ: черствость, тяжелая важность и пышная растянутость замѣнились вялою слабостію, вѣтреною легкостью и болтливымъ многословіемъ; но и прежняя книжность не вполнѣ потеряла свои права, украшая новую легкость старою неуклюжестью и слабую пошлость школьною важностью *). Наконецъ, вся эта книжная смѣсь уступила мѣсто новому нарѣчію. Созданное въ гостиныхъ, въ которыхъ недавно еще говорили только по-французски и теперь еще говорятъ на половину не по-русски, обдѣланное и подведенное подъ правило грамотеями, совершенно незнакомыми съ духомъ Русскаго слова, похожее на рѣчь иностранца, выучившагося чужому языку, котораго жизни онъ себѣ усвоить не могъ, мертвое и вялое, оно выдаетъ себя за живой Русскій языкъ: воздушная и

*) Разумѣется, должно изъ этого сужденія отчасти исключить лучшихъ писателей. Карамзинъ совершенствовался по мѣрѣ того, какъ вчитывался въ Русскую старину. Вообще языкъ поэзіи лучше прозы; но все-таки, даже въ своей чудной сказкѣ о Золотой Рыбкѣ, Пушкинъ еще далекъ отъ своихъ образцовъ. Изъ прозы одинъ только языкъ нѣкоторыхъ духовныхъ произведеній отличается высокимъ достоинствомъ.

нарумяненная кукла, поддѣланная подъ одушевленнаго и здороваго человѣка. Но вотъ раздается пѣснь народная, сказывается старо-Русская сказка, читается грамота прежнихъ вѣковъ, и слухъ почуялъ простое слово человѣческое, полное движенія и мысли, и на душу повѣяло дыханіемъ жизни. Таково на насъ дѣйствіе старины; но почему? Потому что у насъ долго не было старины, потому что ея дѣйствительно нѣтъ и теперь. Шла жизнь простая и естественная, волнуясь, борясь и измѣняясь въ нѣкоторыхъ формахъ, но сохраняя свой коренной и основной типъ средь борьбы, волненій и измѣненій, — и вдругъ, такъ сказать, въ одинъ день она сдѣлалась стариною вся, цѣликомъ, отъ одежды до грамоты, отъ богатырской сказки и веселой присказки до той духовной пѣсни, лучшаго достоянія Русскаго народа, которая даритъ свои высокія утѣшенія сельской хатѣ и смѣетъ явиться въ городскіе хоромы только въ печати, какъ любопытное воспоминаніе объ утраченномъ настроеніи Русской души. Но къ счастію нашему, то, что̀ называемъ стариною мы, заговорившіе на всѣхъ иностранныхъ нарѣчіяхъ и на всѣ иностранные лады, не для всѣхъ сдѣлалось стариною: оно живетъ свѣжо и сильно на великой и святой Руси. Мы, люди образованные, оторвавшись отъ прошедшаго, лишили себя прошедшаго; мы пріобрѣли себѣ какое-то искусственное безродство, грустное право на сердечный холодъ; но теперь грамоты, сказки, пѣсни, языкомъ своимъ, содержаніемъ, чувствомъ, пробуждаютъ въ насъ заглохнувшія силы; онѣ уясняютъ наши понятія и расширяютъ нашу мысль; онѣ выводятъ насъ изъ нашего безроднаго сиротства, указывая на прошедшее, которымъ можно утѣшаться, и на настоящее, которое можно любить. Обрадованное сердце, долго черствѣвшее въ холодномъ уединеніи, выходитъ будто изъ какого-то мрака на вольный свѣтъ, на Божій міръ, на широкій просторъ земли родной, на какое-то безконечное море, въ которомъ ему хотѣлось бы почувствовать себя живою струею. Благодареніе археологической наукѣ и ея труженикамъ!

Двѣ пѣсни и двѣ сказки, которыя здѣсь напечатаны, записаны съ словеснаго преданія въ разныхъ мѣстахъ Россіи. Онѣ далеко не равнаго между собою достоинства; но всѣ четыре заслуживаютъ вниманія.

Первая пѣсня, названная разбойничьею, очевидно принадлежитъ къ эпохѣ довольно поздней. Предполагая даже, что слова *кареточка*, *дорога Петинская* и *Петербурѣская* могутъ быть сочтены за вставки и искаженія, критика должна признать, что самый предметъ, весь характеръ и многія слова указываютъ на произведеніе XVII вѣка. Трудно сказать, къ какому именно разряду удальцовъ должно приписать разбойника, о которомъ говоритъ пѣсня: къ тѣмъ ли разбойникамъ, которые, вслѣдствіе своихъ собственныхъ пороковъ, а отчасти общественныхъ неустройствъ, нарушали всѣ законы и грабили по большимъ дорогамъ и рѣкамъ Россіи, нападая на села и даже на маленькіе города съ смѣлостью, часто безнаказанною; или къ тѣмъ удальцамъ, менѣе преступнымъ противъ законовъ отечества, но не менѣе виновнымъ передъ закономъ вѣры и совѣсти, которые, оставляя въ покоѣ своихъ согражданъ, довольствовались грабежомъ областей, пограничныхъ съ Россіей. И объ тѣхъ и объ другихъ сохранились пѣсни. Иногда довольно трудно различить между удалымъ казакомъ и смѣлымъ разбойникомъ; но въ прилагаемой пѣснѣ, кажется, умирающій разбойникъ принадлежитъ къ худшему разряду преступниковъ. За всѣмъ тѣмъ, пѣсня, замѣчательная по живописности языка, заслуживаетъ вниманія въ томъ отношеніи, что показываетъ, какъ чувство вѣры часто еще сохранялось даже въ разгарѣ самыхъ злыхъ страстей. Черта важная, хотя принадлежащая не одной Россіи; черта въ одно время утѣшительная, ибо указываетъ на возможность исправленія и покаянія, и въ тоже время крайне-печальная, ибо обличаетъ неясность понятій и запутанность мысли, при которыхъ страсти и обстоятельства завлекаютъ такъ легко человѣка въ самыя тяжкія преступленія.

Первая сказка о Васькѣ Казимировичѣ своими анахронизмами, такъ же какъ самымъ именемъ богатыря, обличаетъ или довольно позднее ея сочиненіе, или значительныя искаженія, введенныя переходомъ сказки изъ устъ въ уста. По всей вѣроятности, оба предположенія справедливы. Сказка же сама весьма замѣчательна по необыкновенно-живому языку и бойкимъ его оборотамъ, по блистательной легкости разска-

за и по какой-то особенной веселости, весьма рѣдкой въ разсказахъ и поэзіи многострадавшей земли. Не смотря на то, что разсказъ носитъ имя Васьки Казимировича, дѣйствительный герой сказки — Добрыня Никитичъ. Онъ является лицомъ второстепеннымъ, какъ и въ большей части старыхъ сказокъ, лицомъ веселымъ, беззаботнымъ, вѣтренымъ, безхитростнымъ, но за то и нисколько не разумнымъ. Если бы можно сравнивать поэтическіе циклы, совершенно различные по характеру, то критику позволительно бы было найти сходство между Добрынею и старшимъ сыномъ Эймона. Добрыня Никитичъ принадлежалъ очевидно къ княжескому родству; въ этомъ отношеніи сказка вѣрна исторіи. Отчество всегда сопровождаетъ его имя, самое имя рѣдко является въ видѣ сокращенномъ или уменьшительномъ. Дружинникъ высокаго происхожденія, пользуется онъ особыми правами. Разгулъ его свободенъ и ничѣмъ не стѣсненъ. Добрыня любитъ роскошь, къ которой пріучило его княжеское родство. Онъ ищетъ приключеній, ради самыхъ приключеній, готовъ всегда драться, ради потѣхи боевой. Болѣе смѣлый наѣздникъ, чѣмъ сильный воинъ, онъ всегда подвиженъ, всегда молодъ; но Русское чувство (не въ укоръ будь сказано нѣкоторымъ, впрочемъ, весьма достойнымъ, писателямъ, говорившимъ о нашихъ сказкахъ) дало беззаботному богатырю мягкость и человѣколюбіе, которое рѣзко отдѣляетъ Русскаго отъ Татарина, равно жестокаго, какъ къ иноплеменнымъ, такъ и къ своимъ товарищамъ и подданнымъ. Сказка въ высокой степени замѣчательна.

О святочной пѣснѣ и объ ея достоинствѣ говорить нечего. Едва ли найдется такой читатель, который бы не понялъ простую прелесть ея языка, чувство любви и благоговѣнія, которымъ она вся проникнута, то Эллинское поклоненіе красотѣ, которое служитъ ей основою, и благоуханную грацію всѣхъ ея подробностей; но такъ какъ мы отвыкли отъ смѣлыхъ и сжатыхъ оборотовъ народной поэзіи, я считаю необходимымъ сказать, что выраженія: *Не заря ли тебя молодца спородила?* и т. д., выраженія, принадлежащія къ языческому міру, значатъ просто: не пришлецъ ли ты съ неба, не принадлежишь ли къ сонму боговъ? Эти

выраженія показываютъ, что язычникъ - Славянинъ вѣрилъ возможности общенія съ міромъ небеснымъ и явленію боговъ на землѣ, приписывая имъ сверхъ-естественную красоту. Читая Русскую пѣсню, надобно всегда помнить способность и склонность народа выражаться сжатостью, для насъ почти недоступною; его понятливость не нуждается въ многословіи. Такъ, напримѣръ, говоря, что кудри завиваются серебромъ, золотомъ и жемчугомъ, пѣсня не думаетъ сравнивать волосъ съ металлами или съ камнями, а говоритъ: волосы завивались въ кудри дорогія, какъ серебро, золото и жемчугъ. Таковы смѣлые обороты нашего народнаго языка; вялое нарѣчіе нашихъ гостиныхъ не смѣло бы ихъ употребить, и наше облѣнившееся воображеніе едва ли бы ихъ приняло.

Безспорно, изо всѣхъ четырехъ стихотвореній, здѣсь напечатанныхъ, первое мѣсто занимаетъ сказка объ Ильѣ Муромцѣ. Эта сказка носитъ на себѣ признаки глубокой древности въ созданіи, въ языкѣ и въ характерѣ. Самый важный эпическій тонъ соединенъ въ ней съ тѣми легкими сатирическими намёками, которыя такъ свойственны народной поэзіи. Простота и живописность соединены въ равной степени; ни одинъ анахронизмъ, ни одно явное искаженіе не нарушаютъ художественнаго наслажденія.

По эпохѣ, въ которую эта сказка была сочинена, она, кажется, древнѣе всего собранія Кирши Данилова, за исключеніемъ, можетъ быть, сказокъ о Дунаѣ Ивановичѣ и объ Волхвѣ-богатырѣ. Ни разу нѣтъ упоминанія о Татарахъ, но за то ясная память о Козарахъ, и богатырь изъ земли Козарской, названной справедливо землею Жидовскою, является соперникомъ Русскихъ богатырей: это признакъ древности неоспоримой. Въ дѣйствіи является уже не отдѣльный какой-нибудь богатырь, а цѣлая богатырская застава, которой атаманъ Илья Муромецъ. Эта застава принадлежитъ вѣроятно княжескимъ пограничнымъ стражамъ, хотя имя князя не упомнается нигдѣ. Стоитъ она на лугахъ Цицарскихъ *), подъ горою Сорочинскою: оба названія ука-

*) Цицарскими землями старыя лѣтописи называютъ область Византійскую.

зываютъ, если не ошибаюсь, на южныя области за Кіевомъ. Застава временно распущена: богатыри, составляющіе ее, разъѣхались по своимъ дѣламъ. Одинъ только подъатаманъ Добрыня, вездѣ сохраняющій свой характеръ, тѣшится благородною охотою за гусями и лебедями у синяго моря, да атаманъ Илья ѣздитъ по степямъ, оберегая предѣлы своей земли. Возвращаясь съ охоты, Добрыня наѣзжаетъ на слѣдъ богатырскій и по *ископыти* (это слово несправедливо принято за *пыль*; оно дѣйствительно значитъ *глыба*, вырванная конскимъ копытомъ) узнаётъ слѣдъ Козарскаго богатыря. Онъ собираетъ своихъ товарищей. Рѣшаются наказать смѣлаго пришельца; но бой долженъ быть честный, одиночный. Илья Муромецъ не совѣтуетъ высылать на опасный бой ни Ваську Долгополаго (дьяка или грамотея)—его погубитъ неловкость, ни Гришку боярскаго сына—его погубитъ хвастливость, ни извѣстнаго Алешу Поповича—его погубитъ алчность къ корысти. Приходится отправляться Добрынѣ, княжескому сроднику. Добрыня, типъ удалого наѣздника, не отказывается. Кажется, въ немъ воображеніе народныхъ поэтовъ олицетворяло дружину Варяжскую, и его постоянная вражда со зміемъ, до такой степени свойственная его лицу, что ему случается убивать трехъ-главыхъ зміевъ даже тогда, когда онъ о нихъ и не думаетъ (см. сказку о Васькѣ Казимировичѣ), указываетъ, можетъ быть, на преданіе Скандинавское о Сигурдѣ-зміеборцѣ *). Но сила Добрыни не соотвѣтствуетъ его смѣлости. Онъ выѣхалъ въ поле, въ серебряную трубочку высмотрѣлъ богатыря, вызвалъ его на бой, но, когда увидѣлъ его страшную силу, спасся бѣгствомъ отъ неравной схватки. Некому выручать честь заставы, кромѣ одного уроженца села Карачарова, ста-

*) Примѣчаніе. Критика, которая стала бы сомнѣваться въ возможности такого знакомства съ сагами Скандинавскими, была бы весьма недальновидна: Новгородская лѣтопись говоритъ о Ѳеодорикѣ Великомъ, называя его Дитрихомъ Бернскимъ. Впрочемъ, сходство съ Сигурдомъ можетъ быть основано на причинѣ, совершенно обратной вліянію Скандинавскому. Не должно забывать, что Сигурдъ или Нѣмецкій Слофридъ—Гуннъ изъ Гуннской земли, что за него мститъ Этцель, царь Сузадальскій, также Гуннъ, что родъ его гибнетъ на Востокѣ и что онъ имѣетъ явное миѳическое сходство съ Ингви-Фрейромъ, богомъ Придонскимъ.

раго Ильи Муромца. Онъ выѣхалъ на бой, также разглядѣлъ богатыря, только не въ трубочку серебряную, а въ кулакъ молодецкій; вызвалъ его и сразился. Долго борятся соперники, равные силою, но неловкое движеніе Ильи роняетъ его наземь. Казаринъ садится ему на грудь, вынимаетъ кинжалъ и посмѣивается надъ непобѣдимымъ старикомъ. Не падаетъ духомъ Илья; онъ знаетъ, что судьбы Божіи не назначили ему погибнуть въ сраженіи: онъ долженъ побѣдить, и дѣйствительно у крестьянина Ильи «лежучи на земли, втрое силы прибыло» *). Однимъ ударомъ кулака вскидываетъ онъ противника на воздухъ, и потомъ отрубленную его голову везетъ на заставу, замѣчая только товарищамъ, что «онъ уже тридцать лѣтъ ѣздитъ по полю, а такого чуда не наѣзживалъ». Спокойное величіе древняго эпоса дышетъ во всемъ разсказѣ, и лицо Ильи Муромца выражается, можетъ быть, полнѣе, чѣмъ во всѣхъ другихъ, уже извѣстныхъ сказкахъ: сила непобѣдимая, всегда покорная разуму и долгу, сила благодѣтельная, полная вѣры въ помощь Божію, чуждая страстей и неразрывными узами связанная съ тою землею, изъ которой возникла. Да и не ее ли, не эту ли землю Русскую олицетворило въ немъ безсознательно вдохновеніе народныхъ пѣвцовъ? И у нея на груди, какъ богатырь Козарскій у Ильи, сидѣли Татаринъ и Литвинъ и новый завоеватель всей Европы; но «не такъ у Святыхъ Отцовъ писано, не такъ у Апостоловъ удумано», чтобы ей погибнуть въ бою. Была бы только въ себѣ цѣльна, да знала бы, откуда идетъ ея сила!...

И вотъ кончаю я, какъ въ старыхъ присказкахъ, желаніемъ, чтобы эти произведенія народной поэзіи были прочтены «молодымъ людямъ на утѣшенье, а старымъ на разумъ».

---

*) Рекомендуемъ этотъ стихъ грамотеямъ, пишущимъ правила для употребленія дѣепричастія: они, вѣроятно, обвинятъ народную сказку въ галлицизмѣ.

# Примѣчанія

## къ пѣснямъ, помѣщеннымъ въ статьѣ г-жи Кохановской [1]).

### 1.

Хотите ли, братцы, старину скажу,
Старину скажу, да небывалую,
Небывалую, да и неслыханную?
Ужъ какъ на морѣ, братцы, овинъ горитъ,
Овинъ горитъ, да все со рѣпою,
Со рѣпою, да все со красною;
По поднебесью, братцы, медвѣдь летитъ,
Во когтяхъ несетъ да онъ коровушку,
Онъ коровушку да чернопеструю,
Чернопеструю да бѣлохвостую;
По чисту полю да корабли плывутъ,
Корабли плывутъ, да все сѣно везутъ, и проч. [2]).

Кажется, это не просто затѣйливая ложь, а рядъ загадокъ, которыхъ смысла уже мы отгадать не можемъ, отчасти уже и отъ того, что намъ неизвѣстны цѣлыя системы народныхъ миѳовъ. Это особенно ясно въ отношеніи къ явленіямъ небеснымъ и къ астрономіи. Овинъ, горящій надъ моремъ съ красною рѣпою, почти навѣрно закатъ солнца. И теперь

---

[1]) Статья г-жи Кохановской подъ заглавіемъ: „Нѣсколько Русскихъ пѣсенъ“ (собранныхъ преимущественно въ Курской губерніи) была напечатана въ Русской Бесѣдѣ 1860 г. кн. I, съ нѣкоторыми примѣчаніями, изъ которыхъ три принадлежатъ Алексѣю Степановичу: два изъ нихъ — отъ имени редакціи, а одно подписано буквами А. Х. Хотя въ нашемъ изданіи мы стараемся вездѣ придерживаться хронологическаго порядка, но въ настоящемъ случаѣ сочли нелишнимъ сопоставить вмѣстѣ всѣ извѣстныя намъ, принадлежащія Хомякову, объясненія Русскихъ пѣсенъ. Изд.

[2]) Эта пѣсня въ статьѣ г-жи Кохановской взята изъ собранія пѣсенъ П. В. Киреевскаго и была напечатана въ Русской Бесѣдѣ 1856 г., кн. I-я. Изд.

есть загадка о ночномъ, звѣздномъ небѣ; поэзіи въ ней мало, но есть несомнѣнное оправданіе нашей догадки:

*Полляжу въ окошко, полно рѣпы лукошко.*

**2.**

Вечоръ поздно три роты шло.
Ладо, ладо!
Первая рота Московская,
Другая рота Литовская,
Третья рота Турецкая.
А въ Турецкой барабаны бьютъ,
А въ Литовской трубы трубятъ,
А въ Московской дѣвка плачетъ,
За-мужъ не хочетъ.
Что не батюшка выдаваетъ,
Что не матушка снаряжаетъ,
Что не братцы въ поѣздѣ,
Не сестрицы въ свашенькахъ:
Выдаваетъ свѣтёлъ мѣсяцъ,
Снаряжаетъ красное солнце,
Частыя звѣзды въ поѣздѣ,
Вечерняя заря въ свашенькахъ.

Въ предыдущей пѣснѣ не можетъ не поразить читателя странное сопоставленіе роты Турецкой, Литовской и Московской, впрочемъ безъ вражды и борьбы между ними. Въ первыхъ двухъ—звукъ трубъ и барабановъ, въ третьей—дѣвица плачетъ. Положимъ, что дѣвица ушла за Московскимъ ратникомъ (можетъ быть даже, что *рота* тутъ замѣнила слово *ратъ*) и плачетъ неутѣшно; да къ чему Турка и Литва? Если мы вспомнимъ, что при Хмельницкомъ былъ именно вопросъ, за кѣмъ идти Малороссіи, вопросъ, рѣшенный въ пользу Москвы, но не безъ разногласія и не безъ горя для многихъ,—кажется, мы придемъ къ тому заключенію, что въ пѣсни содержится иносказаніе. Дѣвица—плачущая Малороссія, идущая по собственной волѣ, но съ болью сердечною. Вѣроятно, пѣсня сложена была не друзьями Москвы, а партіею или противною, или сомнѣвающеюся. Странно можетъ казаться, что пѣсня эта Великорусская, а не Малорусская,

по все собраніе Украинскихъ пѣсенъ, по ритму, ладу, техникѣ и отчасти чувству, носитъ на себѣ весьма сильный оттѣнокъ Малорусской народности. По всей вѣроятности, пѣсни переходили часто изъ одного нарѣчія въ другое, и тоже самое могло встрѣтиться и въ теперешнемъ случаѣ. Наконецъ, можно даже предположить, что вся пѣсня сложена просто Русскимъ полунасмѣшливымъ наблюдателемъ. Во всякомъ случаѣ смыслъ остается тотъ же.

### 3.

Я изъ рукъ, изъ ногъ кровать смощу,
Изъ буйной головы яндову скую,
Изъ глазъ его я чару солью,
Изъ мяса его пироговъ напеку,
А изъ сала его я свѣчей налью.
Созову я бесѣду подружекъ своихъ,
Я подружекъ своихъ и сестрицу его,
Загадаю загадку неотгадливую.

Ой, и что̀ таково:
На милѐмъ я сижу,
На милѐва гляжу,
Я милымъ подношу,
Милымъ подчиваю.
А и милъ пер'до мной,
Что̀ свѣчей горитъ?

Никто той загадки не отгадываетъ,
Отгадала загадку подружка одна,
Подружка одна, то сестрица его,
—„А я тебѣ, братецъ, говаривала:
Не ходи, братецъ, позднымъ поздно,
Позднымъ поздно, поздно вечеромъ“.

Странная пѣсня и уродливая во всѣхъ отношеніяхъ. Отрицать ея подлинность нельзя, хотя бы даже она была только мѣстною; но такая же точно пѣсня записана и въ другихъ мѣстностяхъ, слѣдовательно она довольно общая въ Великорусской землѣ. Предполагать позднѣйшее изобрѣтеніе нѣтъ причинъ, ни по тону, ни по содержанію: окончаніе загадкою даже какъ-будто указываетъ на древность. Что же это

такое? Гнусное выраженіе злой страсти, доведенной до изступленія? Тонъ вовсе не носитъ на себѣ отпечатковъ страсти, и его холодность дѣлаетъ пѣснь еще отвратительнѣе. Сравнимъ съ нею разбойничью пѣсню, кончающуюся стихами:

На ножѣ сердце встрепенулося,
Красна дѣвица усмѣхнулася—

и разница станетъ очень явною. Какъ пѣсня, эта пѣсня не имѣетъ ни смысла, ни объясненія: она невозможна психически и невозможна даже въ художественномъ отношеніи. Какъ же объяснить ея существованіе? Просто тѣмъ, что она вовсе не пѣсня въ смыслѣ бытовомъ.

Сѣверная миѳологія въ своей странной космогоніи строила міръ изъ разрушеннаго образа человѣческаго, изъ исполина Имера, растерзаннаго дѣтьми Бора; восточныя миѳологіи—изъ мужского или женскаго исполинскаго образа, часто смотря потому, кто былъ убійца-строитель, божество мужское или женское. То же самое можно отчасти угадать въ миѳологіи Египетской и Индійской; но, оставивъ въ сторонѣ гадательное, мы знаемъ, что на Сѣверѣ и на Востокѣ космогоническій разсказъ былъ именно таковъ. Кости дѣлались горами, тѣло землею и всѣми ея произведеніями и всѣмъ началомъ питанія, кровь морями, глаза либо морскими водоемами, либо чашами свѣтоносными, мѣсяцемъ и солнцемъ (что впрочемъ представляетъ довольно странное соединеніе образовъ). Такой процессъ космогоническій былъ вѣроятно и у насъ. Миѳологическіе разсказы, при паденіи язычества, теряли свой смыслъ и переходили либо въ богатырскую сказку, либо въ бытовыя пѣсни, либо въ простыя отрывочныя выраженія, которыя сами по себѣ не представляютъ никакого смысла. Таково, напр., описаніе теремовъ, гдѣ отражается вся красота небесная, или описаніе красавицы, у которой во лбу солнце, а въ косѣ мѣсяцъ и т. д. Пѣсня, о которой мы теперь говоримъ, есть, повидимому, не что иное, какъ изломанная и изуродованная космогоническая повѣсть, въ которой богиня сидитъ на разбросанныхъ членахъ убитаго ею (также божественнаго) человѣкообразнаго принципа. Такъ, напр., Рутренъ и Сати поочередно другъ

друга убиваютъ въ разныхъ сказаніяхъ. Этимъ легко объясняется и широкое распространеніе самой пѣсни, и ея нескладица, и это соединеніе тона глупо-спокойнаго съ предметомъ, повидимому, ужаснымъ и отвратительнымъ.

Процессъ космогоническій имѣлъ опять свой обратный ходъ. Сперва, какъ мы сказали, природа строилась изъ разбитаго человѣческаго образа,—это то, что̀ мы предполагаемъ въ вышесказанной пѣснѣ. Потомъ божественное изъ природы возвращалось въ маломіръ (микрокозмъ), въ человѣка. Это Голубиная Книга въ ея окончаніи. Таково, думаемъ, вѣроятнѣйшее объясненіе явленія, которому, кажется, другаго и придумать нельзя.

# Письмо къ пріятелю-иностранцу

## ПЕРЕДЪ НАЧАЛОМЪ ВОСТОЧНОЙ ВОЙНЫ *).

(1854).

Cher et respectable ami!

L'année qui vient de commencer laissera des traces profondes dans l'histoire. Les forces de toutes les nations s'avancent et se mesurent des yeux. Une lutte terrible va s'engager. L'opinion publique de l'Europe se manifeste dans des livres, des brochures, des journaux lus et connus de tout le monde. Il ne se peut pas que vous ne trouviez quelque intérêt à savoir ce qui se passe silencieusement dans l'opinion publique du pays, contre lequel s'arment tous les autres. Les évènemens historiques, les rapports diplomatiques entre les gouvernemens sont remplis de détails accessoires et surchargés de formes inutiles, qui échappent à l'opinion et surtout au sentiment des peuples.

---

*) Это письмо назначалось для печати въ одной изъ иностранныхъ газетъ. Оно было написано на 1854 году по-французски. Помѣщая его въ оригиналѣ, считаемъ не лишнимъ приложить и переводъ. Прим. Изд.

Дорогой и почтенный другъ!

Наступившій годъ прорѣжетъ глубокіе слѣды въ исторіи. Силы всѣхъ націй выдвигаются впередъ и мѣряютъ взорами другъ друга. Борьба ужасная готовится вспыхнуть. Общественное мнѣніе Европы заявляетъ себя въ книгахъ, брошюрахъ, журналахъ, читаемыхъ и знаемыхъ всѣмъ міромъ. Не можетъ быть, чтобъ для васъ было не занимательно—узнать, что совершается молчаливо въ общественномъ мнѣніи страны, противъ которой вооружаются всѣ остальныя. Событія историческія, дипломатическія сношенія правительствъ, преисполнены подробностей побочныхъ и чрезъ мѣру обставлены пустыми, безполезными формами, недоступными сужденію и въ особенности чувству народному. Поэтому я и не стану входить въ

Je n'entrerai donc pas dans les détails, j'élargirai les formes diplomatiques et j'aborderai le fond de la question considérée de notre point de vue. Vous ne condamnerez pas, je l'espère, l'acerbité de mon langage. Une franchise sérieuse doit être sans réserve. Tout en nous blâmant peut-être d'avoir les convictions que je vais exprimer, vous ne me blâmerez pas d'exprimer les convictions que nous avons.

Le peuple Russe est lié par la fraternité du sang aux peuples Slaves; il est lié aux Grecs par la fraternité de la foi; car leurs aïeuls ont été, comme le dit S-t Paul, nos pères en Jésus Christ. Ce sont des liens que nous ne pouvons ni oublier, ni méconnaître. Ignorans des finesses politiques, peu éclairés sur les idées de devoirs conventionnels, nous connaissons nos devoirs réels envers nos frères par le sang et l'esprit. L'histoire de nos rapports avec la Turquie en porte témoignage. L'Europe s'était contentée de repousser la force redoutable des Ottomans; la Russie, à peine sortie des fers de l'étranger et des convulsions intérieures, a fait renaître des peuples oubliés par le reste du monde. Temoins le Monténégro protégé et la Grèce rap-

---

подробности; но, пораздвинувъ формы дипломатическія, приступлю къ сущности вопроса, какъ онъ представляется намъ, съ нашей точки зрѣнія. Вы не осудите, надѣюсь, жесткость моей рѣчи. Строгая откровенность должна быть безусловна. Порицая насъ, статься можетъ, за то, что въ насъ коренятся такія именно убѣжденія, какія вамъ сейчасъ будутъ мною высказаны, вы, конечно, не станете порицать меня за самое высказываніе коренящихся въ насъ убѣжденій.

Братство крови связуетъ Русскій народъ съ народами Славянскими; братство духа связуетъ его съ Греками: ибо предки ихъ, по выраженію Апостола Павла, породили насъ о Іисусѣ Христѣ. Это такія узы, которыхъ ни забыть, ни отвергнуть мы не можемъ. Невѣжды въ тонкостяхъ политическихъ, мало просвѣщенные понятіями объ обязанностяхъ условныхъ, мы вѣдаемъ наши прямыя, дѣйствительныя обязанности къ нашимъ братьямъ по крови и духу. Исторія нашихъ отношеній къ Турціи свидѣтельствуетъ о томъ. Европа удовольствовалась только однимъ отпоромъ страшной силы Оттоманской; Россія, едва освободившись отъ оковъ чужеземца и отъ судорогъ внутреннихъ, тотчасъ же вызвала къ возрожденію

pelée à la vie, plus tard sauvée avec la coopération de l'Angleterre et de la France sur les eaux de Navarin, plus tard encore consolidée pour toujours par nos armes seules dans les champs de la Roumélie; témoins la Moldavie et la Valachie arrachées au joug de la Turquie et purgées de l'opprobre et de la tyrannie qui pesaient sur elles depuis des siècles; témoin la Servie sauvée de l'esclavage et élevée au rang des puissances presque indépendantes; témoins les églises relevées de leur ruines dans toutes les parties de l'empire Ottoman, le culte rétabli, l'intelligence réveillée. Témoins surtout les secours de charité, de sympathie, de consolation que nous offrons tous les jours et de tous les points de notre vaste patrie à nos frères souffrants encore sous la domination musulmane. Oui, nous avons rempli une partie de notre devoir; nous ne l'avons pas encore rempli tout entier.

La Turquie avait manqué à ses obligations envers nous; elle avait violé ses promesses au détriment des droits de nos frères. La Russie a demandé des garanties; elles ont été refusées; elle a demandé au moins des promesses plus solen-

---

народы, забытые остальнымъ міромъ. Свидѣтелями тому Черногорія, покровительствуемая нами, и Грецiя, пробужденная къ жизни, потомъ спасенная, при содѣйствіи Англіи и Франціи, на водахъ Наварина, а потомъ и упроченная навсегда въ своемъ существованіи единственно помощью нашего оружія на поляхъ Румеліи; свидѣтелями тому Молдавія и Валахія, исторгнутыя изъ-подъ ига Турціи и очищенныя отъ позора и тиранніи, въ теченіе вѣковъ тяготѣвшихъ надъ ними; свидѣтелемъ Сербія, освобожденная отъ рабства и возведенная на степень почти независимой державы; свидѣтелями храмы, воздвигнутые изъ развалинъ по всѣмъ краямъ имперіи Оттоманской, возстановленное богослуженіе, пробужденный разумъ, и въ особенности тѣ дары милосердія, сочувствія, утѣшенія, которые всякій день и со всѣхъ концовъ нашего обширнаго отечества посылаемъ мы нашимъ братьямъ, еще страждущимъ подъ владычествомъ Мусульманскимъ. Да, мы совершили часть нашего долга; мы еще не совершили его вполнѣ.

Турція не исполнила своихъ обязанностей къ намъ; она нарушила свои обѣщанія, къ ущербу правъ нашихъ братій. Россія потребовала гарантій; ей было въ нихъ отказано; она потребовала обѣща-

nelles: elles ont été refusées. L'opinion publique s'est émue, la Russie a senti que la justice devait être appuyée par la force devant une nation qui ne comprend ni la justice, ni la miséricorde, ni la sainteté des promesses. L'Angleterre et la France, sous prétexte de soutenir l'équilibre Européen, qui n'était pas menacé, ont soutenu le refus de la Turquie. Sans rien offrir en place des garanties que nous demandions, excepté peut-être quelques vagues promesses dans l'avenir; sans respect pour nos sympathies, sans souci des devoirs les plus simples de l'humanité, elles ont relevé les espérances de la Turquie par leur alliance et leurs secours; elles ont réveillé le courage des Musulmans, elles ont fanatisé leurs passions. Grâce à l'Angleterre et à la France, et à elles seules (et cette page ne sera jamais rayée de leur histoire), l'oppression et l'ignominie, le pillage, le meurtre et le viol, toutes les souffrances, toutes les misères versées à grands flots sur nos frères en Bosnie, en Bulgarie, dans l'Anatolie et dans la Roumélie,—telle a été la réponse, que la Turquie a envoyée à nos justes réclamations. Notre devoir en

---

ній, по крайней мѣрѣ болѣе торжественныхъ, чѣмъ прежде; ей было въ нихъ отказано. Общественное мнѣніе взволновалось. Россія поняла, что правда съ народомъ, не разумѣющимъ ни правды, ни милости, ни святости обѣщаній, должна быть подкрѣплена силою. Англія и Франція, подъ предлогомъ сохраненія Европейскаго равновѣсія, которому ничто не угрожало, поддержали отказъ Турціи. Не предлагая ничего взамѣнъ требованныхъ нами гарантій, кромѣ развѣ какихъ-нибудь неопредѣленныхъ обѣщаній въ будущемъ, не уважая нашего племеннаго и духовнаго сочувствія, не заботясь о самыхъ простыхъ обязанностяхъ человѣколюбія, онѣ своимъ союзомъ и своею помощію воскресили чаянія Турціи; онѣ пробудили мужество Мусульманъ, онѣ фанатизировали ихъ страсти. Благодаря Англіи и Франціи, и только имъ однѣмъ (и эта страница никогда не будетъ вычеркнута изъ ихъ исторіи), угнетеніе и поношеніе, грабежъ, убійство, насилованіе, всякаго рода страданія, всякаго рода бѣдствія, широкимъ потокомъ низвергшіяся на нашихъ братьевъ въ Босніи, Болгаріи, Румеліи, Анатоліи,—вотъ какой отвѣтъ дала Турція на всѣ наши справедливыя требованія! Долгъ нашъ сталъ труднѣе для исполненія, но онъ сдѣлался отъ того еще настоятельнѣе,—и онъ будетъ свершенъ.

est devenu plus difficile à remplir: il en est devenu plus impérieux, et il sera rempli.

La Russie s'arme. Je voudrais, cher et respectable ami, que vous fussiez au milieu de nous, pour voir le mouvement intérieur du pays en ce moment. Ce n'est point l'armement orgueilleux de l'Angleterre, ni l'ardeur belliqueuse de la France; non, c'est le mouvement calme et réflechi de l'homme qui a consulté son coeur, écouté sa conscience, consulté son devoir et qui prend les armes, parce qu'il se croirait coupable s'il ne les prenait pas. Cet homme—c'est un peuple, et qu'il me soit permis de le dire, un grand peuple. Croyez-moi, il y a quelque chose d'imposant dans un pareil spectacle. Le peuple Russe ne pense point à des conquêtes: les conquêtes n'ont jamais rien eu qui le séduisit. Le peuple Russe ne pense point à la gloire: c'est un sentiment qui n'émeut jamais son coeur. Il pense à son devoir, il pense à une guerre sacrée. Je ne la nommerai pas une croisade, je ne la déshonorerai pas de ce nom. Dieu ne nous donne pas à conquérir des pays éloignés, quelques précieux qu'ils puissent être à nos sentiments religieux, mais

---

[1] Россія вооружается. Я бы хотѣлъ, добрый и почтенный другъ, чтобъ вы побывали среди насъ, чтобы вы видѣли внутреннее движеніе нашей земли въ настоящую минуту. Это не надменное вооруженіе Англіи, это не воинственный пылъ Франціи, нѣтъ: это движеніе тихое и разсудительное человѣка, который спросился у своего сердца, прислушался къ своей совѣсти, справился съ своимъ долгомъ, и потому только берется за оружіе, что счелъ бы себя виновнымъ, если бъ не вооружился. Этотъ человѣкъ—народъ и, да позволено мнѣ будетъ сказать, это великій народъ. Повѣрьте мнѣ, есть что-то важно-величественное въ подобномъ зрѣлищѣ. Русскій народъ вовсе не помышляетъ о завоеваніяхъ: въ завоеваніи не было для него никогда ничего соблазнительнаго. Русскій народъ вовсе не помышляетъ о славѣ: этимъ чувствомъ никогда не загоралось его сердце. Онъ помышляетъ о своемъ долгѣ, онъ помышляетъ о с в я щ е н н о й войнѣ. Я не назову ее крестовымъ походомъ, не обезчещу ее этимъ именемъ. Не земли отдаленныя завоевывать посылаетъ насъ Богъ (какъ бы ни были эти земли дороги нашему религіозному чувству), но воздвигаетъ насъ на спасеніе братій, которые—кровь отъ крови нашей, которыхъ сердце—

Il nous donne à sauver des frères, qui sont le sang de notre sang et le coeur de notre coeur. La guerre, criminelle dans le premier cas, est sainte dans le second. C'est ainsi que la Russie comprend la lutte qui va s'engager, et c'est pourquoi elle s'arme avec joie, prête, s'il le fallait, à s'élever toute entière. Voyant la décision de l'opinion populaire et la modération prudente du gouvernement, il en est qui sont prêts à l'accuser de faiblesse, et à croire qu'il n'est pas à la hauteur de la nation. Ceux qui pensent ainsi sont dans l'erreur. Le gouvernement est et doit être retenu par beaucoup de considérations politiques, par les formes de la diplomatie européenne, par une certaine routine même, qui ne saurait être abandonnée à la légère, par toutes sortes d'entraves, qui n'ont pas d'influence sur l'opinion publique dont les décisions sont plus absolues, parce qu'elles n'emportent pas de responsabilité, et surtout par l'amour même qu'il porte à la nation, à laquelle il ne doit permettre d'autres sacrifices que ceux qui sont indispensables. Le gouvernement modère un mouvement qu'il partage.

Certes, le sentiment noble et désintéressé, qui anime notre

---

наше сердце. Война,—преступная въ первомъ случаѣ,—становится священною во второмъ. Вотъ какъ понимаетъ Русь начинающуюся борьбу, вотъ почему вооружается она радостно, готовая, если будетъ нужно, встать вся, какъ одинъ человѣкъ! Видя таковое рѣшеніе всенародной мысли и въ тоже время осторожную умѣренность правительства, нѣкоторые готовы обвинить его въ слабости и вывести заключеніе, что оно стоитъ не на одной высотѣ съ землею. Они заблуждаются. Правительство сдержано и должно сдерживаться многими соображеніями политическими, формами Европейской дипломаціи, даже нѣкоторой рутиной (которую нельзя же было бы и отбросить вдругъ легкомысленно), разными помѣхами, для общественнаго мнѣнія нисколько не важными (рѣшенія котораго рѣзче и безусловнѣе уже потому, что не влекутъ за собой никакой отвѣтственности), и въ особенности самою любовью своей къ народу, которому оно можетъ дозволить однѣ лишь необходимѣйшія, неизбѣжныя жертвы. Правительство умѣряетъ движеніе, которому само причастно.

Конечно, благородное и безкорыстное чувство, одушевляющее нашъ народъ, имѣло право на сочувствіе другихъ народовъ; конеч-

peuple, avait droit aux sympathies des autres; certes, une guerre commandée par les devoirs d'une fraternité de sang et d'esprit, une guerre, dont le but était d'arracher des hommes et des Chrétiens à l'oppression la plus sauvage, à la mort et au déshonneur, devait nous donner des alliés dans toutes les nations civilisées. La politique pouvait prendre ses réserves et demander ses garanties; mais le devoir de toutes les nations était de s'unir à nous pour imposer un frein à la férocité des Turcs et pour délivrer des Chrétiens du joug, dont les écrase la loi du Coran. La direction opposée était immorale et honteuse, et c'est pourtant celle qu'on a choisie! Je ne vous le cache point: il y a à nos yeux quelque chose d'odieux et de déshonorant dans la conduite des peuples, qui, soit pour consolider leur propre prépondérance, soit pour diminuer l'influence d'un autre peuple, déclarent la guerre aux sentiments les plus vrais, les plus naturels, les plus saints du coeur humain, et prennent sous leur protection même temporaire la plus infâme tyrannie, exercée sur des victimes sans défense par des barbares, dont les lois sont atroces et les actions plus atroces encore. En un mot, il y a quel-

---

но, война, повелѣнная долгомъ настоящаго, прямого братства, братства крови и духа, война, цѣль которой исторгнуть людей, людей-Христіанъ, изъ-подъ самаго дикаго гнета, исхитить ихъ у смерти и позора,—такая война должна была снискать намъ союзниковъ во всѣхъ просвѣщенныхъ народахъ. Политика могла принять свои мѣры предосторожности и потребовать гарантій; но обязанностью всѣхъ націй было соединиться съ нами, чтобы вмѣстѣ положить предѣлъ свирѣпости Турокъ и освободить Христіанъ отъ ига, которымъ давитъ ихъ законъ Магометовъ. Всякій противоположный этому способъ дѣйствія безнравственененъ и постыденъ, а его-то и выбрали! Не скрою отъ васъ: на наши глаза есть что-то отвратительное и безчестное въ этомъ поступкѣ народовъ, которые, ради ли утвержденія ихъ собственнаго преобладанія, ради ли ослабленія вліянія чужого,—объявляютъ войну самымъ истиннымъ, самымъ естественнымъ, самымъ святымъ чувствованіямъ человѣческаго сердца, и берутъ подъ свою защиту, хотя бы и временную, самое гнусное тиранство надъ беззащитными жертвами, совершенное варварами, которыхъ законы ужасны, а дѣла еще ужаснѣе! Однимъ словомъ, есть что-то возмутительное въ дѣйствіяхъ людей, имс-

que chose d'indigne dans la conduite d'hommes se disant Chrétiens qui tirent le glaive pour priver des Chrétiens du droit de protéger leurs frères contre les caprices de la cruauté et de la luxure des Mahométans. C'est avec douleur qu'on voit l'Angleterre se précipiter la première dans cette carrière d'ignominie, qu'on voit cette tache indélébile s'attacher au front d'une nation, à laquelle l'intelligence humaine doit tant de dons précieux, le coeur humain tant de belles et nobles jouissances, l'âme humaine tant de hautes aspirations, et la société humaine toute entière tant d'améliorations et de perfectionnements. Cette douleur, ressentie par tout homme-ami de la civilisation, de la justice et de la liberté, je la ressens plus vivement encore, moi, qui, comme vous le savez, porte à l'Angleterre une affection tellement vive, que j'ai été bien des fois soupçonné de l'admettre dans mon coeur à une secrète rivalité avec ma propre patrie. Mais la vérité ne doit pas être déguisée. L'Angleterre en ce moment paraît viser à la primauté dans l'ignominie. Certes, il y a quelque chose de bien redoutable dans ses armemens, de bien imposant dans l'échelle sur laquelle se déploient

---

нующихъ себя Христіанами и подъемляющихъ мечъ на отнятіе у Христіанъ же пра̀ва защищать своихъ братій противъ прихотей Магометанской жестокости и сластолюбія. Грустно видѣть, что Англія устремляется первая на это поприще безславія, что неизгладимое пятно ложится на чело націи, которой разумъ человѣческій обязанъ такимъ множествомъ драгоцѣнныхъ даровъ, сердце человѣческое такимъ множествомъ прекрасныхъ и высокихъ наслажденій, душа человѣческая столькими возвышенными внушеніями, и все человѣческое общество столькими улучшеніями и усовершенствованіями! Эту горесть, испытываемую всякимъ другомъ просвѣщенія, правды и свободы, испытываю я еще живѣе, я, въ которомъ, какъ вы знаете, чувство расположенія къ Англіи такъ сильно, что меня нѣсколько разъ заподозривали, будто, въ тайнѣ сердца своего, я допускаю ее до соперничества съ моимъ собственнымъ отечествомъ. Но истина не должна остаться скрытою. Англія, въ настоящую минуту, добивается, какъ кажется, первенства въ безчестіи. Конечно, много ужасающаго въ ея вооруженіяхъ, много величественнаго въ тѣхъ размѣрахъ, въ какихъ являются ея силы и ея дѣятельность; много величаво-гордаго въ томъ презрѣніи, съ которымъ она объ-

ses forces et son activité, de superbe dans le dédain, avec lequel elle porte un défi à tout ce que l'humanité a de plus respectable; mais que l'Angleterre ne l'oublie pas: la honte ne devient pas glorieuse pour avoir atteint des dimensions gigantesques. Moins grandiose dans ses préparatifs, moins décidée dans son attitude, mais poussée par une animosité peut-être plus vive encore, la France se précipite dans la carrière cherchant inutilement à devancer sa rivale, et à remplacer par un zèle plus chaud et par des rapports plus amicaux encore avec la Turquie, ce qui lui manque en grandeur et en énergie réelles. «Elle est», dit-elle avec raison, «une vielle amie des Ottomans, elle les a appuyés bien souvent dans le passé; elle les a bien des fois lancés sur les Chrétiens. C'est une liaison respectable et antique; c'est une vielle et douce habitude, que les dynasties se liguent l'une à l'autre». Rien de plus vrai, et nous devons le comprendre: la honte du passé doit justifier l'infamie du présent.

L'Autriche suit l'Angleterre et la France d'un pas plus indécis. Elle a bien quelque sympathie pour la Turquie, avec laquelle elle se sent une ressemblance intérieure; elle a bien quelque

---

являетъ войну всему, что̀ есть уважительнѣйшаго въ человѣчествѣ; но пусть же Англія не забываетъ: позоръ не становится славою отъ того, что достигъ исполинскихъ размѣровъ. Съ меньшею величественностью приготовленій, съ меньшею рѣшимостью принятаго положенія, но движимая враждою можетъ быть еще сильнѣйшею, устремляется на поприще Франція, тщетно стараясь опередить свою соперницу и восполнить тѣснѣйшею дружбою съ Турціею и ревностнѣйшимъ усердіемъ къ ея пользамъ—собственный недостатокъ истиннаго величія и энергіи. „Она старинный другъ Оттомановъ", справедливо хвалится Франція, „она часто поддерживала ихъ въ былое время, она не однажды двигала ихъ противъ Христіанъ. Это связь старинная и почтенняя; это старый сладкій обычай, передаваемый отъ династіи къ династіи". Все это совершенная истина, и намъ слѣдуетъ понять это: постыдное прошлое должно служить оправданіемъ постыдному настоящему.

Съ большею нерѣшительностью ступаетъ во слѣдъ Англіи и Франціи Австрія. Есть у нея, конечно, и симпатія къ Турціи, съ которою она сознаетъ въ себѣ и внутреннее сходство; есть у нея, конечно, и враждебность къ Россіи; но она тревожима мрачными предчувствіями и предпочла бы, разумѣется, держать себя въ

animosité contre la Russie, mais elle est aussi tourmentée de mauvais pressentiments et préférerait à se tenir loin de la querelle. Elle ne le peut pas, il y a un mobile qui l'entraîne, une force irrésistible: c'est son amour pour la putréfaction et sa haine contre toute nationalité vivante, haine plus ardente contre les nationalités qui l'ont sauvée, que contre celles qui l'ont menacée.—Plus lente encore et plus indécise dans ses démarches, la Prusse suit l'Autriche. Elle n'a pas de sympathie pour le mal; elle n'a pas de haine contre les nations, elle n'est enfin poussée que par un seul principe: ce principe, c'est la crainte de paraître coupable aux yeux des grandes puissances, si elle persistait à rester innocente de leur crimes. Au reste ce noble mouvement se propage au loin; il embrasse presque toute l'Europe Occidentale. Il n'est pas jusqu'à l'Espagne, qui sortant de son atonie séculaire, n'envoie ses chevaleresques enfants porter quelque petit secours et quelque petites consolations aux Mahométans, menacés de ne pouvoir plus insulter, décimer ou écraser à leur gré les Chrétiens d'Orient. Il n'est pas jusqu'à Naples même, qui poltronnement brave ne demande à l'Angle-

---

сторонѣ, подалѣе отъ ссоры, но не можетъ; есть двигатель, ее увлекающій,—сила неудержимая: это ея страсть ко всему, что̀ гніетъ, ея ненависть ко всякой живой національности, ненависть болѣе пламенная въ отношеніи къ народностямъ, ее спасшимъ, чѣмъ въ отношеніи къ народностямъ, угрожавшимъ ея существованію.—Еще медленнѣе, еще нерѣшительнѣе въ своей поступи тащится во слѣдъ Австріи Пруссія. У нея нѣтъ сочувствія со зломъ, нѣтъ ненависти къ народамъ: она, собственно говоря, побуждается только однимъ основаніемъ, именно—страхомъ провиниться въ глазахъ великихъ державъ, въ случаѣ ея упорства оставаться невинною въ ихъ преступленіяхъ.

Впрочемъ, это благородное движеніе распространяется широко: оно обхватываетъ почти всю Западную Европу. Даже Испанія, и та, выходя изъ своей вѣковой оцѣпенѣлости, посылаетъ своихъ рыцарственныхъ сыновъ кое-чѣмъ подсобить и кое-чѣмъ пріутѣшить несчастныхъ Магометанъ, угрожаемыхъ серіозною опасностью: лишиться возможности оскорблять, гнести, поносить и мучить Христіанъ Восточныхъ. Даже и трусливо-храбрый Неаполь, и тотъ освѣдомляется у Франціи и у Англіи, какую долю срама удѣлятъ и ему въ срамѣ общемъ.

terre et à la France, quelle sera la petite part d'ignominie, qu'on lui fera dans l'ignominie commune.

Mais au milieu de cette honte générale, il y a en a une plus apparente que les autres, quoique passive, plus criante, quoique silencieuse, c'est celle de Rome. Le soi-disant vicaire du Christ, le prétendu chef de la Chrétienté, qui dernièrement encore avait fait retentir sa trompette polémique pour une charge malheureuse contre les églises d'Orient, ne trouve pas une voix, pas un accent de charité, pour arrêter les peuples, ses enfants spirituels, ses chères ouailles au moment, où ils se lancent au combat contre la liberté des Chrétiens. Pas un mot d'intercession, pas une parole d'amour, pas une larme de compassion. Cet indigne silence, je n'en puis parler sans regret. Le vieux guerrier Ottoman, le terrible conquérant, le farouche pirate retrouve avant sa fin quelque chose de son ancienne énergie. La providence historique donnera à cet homme du glaive, ce qu'elle lui doit, la mort par le glaive et un lit ensanglanté. Rome défaillante ne devait-elle pas retrouver aussi avant sa chûte quelques unes de ses nobles paroles, qu'elle a fait de temps en

---

Но среди этого повсемѣстнаго позора, всѣхъ явственнѣе позоръ Рима, хотя онъ и пассивенъ; всѣхъ вопіющѣе, хотя онъ и безмолвенъ. Такъ называемый намѣстникъ Христа, воображаемый глава Христіанства, который еще такъ недавно оглашалъ міръ трубными звуками своей полемики по случаю неудавшагося своего похода противъ церквей Восточныхъ, Папа, однимъ словомъ, не обрѣтаетъ въ себѣ теперь ни голоса, ниже единаго звука, внушеннаго милосердіемъ, чтобъ удержать народы,—своихъ дѣтей духовныхъ, свою возлюбленную паству, въ ту минуту, когда они устремляются на бой противу свободы Христіанъ. Ни слова заступничества, ни слова любви, ни слезы состраданія. Постыдное молчаніе. Я не могу и говорить о немъ безъ соболѣзнованія. Старый боецъ Оттоманскій, грозный завоеватель, свирѣпый пиратъ, и тотъ обрѣтаетъ въ себѣ, передъ концомъ своимъ, часть своей древней энергіи. Историческое Провидѣніе воздастъ этому мужу меча то, что оно должно воздать—смерть мечомъ и ложе окровавленное. Не также ли долженъ былъ и изнемогающій Римъ вспомнить снова, передъ своимъ паденіемъ, хотя нѣкоторые изъ тѣхъ возвышенныхъ глаголовъ, которые онъ вѣщалъ нѣкогда въ защиту человѣчества, во время своей славы?

temps retentir en faveur de l'humanité aux temps de sa gloire? Mais non: elle se tait. Hélas pour Rome! Cependant, ce que nous disons à regret, peut-être devrions-nous en parler avec joie. Rome doit tomber, non devant le Protestantisme qui se meurt, non devant l'incrédulité, car Rome garde encore quelque chose des forces du Christianisme; elle doit tomber devant la parole de Vérité, et le futur évêque de Rome, rentré dans le sein glorieux de l'Église, bénira les voies de la Providence, qui, par un lâche silence, erreur politique ou crime moral de Pie IX, aura hâté le triomphe de la fraternité chrétienne.

La guerre se déclare. A qui sera la victoire? Les décrets de Dieu ne nous sont pas encore révélés, et nul de peut dire avec assurance, à qui Il réserve les succés ou les revers dans les combats; mais nous n'avons pas besoin de deviner à qui sera le triomphe véritable. Il est déjà acquis à la Russie sans retour. C'est déjà un triomphe que d'avoir pris les armes pour une cause aussi sainte, pour l'humanité souffrante, pour les Chrétiens opprimés par le Coran, pour la pureté des vierges, pour la chasteté des femmes, pour la vie des hommes, pour

---

Но нѣтъ: Римъ безмолвенъ. Горе Риму! Впрочемъ, то, о чемъ мы говоримъ съ соболѣзнованіемъ, о томъ едва ли не слѣдуетъ намъ говорить съ радостью. Римъ долженъ пасть не передъ Протестантствомъ, которое само вымираетъ, не передъ невѣріемъ, ибо Римъ еще хранитъ нѣчто отъ силъ Христіанства; Римъ долженъ пасть передъ глаголомъ Истины, и будущій епископъ Римскій, возвратившись въ святое лоно Церкви, благословитъ пути Провидѣнія, которое, чрезъ низкое молчаніе, политическую ошибку или нравственное преступленіе Пія IX, ускорило торжество христіанскаго братства.

Война! На чьей сторонѣ будетъ побѣда? Божьи опредѣленія еще не возвѣщены намъ, и никто не можетъ сказать съ увѣренностью, кому именно Онъ присудитъ успѣхи или неудачи въ битвахъ. Но намъ нѣтъ надобности загадывать, кому именно будетъ принадлежать торжество истинное. Оно уже безвозвратно укрѣплено за Россіею. Уже и въ томъ торжество, что она подняла оружіе за такое святое дѣло, за страждущее человѣчество, за Христіанъ, угнетенныхъ Кораномъ, за непорочность дѣвъ, за цѣломудренность женъ, за жизнь мужей, за свободу богослуженія, за успѣхи разу-

la liberté du culte, pour le développement de l'intelligence. Cette gloire nous est assurée et ne saurait nous être enlevée. Les revers peuvent éprouver notre constance ou punir nos propres fautes, que nous n'osons ni déguiser, ni excuser devant Dieu; mais je le dis hardiment: la victoire même materielle ne peut appartenir aux nations coalisées sous la direction de l'Angleterre et de la France que dans le cas où elles deviendraient les protecteurs des Chrétiens et les ennemis réels, quoique non avoués peut-être, de leurs oppresseurs, c'est-à-dire, dans le cas où ils nous voleraient nos armes et notre drapeau. Soit. L'intelligence humaine ne s'y trompera pas: elle rendra le drapeau victorieux à celui qui l'a déployé et la gloire des armes à celui qui les a préparées et fait briller le premier. L'humanité fera justice d'un escamotage historique, quelque adroit qu'il puisse être.

Quoiqu'il arrive, la Providence a marqué notre temps pour faire époque dans les destinées du monde. Dorénavant deux grands principes sont à l'ascendant: le premier, le principe Russe ou plutôt Slave, celui de la fraternité réelle de sang et d'esprit. Le second, bien plus haut encore, celui de l'Église,—

---

ма. Эта слава укрѣплена за нами, и никто отъ насъ отнять ее не въ силахъ. Мы можемъ потерпѣть неудачи, какъ испытаніе нашей твердости или какъ наказаніе за наши собственныя вины, которыхъ ни скрывать, ни оправдывать передъ Богомъ мы не смѣемъ; но я смѣло утверждаю: побѣда, даже матеріальная, можетъ принадлежать націямъ, соединившимся подъ предводительствомъ Англіи и Франціи, только въ такомъ случаѣ, когда они сдѣлаются покровителями Христіанъ и врагами дѣйствительными, хотя бы, можетъ быть, не оглашенными, ихъ притѣснителей, т. е. въ такомъ случаѣ, когда бы они украли у насъ наше оружіе и наше знамя. Пусть такъ, но разумъ человѣческій не дастся обману: онъ возвратитъ побѣдоносное знамя тому, кто водрузилъ его первый, а славу оружія тому, кто выковалъ его и подъялъ его первый. Человѣчество разсудитъ историческое мошенничество, какъ бы ловко оно ни было.

Что бы ни случилось, но Провидѣніе, очевидно, отмѣтило наше время, какъ время событій и переворотовъ въ судьбахъ міра. Отнынѣ воздвигаются два великія начала: одно—начало Русское, или скорѣе Славянское, начало дѣйствительнаго (реальнаго) братства, брат-

et ce n'est que sous ses ailes bienfaisantes que le premier a pu se conserver au milieu d'un monde de trouble et de discorde, et ce n'est que grâce à sa divine puissance qu'il pourra passer de l'état de tendance presque instinctive d'une seule race à la dignité de loi morale guidant les pas futurs de l'humanité.

La guerre va éclater, et le prétexte en est aussi frivole que la raison en est odieuse. Les puissances, qui avaient déclaré que l'occupation des provinces Danubiennes n'était pas un cas de guerre, se rejettent sur la destruction de la flotte Turque à Sinope, comme contraire, à ce qu'il paraît, aux lois de la guerre défensive que la Russie avait promis d'observer. Après la surprise d'un fort sur notre territoire, après l'infâme ravage d'une province, après des tentatives avouées de donner des secours et des armes à nos ennemis dans le Caucase, nous n'avions pas le droit d'intercepter une flotte destinée à porter des renforts et des munitions de guerre aux troupes ennemies, et qui plus est, à des troupes qui avaient franchi notre frontière. L'attaque d'un convoi sur terre, en mer, ou dans une rade, est défendue par les lois d'une guerre défensive; l'attaque

---

ства крови и духа; другое, еще несравненно-высшее, начало Церкви. Только подъ ея благодѣтельнымъ крыломъ и могло сохраняться начало братства среди міра мятежей и раздоровъ; только благодаря ея Божественному могуществу, можетъ оно перейти изъ области племеннаго, почти инстинктивнаго влеченія, на степень нравственнаго закона, направляющаго будущій ходъ человѣчества.

Война готова вспыхнуть, но предлогъ къ ней столько же ничтоженъ, сколько самая причина безнравственна. Державы, объявившія, что занятіе Дунайскихъ княжествъ не составляетъ повода къ войнѣ, опираются теперь (для начатія военныхъ дѣйствій) на разрушеніе Турецкаго флота у Синопа, какъ противное, видно, законамъ оборонительной войны, соблюдать которыя обѣщала Россія! На нашей землѣ внезапно захвачена крѣпость, цѣлая область опустошена самымъ варварскимъ способомъ, покушенія Турокъ помочь и доставить оружіе нашимъ врагамъ на Кавказѣ гласны и явны,—а мы, послѣ всего этого, не имѣемъ права перехватывать флотъ, несшій подкрѣпленіе и военные припасы непріятельскому войску, и что еще важнѣе, войску, переступившему наши предѣлы! Нападеніе на конвой въ морѣ, на сушѣ или въ пристани, воспрещено законами

d'une force moindre par une force supérieure est un attentat et un guet-apens, contraire à toutes les lois de la guerre entre peuples civilisés. Une guerre agressive n'est pas l'occupation d'un territoire ennemi dans un but de conquête: non, c'est la destruction d'une flotte ennemie armée contre nous; c'est enfin (car les deux cas sont évidemment parallèles) la destruction à coups de canon d'une troupe ou d'un convoi de guerre, qui longerait la frontière du pays pour porter des secours ou des munitions à l'armée qui l'aurait déjà franchie ou se préparerait à la franchir. Cette absurdité est par trop palpable! Vous faites une guerre défensive, eh bien! combattez le corps d'armée, mais ne vous avisez pas de cannoner la réserve qui n'a pas encore donné: autrement vous manquez à vos engagements. Vous avez devant vous une force égale ou supérieure, vous pouvez attaquer; mais vous rencontrez une force moindre, n'osez pas la toucher: autrement vous êtes des barbares, des assassins et vous manquez aux lois de toutes les nations civilisées. Non: je ne ferai pas à l'intelligence la plus étroite l'affront de lui supposer de la bonne foi, si elle tenait ce langage, eut-elle même

---

оборонительной войны. Нападеніе съ бо̀льшими силами на силы малочисленнѣйшія есть подвохъ, западня противная всѣмъ законамъ войны между образованными народами. Занять непріятельскую область съ цѣлью завоеванія, это не есть наступательная война, а истребить непрітельскій флотъ, ополчившійся противъ насъ, или (оба случая совершенно параллельны) истребить ядрами отрядъ войска или военный конвой, подкрадывающійся вдоль нашей границы съ тѣмъ, чтобы доставить помощь и припасы арміи, перешедшей или собирающейся перейти границу,—это уже война наступательная. Нѣтъ, такая нелѣпость уже черезъ край груба! Вы ведете войну оборонительную: ну такъ воюйте только съ главнымъ корпусомъ арміи, но не смѣйте громить резервъ, еще не участвовавшій въ дѣлѣ: въ противномъ случаѣ вы виноваты въ неисполненіи вашихъ обязательствъ. Вы имѣете предъ собою силу равную или бо̀льшую—вы на нее нападать можете; но встрѣтите вы силу меньшую, не смѣйте ее трогать, а не то вы—варваръ, убійца, преступникъ законовъ всѣхъ цивилизованныхъ націй. Нѣтъ! Ни чей, самый узкій умъ я не рѣшусь оскорбить предположеніемъ добросовѣстности въ рѣчахъ такого рода, хотя бы этотъ умъ и

l'honneur de diriger les conseils de la reine d'Angleterre, ou de se faire entendre dans le cabinet de l'empereur des Français, se nommât-elle Russel ou Drouin de Luys. La raison de la guerre est ignominieuse, son prétexte est un infâme mensonge.

Le canon de la grande lutte n'a pas encore retenti, et déjà la question se complique. Les Grecs et les Slaves de la Turquie ont levé l'étendard de la révolte. Ce ne sont plus les Russes à combattre, ce sont les Chrétiens protestant en armes contre leur joug séculaire. Que feront l'Angleterre et la France? Enverront-elles leur flottes et leur soldats massacrer les populations Chrétiennes, pour en faire des sujets dociles du Sultan, et pour rétablir la plénitude des droits de vie et de meurtre? Cet acte serait horrible, mais il y aurait au moins de la franchise dans le crime. Ou bien diront-elles au Sultan de placer leurs troupes aux endroits menacés par les Russes, pour qu'il aît plus de forces disponibles à lancer sur les Chrétiens révoltés? Le crime du renégat se couvrirait ainsi des protestations d'un Christianisme-menteur. C'est la marche la plus probable, ou plutôt ce ne serait que la continuation d'une marche adoptée dès

---

былъ удостоенъ чести управлять совѣтомъ королевы Англійской или вѣщать въ кабинетѣ императора Французовъ, хотя бы онъ назывался Росселемъ или Друэномъ-де-Люисомъ. Причина войны постыдна: ея предлогъ—гнусная ложь.

Еще не грянулъ громъ великой битвы, а вопросъ уже усложняется. Греки и Славяне въ Турціи подняли знамя мятежа. Не съ Русскими только приходится воевать Европейцамъ, а съ Христіанами, протестующими съ оружіемъ въ рукахъ противъ своего вѣкового ига. Что станутъ дѣлать теперь Англія и Франція? Пошлютъ ли они свои рати и свои суда на избіеніе Христіанскаго населенія, съ тѣмъ, чтобы сдѣлать Христіанъ послушными подданными Султана и возстановить всю полноту его права на жизнь ихъ и смерть? Этотъ поступокъ былъ бы ужасенъ; но здѣсь, по крайней мѣрѣ, была бы хоть откровенность въ преступленіи. Или внушатъ онѣ Султану—поставить союзныя войска въ мѣстахъ, угрожаемыхъ Русскими, съ тѣмъ, чтобы имѣть самому больше свободныхъ силъ для дѣйствій противу Христіанъ? Преступленіе ренегата могли бы такимъ образомъ прикрыться протестаціями лживаго христіанства. Этотъ путь всего вѣроятнѣе, или, правильнѣе, это было бы только

le commencement et qui a déjà donné de beaux fruits: car les horreurs, commises par les Turcs depuis plus de six mois, ne viennent pas, comme l'ont prétendu des bouches menteuses, des menaces de la Russie devant lesquelles la Porte tremblait, mais des promesses données par l'Angleterre et la France, qui ont rendu aux Turcs le courage du crime en leur en assurant l'impunité. Une voie si noble ne doit pas être abandonnée, quoiqu' en disent les bigots. Lord Palmerston l'approuve. Vite, mylord: les Grecs vont être passés au fil de l'épée, et leurs femmes et leurs filles livrées aux Turcs par les Anglais. Vite, mylord: un bon dîner, des phrases élégantes et un toast en l'honneur des armes de l'Angleterre, de la France et du Sultan.

Cette guerre nous est imposée par les devoirs de notre fraternité avec les Chrétiens d'Orient. Quelqu'en soit la marche, le triomphe du principe est indubitable. Et c'est dans le moment où nous levons les armes pour défendre la cause d'une fraternité réelle et sainte, fondée sur les liens du sang et de la foi, que nous voyons s'élancer contre nous et à l'avant-garde de nos ennemis les prédicateurs d'une fraternité conventionelle et fausse, sans base morale et sans foi religieuse. Apostats ou

---

продолженіемъ пути, принятаго съ самаго начала и уже принесшаго богатые плоды: ибо ужасы, совершаемые Турками уже болѣе шести мѣсяцевъ сряду, происходятъ не вслѣдствіе угрозъ Россіи, испугавшихъ Турцію (какъ увѣряли лживыя уста), но вслѣдствіе обѣщаній, данныхъ ей Англіею и Франціей. Эти обѣщанія возвратили Туркамъ смѣлость и отвагу преступленій, обезпечивъ имъ полную безнаказанность. Такой благородный путь, разумѣется, не долженъ быть оставленъ, что бы тамъ о немъ ни говорили ханжи. Лордъ Пальмерстонъ его одобрилъ. Торопитесь, милордъ: Англичане какъ разъ переѣдутъ всѣхъ Грековъ, а женъ и дѣтей ихъ выдадутъ Туркамъ. Такъ проворнѣе же, милордъ, готовьте обѣдъ на славу, фразы щегольскія, и тостъ въ честь оружія Англіи, Франціи и Султана!

Эту войну налагаетъ на насъ долгъ нашего братства. Каковъ бы ни былъ ея исходъ—торжество принципа несомнѣнно. И въ эту минуту, когда мы подъемлемъ оружіе на защиту святого дѣла братства, братства истиннаго, основаннаго на единствѣ крови и вѣры съ Христіанами Восточными,—въ эту минуту устремляется противу насъ, во главѣ враговъ нашихъ, проповѣдникъ братства

amis des apostats, assassins des faibles ou alliés des assassins, grâces leur en soient rendues: ils ont séparé leur cause de la nôtre, ils nous justifient par leur inimitié, ils nous honorent par l'ardeur de leur haine.

Grâces soient aussi rendues aux puissances Occidentales. Elles hâtent sans le vouloir le moment où deux grands principes, jusqu'ici relégués dans l'ombre, vont se produire au grand jour et prendre l'ascendant dans le monde; elles poussent, sans le savoir, la Russie elle-même dans une voie nouvelle, à laquelle elle était inutilement conviée depuis bien des années. Instruments aveugles des décrets de Dieu, elles acquièrent des droits à notre reconnaisance, et non seulement à la nôtre, mais encore à celle de toutes les générations futures, qui marchent à la clarté d'une lumière plus pûre que celle, qui a lui sur les générations passées.

Le sang humain est précieux, la guerre est horrible,— mais les desseins de la Providence sont impénetrables, et un devoir doit être rempli, quelque rigoureux qu'il soit.

Flottez, pavillons! Sonnez, trompettes de la bataille! Nations, ruez-vous au combat! Dieu fait marcher l'humanité!

---

условнаго и ложнаго, не имѣющаго ни основы нравственной, ни вѣры. Отступники или друзья отступниковъ, убійцы слабыхъ или союзники убійцъ, все равно — благодареніе имъ! Они отдѣлили свое дѣло отъ нашего, они оправдываютъ насъ своею враждою, они приносятъ намъ честь самою яростью своей ненависти.

Благодареніе и Западнымъ державамъ. Онѣ, сами того не желая, ускоряютъ мгновеніе, когда два великія начала, до сихъ поръ сокрытыя въ тѣни, выступятъ на свѣтъ Божій и возмутъ верхъ въ мірѣ; онѣ, сами того не зная, двигаютъ Россію на путь новый, стать на который она такъ давно, такъ тщетно была призываема. Слѣпыя орудія Божіихъ опредѣленій, онѣ пріобрѣтаютъ право на нашу благодарность, и не только на нашу, но и на благодарность всѣхъ будущихъ поколѣній, которыхъ путь освѣтится свѣтомъ болѣе чистымъ, чѣмъ путь поколѣній прошлыхъ.

Кровь человѣческая драгоцѣнна, война ужасна; но Божія рѣшенія неисповѣдимы, и долгъ долженъ быть свершенъ, какъ бы тяжелъ онъ ни былъ.

Развѣвайтесь же, знамена! Боевыя трубы, звучите! Народы, ломитесь въ бой! Богъ движетъ человѣчество!

# Предисловіе къ Русской Бесѣдѣ *).

ЛЮБЕЗНЫЙ ЧИТАТЕЛЬ!

«Русская Бесѣда» проситъ твоего благосклоннаго вниманія. Всякій журналъ имѣетъ свой характеръ, свое значеніе, свой образъ дѣйствія. «Бесѣда» опредѣляетъ свое значеніе самымъ именемъ своимъ. Простая, искренняя, непритязательная Русская бесѣда обо всемъ, что̀ касается просвѣщенія и умственной жизни людей. Кажется, тутъ и объяснять нечего: все остальное узнается изъ дальнѣйшаго хода журнала. Оно и такъ; но все же пріятно, прежде вступленія въ какую бы то ни было бесѣду, узнать, хоть сколько нибудь, направленіе и характеръ собесѣдниковъ. Русская Бесѣда понимаетъ это естественное желаніе съ твоей стороны, любезный читатель, и постарается удовлетворить ему, сколько возможно.

Въ Русской Бесѣдѣ ты встрѣтишь людей, искренно любящихъ просвѣщеніе, отъ которыхъ услышишь дѣльное или пріятное слово, но которые болѣе или менѣе разногласятъ между собою въ мнѣніяхъ касательно важныхъ и отчасти жизненныхъ вопросовъ; при всемъ томъ Бесѣда постоянно сохранитъ единство характера и направленія. Какія бы ни были различія въ мнѣніяхъ почтенныхъ и радушно приня-

*) Эта статья, писанная А. С. Хомяковымъ, поставлена во главѣ 1-й книги Русской Бесѣды, въ первомъ (1856) году ея изданія, и помѣщена отъ имени Русской Бесѣды. Изд.

тыхъ гостей, домашній кружокъ связанъ единствомъ коренныхъ, неизмѣнныхъ убѣжденій. Полное изложеніе ихъ и приложеніе ко всѣмъ предметамъ мысли и знанія — впереди; бѣглый очеркъ ихъ встрѣтишь ты въ слѣдующихъ строкахъ.

Когда народъ получаетъ отъ другаго первыя начала письменности, просвѣтитель передаетъ ученику собственную свою азбуку, или возникаетъ новая, болѣе сообразная съ звуковыми потребностями новопросвѣщаемаго народа. Въ первомъ случаѣ являются нелѣпыя сочетанія согласныхъ, какъ у Славянъ, принявшихъ Латинскія буквы, или *эсъ, це, га* Нѣмцевъ, ими множество изофонетическихъ знаковъ, какъ у Французовъ (напр. 24 манера писать звукъ *ін* и 28 манеровъ писать звукъ *an*), или наконецъ та уродливая письменность Англійская, въ которой буквы ставятся, кажется, не для того, чтобы показать, какіе звуки слѣдуетъ произносить, а для того, чтобы читатель зналъ, какихъ звуковъ онъ произносить не долженъ. Во второмъ случаѣ является азбука разумная, какъ напримѣръ наша Кириллица. Въ первомъ случаѣ народъ принимаетъ грамоту, во второмъ грамотность. Точно тоже является и при всякой передачѣ просвѣщенія отъ народа къ народу. Новопросвѣщаемая земля можетъ получить въ дѣлѣ просвѣщенія данныя и выводы уже готовые и, такъ сказать, вытвердить ихъ на память, или получить ту искру просвѣщенной мысли, которая должна впослѣдствіи разгорѣться свѣтлымъ и чистымъ огнемъ, питаемымъ родными матеріалами. Но послѣдній случай составляетъ весьма рѣдкое исключеніе. Обыкновенно народъ - просвѣтитель (хотя бы онъ былъ дѣйствительно просвѣтителемъ только въ отношеніи къ положительному знанію) поражаетъ такимъ блескомъ глаза своихъ учениковъ, что всѣ явленія его умственной и нравственной жизни, всѣ даже внѣшнія особенности его вещественнаго быта дѣлаются предметомъ суевѣрнаго поклоненія или безразсуднаго подражанія. Таково было отчасти вліяніе народовъ Романскихъ на племена Германскія. Самолюбивая Англія обезьянничала передъ Италіею, а въ Германіи еще Фридрихъ II презиралъ Нѣмецкій языкъ. То-

же явленіе повторилось и у насъ, только въ размѣрахъ гораздо бо̀льшихъ, потому что Западъ уже развилъ всѣ свои умственныя силы, а мы были въ совершеномъ младенчествѣ въ отношеніи къ знаніямъ, которыя мы получили отъ своихъ Европейскихъ братій. Соблазнъ былъ неизбѣженъ. Но время течетъ; но мысль, ознакомившаяся съ просвѣщеніемъ, избавляется отъ суевѣрнаго поклоненія чужому авторитету по мѣрѣ того, какъ получаетъ большее уваженіе къ своей собственной дѣятельности. Наступаетъ періодъ критики. Прошедшее со всею его невольною ложью отстраняется не съ негодующимъ упрекомъ, а съ добродушною, иногда и горькою улыбкою. Дальнѣйшее самоуничиженіе передъ мыслію иноземною дѣлается уже невозможнымъ для всего народа и смѣшнымъ въ тѣхъ лицахъ, которыя еще не хотятъ или не могутъ понять требованій современныхъ. Безграничное довѣріе къ учителю и его мудрости очень любезно въ ребенкѣ и часто свидѣтельствуетъ о богатомъ запасѣ любознанія, оно сносно въ отрокѣ, оно нестерпимо въ человѣкѣ взросломъ: ибо служитъ признакомъ слабоумія или по крайней мѣрѣ пошлости.

Когда Русское общество стало лицомъ къ лицу съ Западною наукою, изумленное, ослѣпленное новооткрытыми сокровищами, оно бросилось къ нимъ со всею страстію, къ которой только была способна его нѣсколько лѣнивая природа. Ему показалось, что только теперь началась умственная и духовная жизнь для Русской земли, что прежде того она или вовсе не жила, или по крайней мѣрѣ ничего такого не дѣлала, что̀ бы стоило памяти въ родѣ человѣческомъ. Но дѣйствительно было совсѣмъ не то. Русскій духъ создалъ самую Русскую землю въ безкопечномъ ея объемѣ, ибо это дѣло не плоти, а духа; Русскій духъ утвердилъ навсегда мірскую общину, лучшую форму общежительности въ тѣсныхъ предѣлахъ; Русскій духъ понялъ святость семьи и поставилъ ее, какъ чистѣйшую и незыблемую основу всего общественнаго зданія; онъ выработалъ въ народѣ всѣ его нравственныя силы, вѣру въ святую истину, терпѣніе несо-

крушимое и полное смиреніе. Таковы были его дѣла, плоды милости Божіей, озарившей его полнымъ свѣтомъ Православія. Теперь, когда мысль окрѣпла въ знаніи, когда самый ходъ исторіи, раскрывающей тайныя начала общественныхъ явленій, обличилъ во многомъ ложь Западнаго міра, и когда наше сознаніе оцѣнило (хотя, можетъ быть, еще не вполнѣ) силу и красоту нашихъ исконныхъ началъ, намъ предлежитъ снова пересмотрѣть всѣ тѣ положенія, всѣ тѣ выводы, сдѣланные Западною наукою, которымъ мы вѣрили такъ безусловно; намъ предлежитъ подвергнуть все шаткое зданіе нашего просвѣщенія безстрастной критикѣ нашихъ собственныхъ духовныхъ началъ и тѣмъ самымъ дать ему несокрушимую прочность. Въ тоже время на насъ лежитъ обязанность разумно усвоивать себѣ всякій новый плодъ мысли Западной, еще столько богатой и достойной изученія, дабы не оказаться отсталыми въ то время, когда богатство нашихъ данныхъ возлагаетъ на насъ обязанность стремиться къ первому мѣсту въ рядахъ просвѣщающагося человѣчества.

Таковы, любезный читатель, убѣжденія, которыя «Русская Бесѣда» должна выражать; содержаніемъ же для нея можетъ служить всякій предметъ, относящійся къ умственной жизни человѣка въ ея личныхъ или общественныхъ проявленіяхъ. Въ кругу общихъ интересовъ человѣчества и оставаясь вѣрными правилу: «Homo sum, nihil humani a me alienum puto», издатели будутъ всегда давать первое мѣсто тому, что̀ будетъ прямѣе относиться до нашей отчизны и ея умственной жизни. Это разумѣется само по себѣ; но происшествія нынѣшняго времени, оправдывая наши давнишнія и не разъ высказанныя сочувствія, послужили вѣроятно урокомъ для всякаго Русскаго человѣка. Въ тѣ дни, когда вся Европа оглашалась криками неистовой вражды противъ насъ, когда все дышало злобою, голосъ сочувствія услышали мы только отъ своихъ братій по крови — Славянъ, и братьевъ по вѣрѣ — Грековъ; но не голосъ только слышали мы, а видѣли дѣло, видѣли подвигъ любви, безтрепетно

встрѣчающей смерть за братьевъ. Рядомъ съ интересомъ отечества, «Русская Бесѣда» посвятитъ особое вниманіе всему тому, что̀ будетъ имѣть отношеніе къ жизни народовъ Славянскихъ и народа Греческаго. Она считаетъ долгомъ, хоть словомъ, благодарить ихъ за любовь, которую они запечатлѣли своею кровію.

Форма «Бесѣды»..... Но какъ исчислить формы человѣческой бесѣды? Критика, разсужденіе, историческій разсказъ, повѣсть, стихи, все входитъ въ ея составъ. Разумѣется, будутъ въ изданіи отдѣлы; но тебѣ конечно случалось не разъ, любезный читатель, проводить съ друзьями вечера, на которыхъ не было разсказано ни одного анекдота, не пропѣто ни одной пѣсенки, и все-таки вечера оставляли въ тебѣ пріятныя и добрыя впечатлѣнія, и ты не ропталъ, а былъ доволенъ. Приложи же это правило къ нашей «Бесѣдѣ», и если какаго отдѣла не найдешь, скажи себѣ, что видно не было на этотъ разъ анекдотическаго или стихотворнаго вдохновенія, и поставь: *не имѣется*, какъ ставятъ въ грамматикахъ, когда какой-нибудь формы недостаетъ въ глаголѣ. Слово: *не имѣется*, право, лучше пошлой повѣсти и плохаго стиха.

Предметомъ «Бесѣды», будутъ, какъ уже сказано, служить всѣ разнообразныя проявленія умственной жизни человѣка; но не должно забывать, что самая умственная жизнь получаетъ все свое достоинство отъ жизни нравственной. Ея современная слабость отзывается въ томъ что̀ можно назвать пустодушіемъ Европейскаго просвѣщенія. Вопросы нравственные должны присутствовать при разрѣшеніи почти всѣхъ умственныхъ вопросовъ. Поэтому не удивляйся и не гнѣвайся, если иногда услышишь слово нѣсколько строгое, даже можетъ быть нѣсколько оскорбительное для уха, избалованнаго крайней нѣжностію нашей печатной словесности. «Бесѣда» не считаетъ себя въ правѣ обходить требованія нравственной правды. Безъ сомнѣнія, стараясь разрѣшать, сколько возможно, старые или новые вопросы, безпрестанно представляемые жизнію и мыслію человѣческою, она ни-

сколько не льститъ себя надеждою на безошибочность рѣшенія. Она даже позволитъ себѣ, можетъ быть и нерѣдко, ставить новые, еще неразрѣшенные вопросы, въ полной увѣренности, что вопросы неразрѣшенные далеко не безполезны: они будятъ дѣятельность ума и готовятъ его къ будущему разрѣшенію. «Бесѣда» не обѣщаетъ ни безошибочности, ни всезнанія, но обѣщаетъ искренность и добросовѣстность; отъ тебя же проситъ вниманія и безпристрастія, дабы общій трудъ могъ совершаться успѣшно: ибо всѣ, какъ пишущіе, такъ и читающіе, одинаково сотрудники въ дѣлѣ знанія, въ дѣлѣ просвѣщенія, въ дѣлѣ жизни.

«Русская Бесѣда».

## Разговоръ въ подмосковной *).

ОЛЬГА СЕРГѢЕВНА, АННА ѲЕДОРОВНА, НИКОЛАЙ ИВАНОВИЧЪ ЗАПУТИНЪ, ИВАНЪ АЛЕКСАНДРОВИЧЪ ТУЛЬПЕВЪ.

---

Ольга Серг. Вѣдь вы не совсѣмъ правы къ Виктору Гюго.

Запутинъ. Да развѣ Иванъ Александровичъ бываетъ когда-нибудь правъ въ сужденіи о Французскихъ поэтахъ?

Ольга Серг. По моему, онъ почти всегда неправъ; но ужъ особенно къ Гюго онъ вовсе несправедливъ, а я какъ-то особенно люблю стихотворенія Гюго.

Тульневъ. Этимъ дѣло пусть и кончится: обѣщаюсь оставить его въ покоѣ.

Ольга Серг. Очень вѣрю я вашимъ обѣщаніямъ! Только стоитъ всмотрѣться въ вашу улыбку, такъ сейчасъ замѣтишь, какъ вы искренни. Признавайтесь, какую хотѣли вы еще злость сказать.

Тульневъ. Можетъ быть, никакой.

Ольга Серг. Не вѣрю, не вѣрю и не вѣрю. Признавайтесь и не сердите меня.

Тульневъ. Хороше положеніе! Не признáюсь, разсердитесь за молчаніе. Признáюсь, разсердитесь за дорогаго поэта.

Ольга Серг. Ну, вотъ видите, была же злая мысль. Ужъ лучше высказывайте!

Тульневъ. Не разсердитесь?

Ольга Серг. Ну, да нѣтъ же, не разсержусь. Вы нарочно отмалчиваетесь, чтобы меня сердить.

---

*) Напечатано во 2-й кн. Русской Бесѣды 1856 года, безъ имени автора.

Анна Ѳедор. Пожалуста, не сердите ея! Я вижу, что у нея ужъ и вправду ножка сердится.

Тульневъ. Каюсь.... Я думалъ съ внутреннимъ восхищеніемъ о двухъ стихахъ Виктора Гюго:

La France est le géant du monde,
Cyclope dont Paris est l'oeil *).

Эта Франція въ видѣ кривого великана, этотъ городъ Парижъ вмѣсто глаза во лбу у кривого: вѣдь это образъ истинно-поэтическій.

Ольга Серг. Ну, скажите! Это по вашему добросовѣстно? Докопались до какого-то стиха....

Тульневъ. А по вашему онъ хорошъ?

Ольга Серг. Перестаньте и не прерывайте! Отъ того, что одинъ или два стиха неудачны, такъ ужъ и Гюго никуда не годится! По вашему это доказательство?

Анна Ѳедор. Въ этомъ и я согласна съ тобою. Я отъ Ивана Александровича такихъ доказательствъ не ожидала.

Тульневъ. Да помилуйте, я и доказывать ничего не думалъ. Обѣщался даже прекратить разговоръ, а такъ какъ-то вспомнилъ два стиха.

Ольга Серг. Можетъ быть, даже я виновата, что заставила васъ ихъ повторить. Не правда ли?

Запутинъ. Ну, ужъ признайтесь, не совсѣмъ безъ хитрости кончили вы споръ злымъ воспоминаніемъ.

Тульневъ. Признайтесь же и вы: если бы вы въ комъ изъ нашихъ поэтовъ, съ именемъ сколько-нибудь извѣстнымъ, встрѣтили такое дикое уродство, были бы вы также снисходительны? Да и найдете ли вы такіе два стиха у котораго-нибудь изъ нихъ? Подумайте, поищите!

Запутинъ. Вдругъ не вспомнишь.

Тульневъ. Вообразите, если бы кто Россію вздумалъ прославить въ стихахъ и представить ее одноглазымъ Циклопомъ.

*) Франція—исполинъ міра, Циклопъ, у котораго глазъ—Парижъ.

Запутинъ. А вы хотите сказать, что мы глядимъ въ оба?

Тульневъ. Ну, этого собственно я говорить не хотѣлъ; но.... оставимъ-те покуда свое. Опять пойдутъ споры, а я человѣкъ мирный, какъ наше время.

Запутинъ. Именно, какъ наше время, до перваго задора.

Тульневъ. Какъ-то Франціи не счастливится въ сравненіяхъ ея поэтовъ. Вѣдь любятъ же они ее, эту belle France....

Ольга Серг. А я не люблю вашего голоса при этомъ словѣ.

Тульневъ. Вы нынче придирчивы. Я очень добросовѣстно хотѣлъ замѣтить, что, не смотря на эту любовь искреннюю, глубокую, исключительную, какъ-то они не придумаютъ ничего истинно прекраснаго, съ чѣмъ бы сравнить Францію. Кажется, всѣхъ удачнѣе воспѣлъ ее Barbier, да и тотъ ничего лучшаго не придумалъ, съ чѣмъ бы ее сравнить, кромѣ.... кобылы. Вотъ ужъ опять вы на меня гнѣвно взглянули, а развѣ я не правъ?

O Corse à cheveux plats, que ta France était belle
Sous le soleil de Messidor!
C'était une cavale indomptable et rebelle,
Sans frein d'acier, ni bride d'or *).

Запутинъ. Стихи по вашему мнѣнію дурны?

Тульневъ. А такимъ сравненіемъ вы были бы довольны для Россіи?... И что такая-то она была кобыла, и что ѣздили, ѣздили и заѣздили?

Запутинъ. Ну полноте, что̀ это за мысль?

Тульневъ. Видите сами, что не нравится.

Ольга Серг. Съ вами нельзя ни о Французскихъ поэтахъ, ни о Франціи говорить. Сколько разъ я закаявалась.

Тульневъ. И всегда сами начинаете.

Ольга Серг. Это просто отъ того, что вы человѣкъ несносный.

---

*) О плосковолосый Корсиканецъ, какъ хороша была твоя Франція подъ солнцемъ Мессидора! То была кобылица неукротимая и необъѣзженная, безъ стальныхъ удилъ и безъ золотой узды.

Тульневъ. И не Европейскій. Да какъ же мнѣ и быть Европейцемъ? Вѣдь я родился въ тѣхъ мѣстахъ, которыя Французскій же стихотворецъ характеризовалъ:

Lieux où finit l'Europe et commence l'Asie,

хоть я и не совсѣмъ знаю, гдѣ собственно искать этихъ мѣстъ.

Запутинъ. Кажется, нетрудно.

Тульневъ. И не легко. Я уже думалъ объ этомъ, разбиралъ, гдѣ тутъ цѣпи горъ отъ Сѣвера къ Югу, и который Азіатскій и который Европейскій берегъ Урала и Волги, и какія стихіи народныя и границы государственныя, и какія начала просвѣщенія Европейскаго и Азіатскаго; а все таки дѣло остается темнымъ.

Запутинъ. Скажите, что̀ тутъ было: невозможность или нежеланіе?

Тульневъ. Судите сами: по геологическому построенію...

Ольга Серг. Прошу уволить меня отъ геологіи.

Тульневъ. Будь по вашему приказу! Посмотрите по законамъ языкознанія: Индо-Европейскій отдѣлъ языковъ начинается Санскритскимъ, общимъ....

Ольга Серг. Если ужъ рѣчь дошла до Санскритскаго языка, то мы уйдемъ. Пожалуйста, не сердитесь: я вамъ вѣрю на слово, что вы не нашли тѣхъ мѣстъ où finit l'Europe et commence l'Asie. Да что же по вашему, Европа и Азія одно и тоже? Все это дѣленіе выдумка, и въ географіи всѣ люди сбились съ толку? Не смѣйся, Анетъ: я того и жду, что намъ Иванъ Александровичъ съ друзьями докажетъ, что мы сами не знаемъ, гдѣ живемъ.

Анна Ѳедор. Кажется, мы не обязаны имъ вѣрить на слово. Скажите, Иванъ Александровичъ, какъ же это нѣтъ границъ между Азіей и Европой? Неужели вы не шутите?

Тульневъ. Право, мнѣ кажется, что въ этомъ дѣленіи много произвола. Отвергать его я, пожалуй, не стану; но есть дѣленіе, которое, можетъ быть, важнѣе этого полупроизвольнаго размежеванія безъ живыхъ урочищъ: это дѣленіе по началамъ жизни и просвѣщенія. Между Европою и Азіею есть область....

Запутинъ. Такъ, такъ! Простите меня, я перебилъ вашу рѣчь; но признайтесь, вѣдь ясно, куда вы клоните разговоръ. Россія и міръ Восточный не принадлежатъ собственно ни Азіи, ни Европѣ, и такъ далѣе. Ольга Сергѣевна, Анна Ѳедоровна! Какъ вы думаете, не туда ли рѣчь клонилась?

Ольга Серг. Кажется.

Анна Ѳедор. Я вижу по добродушному смѣху Ивана Александровича, что онъ уличенъ.

Тульневъ. Признаюсь.

Запутинъ. А изъ этой теоріи опять бы возникла рѣчь о народности и самобытныхъ началахъ.

Тульневъ. Можетъ быть.

Запутинъ. Къ чему это? Къ чему всѣ эти толки о народности? Послушайте, вы знаете, что я недоволенъ статьею въ Московскихъ Вѣдомостяхъ *); вы знаете, что въ ней многое, а ужъ особенно одно мѣстечко, мнѣ крѣпко не по сердцу; но есть хоть одно слово дѣльное. Выраженій собственно я не помню, но смыслъ тотъ, что народность крѣпкая не требуетъ подпоры, а слабой не подопрешь, и кокетничать съ нею не для чего. Къ чему же объ ней и толковать? Пустите ее на волю судьбы и собственной силы. Есть что въ ней добраго и здороваго, оно само скажется, и скажется тѣмъ естественнѣе и сильнѣе, чѣмъ менѣе вы будете съ нею *нянчиться и носиться*, какъ съ хилымъ ребенкомъ.

Тульневъ. Въ вашихъ словахъ есть доля правды, но что же дѣлать? Что у кого болитъ, тотъ о томъ и говоритъ.

Ольга Серг. Какъ! Вы признаетесь, что это у васъ болѣзнь?

Тульневъ. У насъ—безъ сомнѣнія.

Ольга Серг. У кого же, у насъ? Не у васъ ли однихъ? Вѣдь вы одни заговорили объ народности и все толкуете объ ней.

Тульневъ. Вы правы, да не совсѣмъ. Не мы, современники, начали: уже Ломоносовъ, лучшій и ревностнѣйшій труженикъ Русскаго просвѣщенія, горячій и почтитель-

*) Московскія Вѣдомости 1856 г. напечатали возраженіе противъ программы „Русской Бесѣды“, изложенной въ объявленіи.

ный ученикъ Западной науки, чувствовалъ права народности и немало за нее спорилъ, и съ той самой поры споръ не прекращался. Видъ спора мѣнялся, вопросы ставились новые, взглядъ расширялся и уяснялся; но одно и тоже дѣло продолжалось до нашего времени.

Запутинъ. Вы вѣроятно признаетесь, что немаловажнымъ эпизодомъ въ этой исторіи была борьба Шишкова съ Карамзинымъ, и, кажется, тогдашній представитель европеизма былъ не совсѣмъ подъ силу представителю народности.

Тульневъ. Тѣмъ болѣе чести самому дѣлу, что, при такомъ неравенствѣ талантовъ, борьба еще была возможною. Впрочемъ мы не стыдимся Шишкова и его славянофильства. Какъ ни темны еще были его понятія, какъ ни тѣсенъ кругъ его требованій, онъ много принесъ пользы и много кинулъ добрыхъ сѣмянъ. Правда, почти всѣ литераторы той эпохи, всѣ двигатели ея были на сторонѣ Карамзина; но не забудьте, что Грибоѣдовъ считалъ себя ученикомъ Шишкова, что Гоголь и Пушкинъ цѣнили его заслуги, что самъ Карамзинъ отдалъ ему впослѣдствіи справедливость, и что самый Русскій по языку изо всѣхъ Русскихъ прозаиковъ вышелъ, по собственному признанію, изъ школы Шишкова.

Анна Ѳедор. Кто же это?

Тульневъ. Авторъ «Семейной Хроники».

Запутинъ. Да, вы очень счастливы этимъ пріобрѣтеніемъ.

Тульневъ. Вы говорите объ немъ, какъ о случайности. Да развѣ оно случайно? Развѣ вы думаете, что то Русское слово, живописное и живое, которымъ вы наслаждаетесь при чтеніи книги, изданной въ нынѣшнемъ году, не коренится въ Русскомъ словѣ, которымъ авторъ говорилъ съ исключительной и гордой любовью отъ самаго дѣтства? Развѣ вы думаете, что воображеніе, чувство, мысль и ихъ выраженіе срослись у него въ одно неразрывное цѣлое въ одинъ день? По вашему, говори съ утра до ночи на всѣхъ языкахъ Вавилонскаго столпотворенія, думай на всѣхъ этихъ языкахъ (вѣдь человѣкъ думаетъ же словомъ), и вдругъ когда захочешь, начни думать и говорить на своемъ родномъ языкѣ, какъ будто вѣкъ другого и не зналъ: вчерашній Французъ будетъ сегодняшнимъ Русскимъ вполнѣ и внесетъ въ

свою рѣчь все благоуханіе дѣтскихъ воспоминаній и молодой жизни, всю живость сочувствій души съ природою и природы съ душой человѣческою, и все богатство слова и оборотовъ, въ которое облеклись прошедшая жизнь и дума народа? Вѣдь вы этого не думаете; такъ зачѣмъ же говорите вы о славянофильствѣ нашего автора, какъ о случайности?

Анна Ѳедор. Послушайте, Николай Ивановичъ, мнѣ кажется, Иванъ Александровичъ правъ.

Запутинъ. Не стану спорить, можетъ быть онъ и правъ теперь, а главное: онъ говорилъ вамъ съ поэтическимъ одушевленіемъ, между тѣмъ какъ вы знаете, что я не очень способенъ къ поэзіи, хоть и чувствую ее. Что прикажете дѣлать? Я просто поклонникъ логики и доволенъ своимъ божествомъ. Позвольте возвратиться въ его область. Мы отклонились отъ вопроса. Почему сказали вы по случаю народности: «что у кого болитъ, тотъ о томъ и говоритъ», и согласны ли вы съ «Московскими Вѣдомостями», что здоровая народность не требуетъ ухода, какъ хилый ребенокъ?

Тульневъ. Я право не знаю, что мнѣ и сказать на первый вопросъ вашъ. Неужели вы не чувствуете, что самый споръ нашъ, что самый вопросъ, вами поставленный, уже заключаетъ въ себѣ отвѣтъ? Да, мы больны своею искусственною безнародностію, и если бы не были больны, то и толковать бы не стали о необходимости народности. Подите-ка, скажите Французу, или Англичанину, или Нѣмцу, что онъ долженъ принадлежать своему народу; уговаривайте его на это, и вы увидите, что онъ потихоньку будетъ протягивать руку къ вашему пульсу съ безмолвнымъ вопросомъ: «въ своемъ ли умѣ этотъ баринъ?» Онъ въ этомъ отношеніи здоровъ и не понимаетъ васъ, а мы признаёмъ законность толковъ объ этомъ предметѣ. Почему? Потому что больны.

Запутинъ. Вѣдь и въ «Московскихъ Вѣдомостяхъ» сказано, что ни въ Англіи, ни во Франціи, ни въ Германіи не думаютъ объ отыскиваніи народности.

Тульневъ. Сказано, да безъ смысла. Выводъ-то очень простъ, но критикъ его не сдѣлалъ: ни въ Англіи, ни во Франціи не думаютъ о народности, потому что тамъ нѣтъ

чужихъ стихій; а у насъ думаютъ, потому что онѣ есть. Послушайте, вѣдь не вы писали статью?

Запутинъ. Конечно не я: вы въ этомъ увѣрены.

Тульневъ. Очень увѣренъ, а то и толковать бы не сталъ. Вы не хуже меня знаете, что отъ Клопштока до Фихте и Шиллера включительно шла въ Германіи борьба, и борьба упорная; что тогда тамъ отстаивали и отстояли народность, не въ жизни политической только, а въ жизни художествъ, науки и быта; что торжество было не совсѣмъ легко и что самъ Фридрихъ былъ полу-Французъ и презиралъ Германію. Да что мнѣ васъ учить? Редактору «Московскихъ Вѣдомостей» не случилось читать исторію литературной Германіи: его и винить нельзя; но вы должны со мною согласиться.

Запутинъ. Въ этомъ, разумѣется, я согласенъ: фактъ историческій въ вашу пользу. Вы видите, что я добросовѣстно спорю и умѣю соглашаться, когда противникъ правъ.

Тульневъ. Я иного отъ васъ не ожидалъ; мы съ вами знакомы не со вчерашняго дня. Ну, такъ видите: тогда Германія была больна безнародностью и говорила о народности, и выходитъ по моему: «что у кого болитъ, тотъ о томъ и говоритъ». А что же объ насъ толковать? Вспомните, что у насъ положено, по предложенію Анны Ѳедоровны, условіе не говорить по-французски.

Ольга Серг. Это Анета надо мною подшутила: она знала, какъ тяжело мнѣ это условіе.

Запутинъ. Помнится мнѣ, Иванъ Александровичъ, что въ предисловіи къ «Русской Бесѣдѣ» было сказано что-то объ эпохѣ, въ которой Германія отказывалась отъ себя.

Тульневъ. Было; но по случаю этой эпохи я бы вамъ сказалъ свою мысль, да вы, пожалуй, вооружитесь противъ меня: лучше не скажу.

Ольга Серг. Нѣтъ, нѣтъ, не вооружимся. Говорите! Я обѣщаю, что не вооружусь, и Анетъ обѣщаетъ.

Анна Ѳедор. Пожалуй, обѣщаю.

Ольга Серг. И Николай Ивановичъ обѣщаетъ?

Запутинъ. Ну, я не очень обѣщаюсь.

Тульневъ. Я и такъ скажу. Посмотрите, на Германію. Она болѣе всѣхъ другихъ народовъ Европы отказывалась отъ на-

родностей своей, даже отчасти стыдились себя, и что же?... Развѣ это временное отреченіе было безплодно? Нѣтъ: Германія награждена тѣмъ, что, когда она возвратилась къ самопознанію и самоуваженію, она принесла изъ эпохи своего уничиженія способность понимать другіе народы гораздо лучше, чѣмъ Французъ, Англичанинъ или Итальянецъ. Она почти открыла Шекспира. Мы также отъ себя отрекались, уничижались болѣе, чѣмъ Германія, во сто разъ болѣе. Я надѣюсь, я увѣренъ, что, когда мы возвратимся домой (а мы возвратимся—и скоро), мы принесемъ съ собою такое ясное пониманіе всего міра, которое и не снится самимъ Нѣмцамъ. Но смотрите, это между нами, не употребляйте во зло добровольнаго признанія.

Запутинъ. Я не признаю ни странствованія, ни необходимости возврата, ни особенной необходимости холить свою народность. Крѣпка она, такъ не въ опасности; слаба, такъ Богъ съ нею! Въ исторіи одно правило: «Vae victis». Виноватъ, mesdames, что сказалъ слово по-латыни. Это значитъ: «горе побѣжденнымъ».

Анна Ѳедор. Латинское слово прощается, а Французское нѣтъ.

Ольга Серг. Какъ я рада: не я первая обмолвилась.

Запутинъ. Да что же я сказалъ?

Ольга Серг. Mesdames.

Запутинъ. Нечего дѣлать: признаю свою вину. Но я повторяю опять свое возраженіе. Изъ чего поддерживать народность? Если она слаба, она осуждена, и ничто ея не спасетъ; если сильна, ничто не погубитъ. Въ обоихъ случаяхъ заботы безполезны.

Тульневъ. Сейчасъ мы говорили о примѣрѣ Германіи и, кажется, видѣли, что въ ней заботы были небезполезны; но мнѣ кажется, безполезно говорить о пользѣ или безполезности самой заботы. Она — простое и естественное выраженіе любви къ мысли и къ людямъ. Позвольте мнѣ вамъ повторить слово простого Русскаго человѣка. Былъ на площади Кремлевской споръ между православными и раскольниками. Православный, кончивъ свою рѣчь съ доказательствами, прибавилъ: «я знаю, что придетъ часъ, и вы всѣ пріобщитесь

къ намъ». Одинъ изъ раскольниковъ отвѣчалъ ему: «если ты это знаешь, что же ты теперь хлопочешь, когда еще часъ не пришелъ?» Отвѣтъ былъ превосходенъ: «Глупый, глупый ты человѣкъ! Если бы сынъ мой былъ погруженъ въ какой-нибудь великій порокъ, и сказано бы мнѣ было свыше, что онъ къ вечеру покается, я все-таки ужъ съ утра начну его уговаривать и умолять: вѣдь это дѣйство любви».

Анна Ѳедор. Какое чудное слово! Да вы вѣрно сами его выдумали.

Тульневъ. Вѣрьте мнѣ: мы такихъ словъ и выдумывать-то не умѣемъ. Право, наша народность стоитъ таки чего-нибудь. Впрочемъ это дѣло стороннее, а вотъ что несомнѣнно. Вопервыхъ, примѣръ самой Германіи показываетъ, что небезполезно заботиться объ укрѣпленіи народности; вовторыхъ, если бы даже доказано было, что она восторжествуетъ собственными силами (въ чемъ я, разумѣется, не сомнѣваюсь), то все таки каждый изъ насъ, вѣрящихъ въ ея необходимость, обязанъ и ускорить это торжество, и дать ему характеръ полнаго сознанія, и облегчить самую тяжесть борьбы, которая раздвояетъ внутреннюю жизнь человѣка.

Запутинъ. Иначе сказать: вы хотите придать силу народности, которой вы не очень-то довѣряете. Признайтесь, что такъ.

Тульневъ. Ужъ конечно не такъ. Никому изъ насъ не входитъ въ голову ни малѣйшаго сомнѣнія на счетъ окончательнаго торжества народности; но каждый часъ дорогъ: въ каждый часъ погибаютъ слѣды, дорогіе слѣды прежней жизни, завѣты прекрасной старины. Сознай мы ея достоинство тому лѣтъ сто раньше, и сколько спасли бы мы любопытныхъ преданій, затѣйливыхъ сказокъ, чудныхъ пѣсенъ, которыя теперь утратились, а могли бъ и насъ радовать и поучать, да и Германіею были бы приняты съ благодарностію въ какое-нибудь новое собраніе der Stimmen der Völker. Опять скажу: въ насъ нѣтъ ни тѣни сомнѣнія. Сомнѣваться, уцѣлѣетъ ли Русская народность! Да это такъ смѣшно, что право никому въ голову придти не можетъ. Совсѣмъ не въ томъ дѣло.

Запутинъ. А въ чемъ же?

Тульневъ. Я уже вамъ сказалъ; но скажу больше, только пожалуйста, не обидьтесь. Всѣ наши слова, всѣ наши толки имѣютъ одну цѣль, цѣль *педагогическую*. Васъ, или простите, не васъ, но людей безнародныхъ, хотѣлось бы намъ предостеречь отъ гибельнаго подражанія. Нѣсколько поколѣній блуждали въ пустынѣ: зачѣмъ же и другимъ также безплодно томиться?

Запутинъ. Очень, очень вамъ благодарны; но, признаюсь, особеннаго томленія мы не чувствуемъ....

Тульневъ. Жаль.

Запутинъ. Жалѣйте, если хотите; но я не вижу, объ чемъ вы жалѣете. Гдѣ видѣли вы или видите безнародность? Положимъ, вы Русскіе люди....

Тульневъ. Далеко еще не Русскіе.

Запутинъ. Такъ и жалѣйте о себѣ! А мы считаемъ себя Русскими, и Русскими вполнѣ. Я, право, не уступлю никому въ любви къ Россіи и никакъ не считаю себя менѣе Русскимъ, чѣмъ кто бы то ни былъ. Конечно, мы позволяемъ себѣ думать, что образованность Европейская усвоена нами не даромъ, что она сколько нибудь порасширила наши понятія, посмягчила наши нравы, поочистила наше умственное и духовное существо, поставила насъ наконецъ повыше темной массы. Вы качаете головой, вы несогласны; но таково наше убѣжденіе. Изъ этого слѣдуетъ ли, что мы ужъ и не-Русскіе, что у насъ нѣтъ ни Русскаго ума, ни Русскаго сердца? На этотъ выводъ, на это произвольное обвиненіе мы никакъ несогласны; и вамъ не легко будетъ насъ переубѣдить, развѣ бы вы доказали намъ, что Русское и невѣжественное, Русское и безграмотное одно и тоже, и что оно-то и дорого. Но на это, вѣроятно, вы не согласитесь; да этого про васъ конечно никто и не подумаетъ.

Тульневъ. А это однако пишутъ и печатаютъ.

Запутинъ. Полноте, кто можетъ такую нелѣпицу говорить? Вѣдь мы здѣсь все люди порядочные.

Тульневъ. Я съ своей стороны скажу вамъ: кто сомнѣвается въ вашей любви къ Россіи? Развѣ не извѣстно хоть бы о васъ, какъ вы ей служили на двухъ поприщахъ, военномъ и

гражданскомъ? Дай ей Богъ побольше такихъ слугъ! Вы сами знаете, что это не комплиментъ, а говорится искренно; но любовь любви рознь. Я видѣлъ, да и вы видали, иностранцевъ, которые были готовы умереть за Россію, и даже болѣе, не рѣшались нигдѣ жить, кромѣ Россіи, а все же и вы, и я, считали ихъ иностранцами. Скажите же просто: почему, внѣ круга чувствъ и дѣлъ гражданскихъ, можете вы себя считать Русскимъ? Или еще иначе: есть ли въ вашей жизни, въ вашихъ обычаяхъ, въ вашихъ привычкахъ, въ вашей наружной одеждѣ, во всей цѣлости вашего существа что-нибудь, что̀ вы сами могли бы назвать Русскимъ, кромѣ имени и происхожденія?

Ольга Серг. Какъ же? Мы вмѣстѣ съ Ник. Ивановичемъ были нынѣшній годъ на блинахъ.

Анна Ѳедор. Не смѣйся, Ольга! Иванъ Александровичъ почти тоже скажетъ и объ насъ.

Запутинъ. Не знаю право, что̀ на это сказать: эдакъ.... собственно.... то есть, отличительно Русскаго....

Тульневъ. Видите, что вы сами въ душѣ со мною согласны.

Запутинъ. Вѣдь и Французы, и Англичане, и Нѣмцы нашего времени сошлись во всѣхъ привычкахъ жизни наружной: таковъ вѣкъ нашъ, вѣкъ обще-Европейской жизни; а вы не лишаете ихъ права считать себя вполнѣ принадлежащими своей родинѣ....

Тульневъ. Постойте: вы сами знаете, что это не возраженіе. Вопервыхъ, каждый изъ этихъ народовъ внесъ свою долю въ общій обычай, и этотъ обычай у нихъ дѣло общее, а мы ничего не вносили въ него, и намъ совершенно чужой; да и сверхъ того, неужели вы вправду считаете себя столько же Русскимъ, сколько мистеръ Блосомъ Англичанинъ или фонъ Винтерблатъ Нѣмецъ?

Анна Ѳедор. Какой это Винтерблатъ? Не тотъ ли самый, который, по обычаю Австріи, уступалъ мѣсто сыну, потому что сынъ цѣлымъ поколѣніемъ благороднѣе отца и который повторялъ вамъ то отвратительное слово Австрійскаго сановника?

Тульневъ. Именно тотъ самый, который повторялъ:

Erst als Baron wird der Mensch geboren; alle Anderen werden geworfen*). Именно тотъ.

Ольга Серг. Хорошъ!

Тульневъ. Хорошъ или дуренъ, все равно: что̀ въ немъ порокъ и что̀ достоинство, до насъ не касается. Я говорю — все въ немъ, хорошее или дурное, принадлежитъ его народности. Скажемъ ли тоже о себѣ? Имѣемъ ли на то право? Самые споры о народности служатъ доказательствомъ въ мою пользу, и вы признали его силу. Наше положеніе исключительно, и мы должны въ этомъ сознаться. Только этого я и прошу.

Запутинъ. Я принимаю ваше заключеніе, однакоже съ нѣкоторыми оговорками. Происхожденіе значитъ же что-нибудь....

Тульневъ. Позвольте: оговорка эта вовсе ничтожна; да вы и сами ее выговариваете съ какою-то весьма понятною робостію; вы чувствуете ея несостоятельность. Помните вы нашихъ двухъ знакомыхъ, изъ которыхъ одинъ родился, а оба воспитывались въ Парижѣ? Что̀ было въ нихъ Русскаго? Сами знаете, что ничего.

Запутинъ. Правда, но они слова Русскаго не знали.

Тульневъ. И такъ значеніе имѣетъ не происхожденіе, а языкъ. Что же? Много говоримъ мы, много думаемъ мы по-русски? Есть чѣмъ похвалиться. Да и слово-то наше развѣ Русское вполнѣ? Вѣдь слово не въ лексиконѣ одномъ (да и тотъ у насъ оскудѣлъ) и не въ грамматикѣ (которая впрочемъ у насъ построена, Богъ вѣсть какъ и для какого языка); оно въ самомъ отношеніи мысли и чувства къ звукамъ, служащимъ выраженіемъ для нихъ. Больше того: слово народное не въ однихъ словахъ, а во всѣхъ народныхъ обычаяхъ, сочувствіяхъ, обрядахъ, во всемъ бытѣ народа. Языкъ, конечно, отчасти не позволитъ намъ вовсе оторваться отъ родины и быть совершенно похожими на нашихъ Парижскихъ знакомыхъ; но, право, не далеко ушли мы отъ нихъ.

Запутинъ. Пусть такъ: я принимаю ваше заключеніе безъ оговорокъ. Да-съ, я допускаю, что мы гораздо менѣе принадлежимъ Русской народности, чѣмъ просвѣщенные Ан-

*) Баронессы рожаютъ, низшія мечутъ.

гличане, Французы или Нѣмцы своей народности. Неужели вы думаете, что такое заключеніе меня озадачитъ или оскорбитъ? Совсѣмъ нѣтъ.

Тульневъ. Я понимаю, что ваша добросовѣстность должна была васъ привести къ признанію безнародности нашей образованной братіи, а о дальнѣйшихъ выводахъ можно поговорить.

Анна Ѳедор. Я васъ перебью; вѣдь признаніе-то Николая Ивановича грустное признаніе. Неужели вамъ не тяжело чувствовать и знать себя какъ-то одинокимъ на землѣ? У всякаго человѣка есть что-то, о чемъ онъ можетъ сказать: «наши, нашъ или даже мой народъ», а у васъ этого нѣтъ. Мнѣ кажется, до слезъ было бы больно, если бы я должна была сознать такое одиночество.

Ольга Серг. А по мнѣнію Ивана Александровича, и ты должна тоже сказать, какъ и всѣ мы. Не прогнѣвайся; а если ужъ гнѣваться, такъ на него, а не на меня!

Тульневъ. Это печальная истина; но степени отчужденія далеко неодинаковы для всѣхъ, а Анна Ѳедоровна, можетъ быть, менѣе всѣхъ насъ должна быть обвинена въ этомъ недостаткѣ.

Ольга Серг. А я?

Тульневъ. Оставимте вопросы личные: въ нихъ толку нѣтъ.

Запутинъ. Хоть мнѣ и очень непріятно являться въ дурномъ свѣтѣ передъ вами, а особенно передъ Анной Ѳедоровной, но я не хочу ни скрывать истины, ни умалчивать моего взгляда на нее. Я опять признаю, что мы менѣе принадлежимъ Русской народности, чѣмъ образованные Англичане или Французы своей народности.

Тульневъ. То есть, почти вовсе не принадлежимъ ей.

Запутинъ. Пожалуй, я и тутъ спорить не стану. Такъ я же вамъ скажу, что вы это считаете несчастіемъ, бѣдою, нравственнымъ порокомъ, а я такъ считаю это истиннымъ счастіемъ, достоинствомъ и превосходствомъ предъ всѣми другими.

Анна Ѳедор. Что́ вы это говорите?

Запутинъ. Да-съ, я это говорю и повторяю. У меня нѣтъ ни поэтической восторженности, ни романтическихъ за-

тѣй: я просто, какъ вы знаете, сухой, практическій логикъ, тумановъ не люблю, а гляжу дѣлу прямо въ глаза. Народность есть ограниченіе общечеловѣческаго, а только общечеловѣческое и дорого. Чѣмъ менѣе оно во мнѣ ограничено, тѣмъ лучше, да-съ. Въ этомъ отношеніи я себя считаю выше Англичанина, и Француза, и Нѣмца. Они стѣснены, сжаты, съѣжены своею народностію, а я отрѣшенъ отъ нея и радуюсь. Моя интеллектуальная свобода шире, мои общечеловѣческія сочувствія и пониманія объемистѣе. Весь міръ человѣческій мнѣ доступенъ во всемъ своемъ безконечномъ просторѣ и даже во временныхъ правахъ своихъ тѣсныхъ національностей; я понимаю всякую отдѣльную культуру ума; я смотрю съ нѣкоторымъ сочувствіемъ даже на всякую аберрацію человѣческой мысли и стою выше ихъ въ полной свободѣ своихъ общечеловѣческихъ выводовъ.

Тульневъ. Весело разговаривать съ человѣкомъ такимъ, какъ вы. У васъ умъ строго логическій. Вы понимаете всѣ выводы изъ своихъ данныхъ, не увертываетесь отъ нихъ (какъ это многіе дѣлаютъ), не хитрите передъ другими и самимъ собою, и смѣло идете своею дорогою отъ причинъ къ слѣдствіямъ, которыя изъ нихъ истекаютъ законно. Вы вѣрны своему мнѣнію и поэтому ставите наше образованное общество выше всѣхъ другихъ.

Запутинъ. Постойте; общечеловѣческое въ наше время доступно стало вездѣ многимъ образованнымъ, и тѣ, точно такъ же, какъ мы, отрѣшились отъ своей народной ограниченности.

Тульневъ. Пусть оно и такъ; у насъ такое отрѣшеніе обычнѣе, какъ вы сами признали, и слѣдовательно умственное превосходство нашего общества не подлежитъ сомнѣнію.

Запутинъ. Хотя бы и такъ! Пожалуй.

Тульневъ. Странны тутъ два обстоятельства. Первое то, что, при такомъ логическомъ сознаніи нашего превосходства, въ насъ такъ мало самоувѣренности, и что мы постоянно до сего времени принимаемъ отъ другихъ, а не налагаемъ на нихъ, формы и обычаи; и второе то, что при такомъ превосходствѣ мы такъ мало показываемъ изо-

брѣтательности и такъ мало способствуемъ общему успѣху просвѣщенія, а между тѣмъ стоимъ во главѣ его по вашему мнѣнію.

Запутинъ. Я вамъ на это скажу: ученія у насъ мало; даже пособій и средствъ къ ученію мало. Вы говорите Русскому народу, чтобы онъ сохранялъ народность; а ему просто надобно говорить: учись!

Тульневъ. Да кто же совѣтуетъ народу сохранять народность? Кому пришла въ голову такая блажная мысль? Это говорится образованнымъ или, лучше сказать, говорится образованнымъ другое: «Видите, друзья, что вы ничего не можете истинно-дѣльнаго придумать, что вы въ общемъ ходѣ человѣческаго знанія безплодны. Причина вашей безплодности, вашей, или, лучше сказать, нашей ничтожности въ наукѣ — отсутствіе народной стихіи. Старайтесь жить сами, если можете, и по крайней мѣрѣ не тяните другихъ въ ту мертвую область, въ которой погибаютъ ваши собственныя силы». А если что говорится народу, то не говорится: «не учись!», а говорится: «учись, да притомъ не забывай». Смыслъ всего толка о народности ясенъ: зачѣмъ же представлять его превратно? А лучше объяснитека намъ разгадку той странности, о которой я вамъ сейчасъ говорилъ. Какъ же это мы такъ высоко стоимъ надъ всѣми тѣсными національностями вслѣдствіе своего отрѣшенія отъ своей національности и такъ мало содѣйствуемъ общему ходу просвѣщенія?

Запутинъ. Опять скажу: ученія мало, пособій и средствъ къ ученію мало.

Тульневъ. И такъ мы находимся въ области общечеловѣческаго знанія по отреченію отъ своихъ народныхъ началъ и ничего въ ней не производимъ, потому что еще не доучились. Мы отреклись, чтобы знать, да притомъ и не знаемъ. Положеніе незавидное!

Запутинъ. Не то; а насъ, знающихъ, мало.

Тульневъ. Пожалуйста не говорите о числѣ. Много мелкихъ областей найду я вамъ въ Европѣ, гдѣ число ученыхъ (разумѣется, не пропорціонально, а въ общемъ итогѣ) меньше и много меньше нашего, а производительность ученая много выше нашей.

Анна Ѳедор. Неужели вправду мы такъ мало сдѣлали для наукъ?

Тульневъ. Спросите лучше у Николая Ивановича.

Ольга Серг. Николай Ивановичъ, что же вы молчите? А еще говорите, что по своей... какъ вы это сказали?... да, по общечеловѣческой высотѣ мы умственно превосходимъ другихъ?

Запутинъ. Видите, тутъ можно много сказать: всѣхъ причинъ и не придумаешь; а одно остается все-таки твердымъ и несомнѣннымъ. Дорого только общечеловѣческое — истина. Національное есть ограниченіе общечеловѣческаго, и разумный человѣкъ не можетъ и не долженъ искать ограниченности, когда можетъ владѣть полнотою интеллектуальной свободы. Таковъ девизъ образованныхъ Русскихъ людей.

Анна Ѳедор. По вашему выходитъ: образованныхъ не-Русскихъ людей, а только развѣ рожденныхъ въ Россіи.

Ольга Серг. Благодарствую, Анетъ; а вотъ еще говорятъ, что мы женщины въ логикѣ неспособны: вѣдь это логика.

Тульневъ. И даже превосходная. Но позвольте разсмотрѣть положеніе, утвержденное Николаемъ Ивановичемъ, и испытать его крѣпость. Народность тѣснѣе общечеловѣческой области; кто же объ этомъ споритъ? Человѣкъ долженъ стараться пріобрѣсти все общечеловѣческое,—опять никто не споритъ. Слѣдовательно онъ долженъ освободиться отъ всего народнаго. Вотъ тутъ-то и вся завязка, и я говорю, что это *слѣдовательно* не слѣдуетъ и ни на чемъ не основано.

Запутинъ. Какъ же такъ не слѣдуетъ?

Тульневъ. Конечно не слѣдуетъ. Сперва общечеловѣческое является, какъ предметъ познаванія и справедливо ставится выше частнаго народнаго; а потомъ вдругъ общечеловѣческое является, какъ противоположное народному въ орудіи познаванія, въ умѣ человѣческомъ. Да гдѣ же тутъ логика? Тутъ народное можетъ быть противопоставлено только личному, потому что мы познаемъ, сколько мнѣ извѣстно, личнымъ, а не общечеловѣческимъ умомъ.

Запутинъ. Да и не народнымъ.

Тульневъ. Конечно. Народное начало является только, какъ первый воспитатель ума личнаго, и вопросъ долженъ быть

поставленъ слѣдующимъ образомъ: народность служитъ ли пособіемъ или дѣлается помѣхою личности при воспріятіи общечеловѣческаго? Вѣрно ли мое опредѣленіе? Довольны ли вы имъ?

Запутинъ. Вполнѣ.

Тульневъ. Я знаю, что съ этимъ вопросомъ связанъ еще другой; но о томъ послѣ. Начнемте съ начала. Хорошо бы было для насъ, если бы мы представляли въ себѣ чистый разумъ, отрѣшенный отъ всякой случайности. Тогда бы вѣчная истина всего сущаго и истина общечеловѣческая возсоздались бы въ нашемъ пониманіи, какъ въ великомъ зеркалѣ, достойномъ самой истины и способномъ отражать всѣ ея лучи во всей ихъ чистотѣ. Но мы не таковы. Каждый изъ насъ не что иное какъ личность, охваченная тѣсною рамою своей случайной опредѣленности, зеркало мелкое и окрашенное краскою своихъ частныхъ способностей и наклонностей. Такъ ли?

Запутинъ. Это ясно.

Ольга Серг. Пожалуй, для васъ ясно: вы вѣдь тоже рылись въ Нѣмецкихъ философахъ, а для насъ нужно бы было пояснѣе.

Тульневъ. Добрая школа для ума—эта Нѣмецкая философія. Самая борьба съ нею, которая, разумѣется, возможна только при полномъ ея изученіи, пріучаетъ умъ къ строгости, которой не даетъ никакое другое занятіе; но я выражусь совершенно просто. Умъ человѣческій, даже самый обширный, крайне ограниченъ и не можетъ надѣяться на безусловное постиженіе общечеловѣческой истины.

Ольга Серг. Вотъ это понятно для всѣхъ.

Тульневъ. Хорошо! Всѣ истины науки, за исключеніемъ дважды два четыре (горѣніе есть соединеніе стараемаго съ кислородомъ, и тому подобное) передаются намъ отъ другихъ людей въ формахъ, образцахъ, выраженіяхъ, опредѣленныхъ тѣми народностями, къ которымъ эти люди принадлежатъ, и слѣдовательно каждая народность отражается въ насъ. Точно тоже и съ нашею народностію. Но если мы даемъ ей тотъ вполнѣ свободный и естественный доступъ, на который она имѣетъ неоспоримое право, она по самой полнотѣ и разнообра-

зію своихъ прикосновеній къ нашему уму, захватываетъ его полнѣе и шире, чѣмъ другія. Что же? Это несчастіе? Это обѣднѣніе? Очевидно нѣтъ. Мы ее познаемъ полнѣе, но изъ этого слѣдуетъ ли, чтобы мы другія понимали уже? Хорошо бы было, если бы и всѣ народности, то есть отраженіе общечеловѣческаго во всѣхъ народныхъ формахъ, было намъ также доступно; но это невозможно. Брошу ли я алмазъ потому только, что я всѣхъ алмазныхъ копей не могу перевести въ свою шкатулку? Это было бы безумiемъ.

Запутинъ. Сравненіе не доказательство.

Анна Ѳедор. Сравненіе, кажется, служило только объясненіемъ для Ивана Александровича. Было при сравненіи и доказательство; что же вы на него не отвѣчаете?

Запутинъ. Оно благовидно, но конечно не рѣшительно.

Тульневъ. Я это самъ знаю; но всматривайтесь глубже. Многообразна жизнь человѣка въ народѣ; она свою долю общечеловѣческаго достоянія, ею схваченную и выраженную въ словѣ и бытѣ, складываетъ въ стройное, живое и сочлененное цѣлое; и человѣкъ, принимая въ себя всю эту жизнь, кладетъ стройную и сочлененную основу своему собственному пониманію. Все остальное, переходя въ этотъ уже готовый организмъ, съ нимъ совоплощается, ассимилируется (если угодно), обогащаетъ его, но не дробитъ и не убиваетъ духа. Тоже самое внѣ жизни народной, принятое прямо отъ другихъ народовъ съ ихъ народными формами, дробится въ какую-то калейдоскопическую пестроту разнородныхъ началъ и никогда не складывается въ живое и полное цѣлое.

Запутинъ. А работа собственнаго, личнаго ума? Вы ее ставите ни во что?

Тульневъ. Именно ни во что. Жизнь личная, отвлеченная отъ общества народнаго, сама по себѣ такъ скудна, такъ малообъемиста, что она не можетъ переработать въ одно цѣлое матеріалы, доставляемые ей великими личностями - народами. Ея критика есть критика случайнаго произвола, а не критика организма, отдѣляющаго пищу, ему естественную, изъ случайныхъ матеріаловъ, сообразно съ своими жизненными законами. Личный умъ человѣка складываетъ

матеріалы, полученные отъ народовъ, въ какомъ-то библіотечномъ порядкѣ и самъ дробится по по́лкамъ своей собственной библіотеки на отдѣлы, скажемъ: Нѣмецкой философіи, Англійской общественности, Французскихъ полусочувствій съ человѣчествомъ и прочее, самъ бѣгаетъ по своей библіотекѣ и, не съютивъ въ себѣ ничего цѣльнаго, ничего не производитъ, да и по правдѣ сказать, ничего и не думаетъ. Думаніе требуетъ нѣкоторой цѣльности въ мыслящемъ существѣ. Своя народность замѣнилась не общечеловѣческимъ началомъ, а многонародностью Вавилонскою, и человѣкъ, не добившись невозможной чести быть человѣкомъ безусловно, дѣлается только иностранцемъ вообще, не только въ отношеніи къ своему народу, но и ко всякому другому и даже къ самому себѣ. Каждый отдѣлъ его мозга иностраненъ другому.

З а п у т и н ъ. Очень вамъ благодарны: вы намъ отказываете даже въ мыслящей способности.

Т у л ь н е в ъ. Не въ способности, а въ силѣ; и не вамъ, а увы! намъ всѣмъ. Вотъ причина, почему мы въ такой ничтожной мѣрѣ содѣйствуемъ общему ходу ума человѣческаго. Да послушайте еще: вы логикъ, вы математикъ; подумайте о слѣдующей причинѣ. Ни одинъ изъ живыхъ народовъ не высказался вполнѣ. Его печатное слово, его пройденная исторія выражаютъ только часть его существа; онѣ, если позволите такое слово, не адекватны ему. Невысказанное, невыраженное таится въ глубинѣ его существа и доступно только ему самому и лицамъ, вполнѣ живущимъ его жизнію. Образованный иноземецъ, Французъ или Нѣмецъ, знаетъ все то, что́ мы знаемъ, то есть, высказанное народами, то есть, ихъ неполное, неадекватное выраженіе, и сверхъ того знаетъ свой народъ вполнѣ, внутреннею своею жизнію; а мы знаемъ только неполное выраженіе всѣхъ народовъ и болѣе ничего. Очевидно, мы бѣднѣе всякаго образованнаго иноземца, и много бѣднѣе на все количество мысли и жизни, которыя выскажутся въ будущей исторіи каждаго народа, а это безконечно много. Вотъ, опять, отъ чего мы такъ слабы умственно; вотъ отъ чего мы принуждены быть прихвостнями Европейской мысли. Вѣдь все это просто, какъ математическая формула.

Анна Ѳед. Мы обѣ все это поняли, кромѣ одного словца.

Тульневъ. Вѣроятно, *адекватный?*

Анна Ѳедор. Именно: за чѣмъ вы употребляете такія слова, которыхъ не поймешь?

Тульневъ. Хотѣлъ я употребить Русское, въ версту. Да вы лучше ли бы поняли меня?

Ольга Серг. Что́, Анетъ, поняла?

Тульневъ. Это почти тоже, что́ вровень. Что́ скажете вы, Николай Ивановичъ? Согласны ли вы со мною?

Запутинъ. Мнѣ кажется, вы ищете многосложныхъ объясненій тому, что́ очень просто. Мы не доучились и слѣдовательно не можемъ еще подвигать науку впередъ. Прежде чѣмъ другихъ поведешь, надо ихъ догнать. Надобно знать не зады только, а идти въ уровень съ современною наукою.

Тульневъ. Догнать современную науку, которая съ каждымъ днемъ сама подается впередъ? Да вы, я думаю, шутите. Кто въ уровень съ современною наукою? Такаго человѣка нѣтъ и быть не можетъ на землѣ. Всѣ ученые—ученики другъ у друга постоянно, и по тому самому сотрудники, и всякой идетъ своимъ путемъ. Только мы одни своего пути не пролагаемъ. Мы всегда догоняемъ и никогда не догонимъ просто потому, что всегда ступаемъ въ чужой слѣдъ; а почему мы такъ ступаемъ, я вамъ, кажется, показалъ въ чисто-логическихъ выводахъ.

Анна Ѳед. Повторите, пожалуйста, если можно, вкратцѣ.

Тульневъ. Другіе имѣютъ внутреннюю цѣлость, а мы нѣтъ. Другіе знаютъ внѣшнимъ образомъ явленіе чуженародныхъ мыслей, а свою народную жизнь знаютъ знаніемъ живымъ и внутреннимъ; а мы и себя, какъ и другихъ, знаемъ только скуднымъ знаніемъ внѣшнимъ. Слѣдовательно они безконечно богаче насъ умственною силою, а мы не хотимъ искать въ себѣ того богатства, которое насъ бы разомъ поравняло съ ними и вѣроятно выдвинуло бы насъ еще далеко впередъ.

Запутинъ. Извѣстно притязаніе Русскаго воззрѣнія на науку.

Тульневъ. Конечно. Отъ васъ, разумѣется, я не слышу вопроса: есть ли Русская ариѳметика или Русская астрономія?

Вы человѣкъ истинно-просвѣщенный и знаете, къ какимъ наукамъ можетъ относиться различіе воззрѣнія. Вы знаете, что оно не можетъ касаться тѣхъ наукъ, которыхъ предметъ есть простое изученіе внѣшнихъ законовъ, и относится во всякомъ случаѣ только къ тѣмъ наукамъ, которыхъ предметъ связанъ съ нравственными и духовными стремленіями человѣка. Поэтому позвольте васъ опросить: почему же въ нихъ не можетъ быть народнаго воззрѣнія? (Оставимъ покуда слово Русское въ сторонѣ).

Запутинъ. Мнѣ кажется, отвѣтъ очень простъ: вездѣ истина одна, и взглядъ на нее у всѣхъ долженъ быть одинъ.

Тульневъ. Но всякая истина многостороння, и ни одному народу не дается ее осмотрѣть со всѣхъ сторонъ и во всѣхъ ея отношеніяхъ къ другимъ истинамъ. Иная сторона или отношеніе иному народу недоступны по его умственнымъ способностямъ, или не привлекаютъ его вниманія по его душевнымъ склоностямъ. Я говорю: народу, а не лицу; ибо, кажется, показалъ вамъ, почему лицо всегда находится въ связи съ своимъ народомъ и внѣ этой связи безплодно. Такова тайна исторической судьбы, еще не вполнѣ разгаданная, но несомнѣнная въ своемъ проявленіи. Общечеловѣческое дѣло раздѣлено не по лицамъ, а народамъ: каждому своя заслуга передъ всѣми, и частный человѣкъ только разработываетъ свою дѣлянку въ великой долѣ своего народа. Такова его частная заслуга. Вы сомнѣваетесь въ возможности народнаго воззрѣнія? Хорошо! Что жъ? Если бы Французское направленіе высшаго общества въ Германіи отстоялось, былъ бы Шеллингъ, былъ бы Гегель? Какъ по вашему мнѣнію? Вы знаете, что нѣтъ. А между тѣмъ истина философская одна, какъ и всякая другая истина. Посмотрите! Шеллингъ и Гегель переведены, ихъ читаютъ; а изъ милліоновъ Французовъ или Англичанъ сколько людей понимаютъ ихъ? Сколько цѣнятъ? Два, три, много десятокъ. И вы скажете, что Французъ или Англичанинъ создалъ бы ту систему, которая такъ мало доступна его пониманію, когда она уже создана?

Запутинъ. Въ вашихъ словахъ есть много вѣроятнаго, но вѣдь не всѣ науки философія; большая часть далеко не такъ многосложна и не допускаетъ такаго различія воззрѣній.

Тульневъ. Полноте; вы сами знаете, что нѣтъ почти ни одной науки, которая была бы такъ односторонняя, чтобы не допускала множества различныхъ взглядовъ. Да, они возможны даже отчасти въ томъ, что̀ мы готовы считать точными науками. Не всякому сказалъ бы я это, но вамъ могу сказать, и вы поймете меня. Теорія волнъ въ физикѣ и теорія атомовъ въ химіи не носятъ особенныхъ характеровъ? Онѣ не указываютъ на различія народовъ? Эйлеръ не долженъ былъ быть Нѣмцемъ, и Дальтонъ не долженъ былъ быть Англичаниномъ? Скажите сами.

Запутинъ. Остроумно, нечего сказать.

Тульневъ. Скажите откровеннѣе: справедливо. Вникните во все, что̀ мы говорили, и вы не только признаете, что народное воззрѣніе возможно почти во всѣхъ наукахъ, но еще признаете, что никакое другое воззрѣніе невозможно, а возможна только безнародная слѣпота (что̀ нами и доказывается постоянно съ успѣхомъ). Вѣдь и слѣпой можетъ разсказывать со словъ зрячаго, что̀ тотъ видѣлъ; но вслушайтесь, и вы сейчасъ замѣтите, что человѣкъ не свое пересказываетъ, а чужое.

Запутинъ. Строго судите вы и, признайтесь, даже черезъ чуръ строго. Самъ я знаю, что мы очень еще мало сдѣлали; но ужъ не такъ же мало.

Тульневъ. Не такъ мало? Да какъ же еще меньше? Скажите мнѣ хоть одну теорію, одну мысль, одинъ отрывокъ ученія, которымъ мы обогатили Европейскую образованность. Къ чему намъ себя обманывать? Лучше ясно понять причину теперешней скудости, понять нашу болѣзнь, да искоренить ее изъ своей собственной души и жизни.

Запутинъ. Да, не правда ли? Пора искоренить намъ изъ своей души наше сочувствіе ко всему человѣческому, нашу любовь къ человѣчеству вообще, все то, чѣмъ еще живетъ въ насъ стремленіе къ прогрессу, нашу радость при успѣхахъ другихъ народовъ, наше горе при ихъ горѣ? Не такъ ли?

Тульневъ. По правдѣ сказать, не мѣшало бы намъ поберечь радость и горе для домашняго обихода.

Анна Ѳедор. Неужели вы бы хотѣли, чтобы мы были безчувственны ко всему, что̀ не прямо относится къ намъ самимъ и къ Русскому народу?

Тульневъ. Простите меня; но вы мнѣ напоминаете довольно забавный отвѣтъ одного безстыднаго гуляки. Жена у него была въ загонѣ, дѣти безъ призора, ну и домъ въ томъ видѣ, какой можете вообразить. Ему старый дядя попрекалъ за такое поведѣніе и прибавилъ: «ты своихъ дѣтей не любишь». — «Что жъ дѣлать, дядюшка? Я берегу свою любовь для рода человѣческаго». Какъ вы думаете? Менѣе бы онъ любилъ родъ человѣческій, если бы поболѣе любилъ жену и дѣтей?

Запутинъ. Иванъ Александровичъ любитъ говорить притчами.

Тульневъ. Пожалуйста, не льстите мнѣ; вѣдь это во мнѣ было бы Русское свойство. Я радъ, что вы перевели вопросъ на сочувствіе. Это та другая сторона, о которой я намекнулъ и которая связана съ первою. Я самъ показалъ логическую причину скудости, безсвязности и безплодности нашего пониманія, а теперь посмотримъ на другія причины. Только боюсь, не утомилъ ли васъ разговоръ нашъ, Ольга Сергѣевна.

Ольга Серг. Нѣтъ, нѣтъ; знаете.... Это все такъ ново. Я и не думала, чтобъ вопросъ объ народности былъ такъ серьезенъ. У насъ думаютъ всѣ, что это просто мода, какая-то затѣя Сла.... Я было и забыла, что вы не любите слышать когда васъ такъ называютъ.

Тульневъ. Не люблю, потому что криво толкуютъ прозвище, которое не нами же и выдумано; а впрочемъ я шучу: мнѣ совершенно все равно, какъ зовутъ; только бы понимали. Мы было начали о сочувствіи и любви. Сочувствіе, любовь: это великія слова; но вѣдь имъ надобно быть не словами только, а дѣломъ. Любовь есть чувство живое по преимуществу; она есть самая жизнь. Пожалуйста, не говорите мнѣ о любви къ отвлеченностямъ, ни о любви къ Готтентотамъ или къ Сѣверо-Американцамъ, когда нѣтъ любви искренней и сердечной къ ближайшему ближнему, той любви, въ которой нѣтъ снисходительности, но которая вся есть любящее смиреніе.

Анна Ѳедор. Благодарствуйте за это слово: мнѣ что-то такое давно въ голову приходило, да я никогда сказать этого не умѣла.

Тульневъ. Богъ вамъ далъ чувство, а мнѣ далось, можетъ-быть, только слово. Вашъ удѣлъ завиднѣе. Видите ли, Николай Ивановичъ? Странную мы продѣлку сдѣлали съ душою человѣческою (кто именно, все равно), разграфили мы ее въ такой административный порядокъ, что про цѣлость ея мы никакъ не вспомнимъ, да и она не вспомнитъ, если намъ повѣритъ; вотъ тутъ пониманіе, вотъ тутъ чувство, вотъ то, вотъ другое. А на дѣлѣ-то она право не похожа на нашу таблицу: она живое и недробимое цѣлое. Только любовью укрѣпляется самое пониманіе...

Запутинъ. Ужъ по крайней мѣрѣ въ этомъ чувствѣ вы намъ не откажете. Сами вы признали, что не можете отказать намъ въ любви къ Россіи, а неужели вы откажете намъ въ любви къ истинѣ, къ добру, къ правдѣ? Нѣтъ! Пусть вы, можетъ-быть, и правы въ отношеніи къ пониманію (я долженъ сказать, что вы ловко защитили свое дѣло), но ужъ позвольте, тутъ вы на нашей почвѣ. Тѣсенъ объемъ вами проповѣдываемой любви, тѣсенъ ея горизонтъ; шире наши сочувствія, наши требованія ненасытимѣе. Да, вы любите старину, вы любите обычаи, обряды, такъ сказать, физіономію частной жизни, которая васъ окружаетъ. Мы любимъ прогрессъ, мы любимъ будущее, мы любимъ человѣчество.

Тульневъ.

> Я то люблю, что̀ сердце грѣетъ,
> Что̀ я могу своимъ назвать.

(Жаль этого чуднаго таланта! Рано онъ угасъ: много бы сказалъ прекраснаго). Что же бы вы подумали, если бы кто сталъ утверждать, что онъ любитъ всѣхъ жителей планетарной системы? Постойте: ваша рѣчь впереди.... Что̀ бы вы сказали, если бы кто горевалъ о томъ, что тифусъ свирѣпствуетъ на Юпитерѣ, ну, или хоть въ Калифорніи, а не заботился, не мрутъ ли дѣти корью въ его деревнѣ? Видите: любовь не довольствуется отвлеченностями, призраками, родовыми названіями, географическими или политическими опредѣленіями: она жива и любитъ живое, сущее. Не говорите ей о будущемъ селянинѣ, усовершенствован-

номъ по послѣднему рецепту заморскаго мыслителя: это былъ бы только вкусъ, и не болѣе. Говорите о мужикѣ въ его курной избѣ, въ его красной рубахѣ, съ его, можетъ быть, и неусовершенствованною сохою. Вотъ тутъ она себя узнаётъ, тутъ любовь. Поймите меня: я беру черты Русскія, но говорю о всякой землѣ. Любовь проситъ сближенія, общенія, размѣна чувствъ и мысли, однимъ словомъ, она не гуляетъ иностранкою въ своемъ собственномъ народѣ.

Запутинъ. И не хочетъ даже и подумать о другихъ, обо всемъ человѣческомъ братствѣ?

Тульневъ. Напротивъ, она до него-то и доходитъ посредствомъ тѣсной связи съ ближайшимъ братствомъ. Не вѣрю я любви къ народу того, кто чуждъ семьѣ, и нѣтъ любви къ человѣчеству въ томъ, кто чуждъ своему народу. А душа не мозаика и не дорожный ящикъ съ перегородками. Въ ней всѣ силы находятся въ связи и зависимости другъ отъ друга. Только въ любви жизнь, огонь, энергія самаго ума. Она даетъ ему побужденія къ дѣятельности и труду, крѣпость въ преодолѣніи препонъ, проницательность и объемъ его взглядамъ, она созидаетъ человѣка; а только человѣкъ и понимаетъ все человѣческое. Сама же она требуетъ для себя сочувствія, общенія и, слѣдовательно, погруженія въ жизнь своего народа... Вотъ видите, я вамъ показалъ сперва, что народность одна только даетъ нашему уму матеріалъ самой мысли, посредствомъ котораго человѣкъ можетъ поравняться съ людьми, принадлежащими иной народности; а сверхъ того ясно, что она одна только воспитываетъ и силу для этого соперничества.

Запутинъ. По вашему, самая умственная дѣятельность человѣка опредѣляется областью его народной жизни и народныхъ воззрѣній: далѣе онъ и не можетъ, и не долженъ идти. Это не очень утѣшительно для геніальныхъ натуръ Вѣроятно, онѣ попросятъ простора болѣе.

Тульневъ. Предѣлы эти кажутся вамъ тѣсными, а въ нихъ умѣстились и Гомеръ, и Данте, и Шекспиръ, чистѣйшіе представители своей народности. Замѣтьте, пожалуста, что чѣмъ человѣкъ полнѣе принадлежитъ своему народу, тѣмъ болѣе доступенъ онъ и дорогъ всему человѣчеству. Я бы сказалъ,

что это нѣсколько странно, еслибы всякій изъ насъ не замѣчалъ того же самаго въ отдѣльныхъ лицахъ. Чѣмъ крѣпче и опредѣленнѣе личность человѣка, тѣмъ болѣе обыкновенно внушаетъ онъ сочувствія.

Анна Ѳедор. Мы, женщины, очень часто замѣчаемъ, какъ мало привлекательнаго въ характерахъ пошлыхъ, въ которыхъ нѣтъ ничего опредѣленнаго. Не знаю даже, не грѣшимъ ли мы нѣсколько излишнею оцѣнкою людей съ твердою волею и оригинальностью ума.

Ольга Серг. Ахъ, милая! Да что же толку въ томъ, кто похожъ на фабричное издѣліе?

Анна Ѳедор. О тебѣ, другъ мой, и говорить нечего: ты съ ними просто невѣжлива. Но позвольте, Иванъ Александровичъ, вѣдь народность не опредѣляетъ же границъ частному уму и его стремленіямъ; мнѣ кажется, такой взглядъ былъ бы односторонень.

Тульневъ. Зачѣмъ же давать такое тѣсное значеніе моимъ словамъ о народности? Я говорилъ о ней, что она лучшій воспитатель личному пониманію, что она служитъ единственною основою всего его развитія, одна можетъ быть для него источникомъ силы, и силы плодотворной; но изъ этого слѣдуетъ ли, что она должна держать его въ пеленкахъ? Она есть начало общечеловѣческое, облеченное въ живыя формы народа. Съ одной стороны, какъ общечеловѣческое, она собою богатитъ все человѣчество, выражаясь то въ Фидіѣ и Платонѣ, то въ Рафаэлѣ и Вико, то въ Бекон̀ѣ или Вальтеръ-Скоттѣ, то въ Гегелѣ и Гёте; съ другой стороны, какъ живое, а не отвлеченное проявленіе человѣчества, она живитъ и строитъ умъ человѣка. Въ тоже время она, по своему общечеловѣческому началу, въ себя принимаетъ все человѣческое, отстраняя чуженародное своею неподкупною критикою. Тогда какъ отдѣльному лицу нельзя не поддаваться самымъ формамъ чуженародности и не смѣшивать ихъ съ той общечеловѣческой стихіею, которая въ нихъ таится; но человѣкъ, воспитанный въ народности, растетъ и крѣпнетъ, разумно богатится всѣмъ богатствомъ человѣческаго мышленія, законно расширяетъ ея прежніе предѣлы, а иногда доходитъ до законнаго отрѣшенія отъ ея ненужныхъ слу-

чайностей. Впрочемъ такое отрѣшеніе всегда опасно, даже когда оно является, какъ сознательное отрицаніе; оно безсмысленно и убійственно, когда оно является, какъ дѣло невѣжества. А таково оно у насъ.

Запутинъ. Такое невѣжество или незнаніе невозможно.

Тульневъ. Не только возможно, но крайне обыкновенно; ибо знаніе дается только жизни, не отдѣляющей себя отъ народнаго быта со всѣми его прихотливыми особенностями. Замѣтьте, пожалуста, жизни, а не ученой наблюдательности; ибо всякій живой народъ есть еще невысказанное слово.

Анна Ѳедор. Которое, не правда ли, надобно слушать не ухомъ, а душою?

Запутинъ. Конечно, въ этомъ съ вами Иванъ Александровичъ спорить не станетъ. Хорошо и то, что онъ по крайней мѣрѣ позволяетъ людямъ выходить за предѣлы народности. Онъ тѣмъ самымъ признаётъ, что общечеловѣческое служеніе выше того служенія, котораго кругъ ограничивается народомъ и его интересами.

Тульневъ. Вы опять впадаете въ ошибку, произвольно отдѣляя то, чего отдѣлять не должно. Служеніе народности есть въ высшей степени служеніе дѣлу общечеловѣческому. Конечно, были особенные случаи, въ которыхъ человѣкъ возвышался до служенія общечеловѣческой, Божественной правдѣ, помимо народа своего. Но къ чему о нихъ говорить? Или лучше: имѣемъ ли мы право о нихъ говорить? Гдѣ та общечеловѣческая мысль, которой мы служимъ? Гдѣ это высокое поприще? Побережемте великія слова для великихъ дѣлъ, и особенно не забудемъ одного обстоятельства: чѣмъ болѣе человѣкъ становится слугою человѣческой истины, тѣмъ дороже ему его народъ. Тотъ кто себя всего посвятилъ высочайшему изо всѣхъ служеній, кто болѣе всѣхъ отвергъ отъ себя тѣсноту своего народа, сказалъ: «я хотѣлъ бы самъ лишиться Христа, только бы братья мои по крови къ Нему пришли». Никто не произносилъ никогда слова любви пламеннѣе этого слова. Но дѣло наше не исканіе цѣли для дѣятельности человѣческой, а опредѣленіе того, что̀ нужно, чтобы человѣку быть дѣйствительно способнымъ къ какой

нибудь дѣятельности. Безъ народности человѣкъ умственно бѣднѣе всѣхъ людей, и сверхъ того онъ мертвѣе всѣхъ людей.

Запутинъ. Что, Ольга Сергѣевна, вѣдь не въ лестной картинѣ нарисовалъ Иванъ Александровичъ своихъ противниковъ?

Ольга Серг. Я признаюсь, что за всѣмъ тѣмъ я не чувствую оскорбленія, а чуть-чуть не убѣжденіе.

Тульневъ. За страннымъ призракомъ погнались у насъ многіе. Общеевропейское, общечеловѣческое!... Но оно нигдѣ не является въ отвлеченномъ видѣ. Вездѣ все живо, все народно. А думаютъ же иные себя обезнародить и уйти въ какую-то чистую, высокую сферу. Разумѣется, имъ удастся только уморить всю жизненность и, въ этомъ мертвомъ видѣ, не взлѣтѣть въ высоту, а, такъ сказать, повиснуть въ пустотѣ. Чему смѣетесь вы, Ольга Сергѣевна?

Ольга Серг. Какъ же не смѣяться? Вѣдь это *Магометовъ гробъ*.

# Предисловіе и послѣсловіе къ біографіи лорда Меткальфа *).

Недавно еще Англія была въ открытой борьбѣ съ Россіею; недавно ея флоты смѣло громили наши крѣпости и подло грабили наши берега; войска ея мужественно скрещивали штыки съ нашими, а потомъ, изнемогая подъ трудами и лишеніями, теряли на время и бодрость духа, и всякое право на наше уваженіе. Англія является въ двухъ видахъ: въ славѣ и безчестіи, въ силѣ и слабости. Европа готова была признать упадокъ морской царицы; но на третій годъ войны она явилась съ новыми, еще бо́льшими силами на сушѣ и на морѣ, и казалось, что она, какъ крѣпкій боецъ, только разогрѣлась отъ тяжкой борьбы, которая, повидимому, должна была утомить ее. Европа снова задумалась.

Война кончилась, водворился миръ. Прежніе враги протягиваютъ другъ другу руку, готовые мѣняться плодами промышленности и земледѣлія, плодами умственныхъ и духовныхъ трудовъ. Но какія бы ни были политическія отношенія между державами, ихъ соперничество не прекращается, и возможность враждебныхъ столкновеній не можетъ быть вовсе устранена. Англія есть естественный соперникъ всякаго народа, имѣющаго притязаніе занять высокое мѣсто во всемірномъ обществѣ народовъ, и должно признаться, что не легко достигнуть первенства передъ нею; ибо,

*) Во 2-й кн. Русской Бесѣды 1856 года, по желанію Хомякова, напечатано было жизнеописаніе „Лорда Меткальфа, Англійскаго государственнаго мужа въ Индіи“. Онъ самъ выправилъ весь, довольно плохо исполненный, доставленный ему переводъ и написалъ отъ имени Русской Бесѣды вступленіе и заключеніе къ этой біографіи, которую онъ, полушутя, называлъ: житіемъ лорда Меткальфа. Изд.

вслѣдствіе разумныхъ законовъ исторіи, такое первенство только тогда можетъ быть достигнуто, когда оно заслужено.

Для военной ли борьбы, для мирнаго ли соперничества, существуетъ одно правило, которое не терпитъ исключенія: слабую сторону противника или соперника знать полезно, чтобы при случаѣ вспомнить объ ней и воспользоваться ею; сильную сторону соперника знать необходимо, и должно помнить объ ней постоянно, чтобы не пасть въ борьбѣ. Неразумно останавливать слишкомъ часто мысль свою на недостаткахъ и слабостяхъ врага, потому что при такомъ направленіи мысли легко впадаешь въ самонадѣянность, за которою нерѣдко слѣдуетъ справедливое наказаніе; неблагородно и—скажемъ рѣшительнѣе — низко радоваться этимъ недостаткамъ и слабостямъ, потому что такое чувство противно человѣческому достоинству. Мысль же о силѣ и достоинствѣ врага порождаетъ въ благородныхъ душахъ напряженіе всѣхъ нравственныхъ силъ: въ умѣ ясновидѣніе, въ волѣ крѣпость, въ совѣсти искреннее сознаніе своихъ собственныхъ слабостей и стремленіе къ ихъ исправленію.

Нѣкогда, въ статьѣ одного изъ участниковъ Русской Бесѣды *), было указано на тѣ духовныя силы, которыя скрываются за вещественными силами Англіи и служатъ имъ живою основою. Назидательно и отрадно видѣть, какъ эта духовная и нравственная жизнь выражается въ отдѣльныхъ личностяхъ, вызывая другихъ людей на уваженіе и подражаніе. Сила этихъ личностей истекаетъ изъ силы самаго народа и въ свою очередь увеличиваетъ ее. Во всѣхъ явленіяхъ жизни оправдывается глубокій смыслъ извѣстнаго стиха: «Не Садко богатъ, богатъ Новгородъ».

Лордъ Меткальфъ, дѣятель благородный и исторически важный, но мало извѣстный внѣ Англіи, принадлежалъ къ числу тѣхъ личностей, въ которыхъ выказывается достоинство ихъ родной земли. Русская Бесѣда считаетъ дѣломъ полезнымъ сообщить своимъ читателямъ выписку изъ статьи Эдинбургскаго Обозрѣнія (Edinburgh Review. July 1855) объ его недавно изданной біографіи **).

---

*) См въ 1-мъ томѣ письмо А. С. Хомякова объ Англіи. Изд.

**) Далѣе идетъ біографія и за нею нижеслѣдующее послѣсловіе. Изд.

Русская Бесѣда увѣрена, что помѣщенные здѣсь жизнеописаніе знаменитаго Англійскаго сановника обратятъ на себя вниманіе читателя. Такіе люди, какъ лордъ Меткальфъ, приносятъ честь своей родинѣ, но въ тоже время они принадлежатъ всему человѣчеству. Полная преданность долгу, горячая любовь къ отечеству, высокое безкорыстіе въ томъ благородномъ смыслѣ слова, который не ограничивается равнодушіемъ къ деньгамъ; готовность къ самопожертвованію въ дѣлѣ общественнаго служенія: таковы его качества. Сановникъ гражданскій, онъ соединяетъ со всѣми доблестями своего званія лучшія черты мужества военнаго; и при разсказѣ объ его предсмертной болѣзни нельзя не чувствовать, что онъ встрѣтилъ бы опасность боевую въ строю или на стѣнѣ, подкопанной непріятелемъ, съ такимъ же спокойствіемъ, съ какимъ онъ встрѣчалъ страданія и смерть, не отступая ни на шагъ отъ исполненія обязанностей, которыя онъ считалъ священными и оставаясь совершенно чуждымъ всякому чувству слабости или страха. Но какъ ни достойны уваженія всѣ эти прекрасныя черты въ характерѣ лорда Меткальфа, онѣ не опредѣляютъ его вполнѣ. Тѣже самыя добродѣтели и въ той же высокой степени встрѣчаются намъ нерѣдко въ исторіи всѣхъ народовъ и всѣхъ временъ, особенно же въ исторіи древнихъ міродержавныхъ странъ, Греціи и Рима. Въ лордѣ Меткальфѣ есть еще лучшая и высшая сторона. Онъ по преимуществу сановникъ-христіанинъ. Изъ живаго источника Христіанства истекали его неизмѣнная кротость, его неутомимая вѣжливость, — вѣрное свидѣтельство уваженія человѣка къ достоинству человѣческому въ себѣ и въ другихъ, и наконецъ неистощимая любовь къ людямъ-братьямъ, какой бы ни были они крови, на какой бы степени развитія они ни стояли. Лордъ Меткальфъ былъ преданъ всею душою своему отечеству; но когда въ Индіи встрѣчаются, повидимому, враждебно выгоды Англіи и требованія человѣчества, онъ не колеблется ни на минуту, не дастъ мѣста никакому сомнѣнію въ своемъ сердцѣ и смѣло вступается за нравственныя права беззащитнаго чужероднаго племени. И онъ поступаетъ такимъ образомъ не потому, чтобы онъ былъ убѣжденъ въ твердости Англійскаго влады-

чества, чтобы онъ не видалъ никакой для него опасности въ туземцахъ, нѣтъ: онъ увѣренъ въ шаткости Англійской власти, онъ не обманываетъ себя на счетъ опасности; но выгоды отечества, которому онъ всегда былъ готовъ жертвовать и счастіемъ жизни, и самою жизнію, противны требованіямъ человѣческой правды и человѣческой любви, и выборъ его рѣшенъ. «Если власть Англіи неразлучна съ нравственнымъ униженіемъ Индіи, она должна прекратиться, и чѣмъ скорѣе, тѣмъ лучше». Таковы его слова. Такихъ примѣровъ, такихъ людей не представляетъ намъ исторія древняго міра; на такую высоту не ставили Римъ и Грецію ни своихъ государственныхъ мужей, ни своихъ мыслителей, ни Метелловъ, ни даже Платоновъ: это слова міра христіанскаго. Повторимъ еще разъ: образъ лорда Меткальфа дорогъ намъ, потому что онъ представляетъ образецъ сановника-христіанина; и прибавимъ къ чести его отечества, что, какъ благородно и откровенно высказалъ Меткальфъ свои убѣжденія въ офиціальномъ представленіи, такъ же благородно послѣдовали его внушеніямъ тѣ государственные люди, которымъ предлежало окончательное рѣшеніе общественнаго вопроса. Генералъ-губернаторъ Остъ-Индіи, Ямайки и Канады представлялъ только полнѣйшій образецъ явленія, нерѣдкаго въ его отечествѣ.

Какое же отношеніе между такимъ явленіемъ и жизнію, изъ которой оно возникаетъ? Этотъ вопросъ заслуживаетъ внимательнаго и добосовѣстнаго отвѣта. Одинъ изъ Англійскихъ министровъ (едва ли не лордъ Пальмерстонъ) сказалъ: «мы управляемъ въ Доунингъ-стритѣ (тамъ собираются министры), но не въ Доунингъ-стритѣ родились мы и воспитывались». Тоже самое можно сказать и о всѣхъ сановникахъ вообще. Они выходятъ изъ общей толпы гражданъ и приносятъ съ собою въ новое званіе чувства, мысли и убѣжденія, пріобрѣтенныя въ жизни неслужебной, въ которую безпрестанно снова возращаются. Слѣдовательно въ сановникѣ Англійскомъ высказывается Англичанинъ вообще, и въ такихъ людяхъ, какъ лордъ Меткальфъ, выражается лучшая часть Англійскаго общества. Какое же понятіе лежитъ въ этомъ гражданскомъ обществѣ о самомъ себѣ?

Вслѣдствіе особенностей историческаго развитія въ Англіи, никогда не принимавшей Римскихъ учрежденій и слѣдовательно отличавшейся отъ другихъ западныхъ государствъ тѣмъ, что полнѣе принадлежала новому міру, а можетъ быть, и вслѣдствіе того духовнаго движенія, которое въ продолженіе многихъ лѣтъ стремилось осуществить въ ней Общество Святыхъ (какъ оно тогда называлось), въ ней укоренилось слѣдующее понятіе: общество политическое въ мірѣ христіанскомъ не есть церковь, но оно есть общество христіанъ, и слѣдовательно гражданинъ относится къ нему не страдательно, какъ христіане къ языческому и язычески-построенному Риму, но какъ христіанинъ къ обществу братьевъ, признающихъ одинъ и тотъ же Божественный законъ. Обязанность гражданская освящается высокою обязанностію нравственнаго сотрудничества и взаимной любви; и безучастіе къ общему дѣлу (разумѣется, не въ смыслѣ политики внѣшней) обращается въ эгоистическое преступленіе святѣйшаго закона. Такое воззрѣніе ставитъ каждаго человѣка подъ неизбѣжную и постоянную отвѣтственность и выражается общеизвѣстнымъ словомъ: «The public business of England is the private business of every Englishman» (общее дѣло Англіи есть частное дѣло каждаго Англичанина). Это слово не относится нисколько къ политической формѣ общества. Немногимъ принадлежитъ право дѣйствовать на рѣшеніе общественнаго дѣла прямо или даже косвенно, но на всѣхъ лежитъ обязанность участвовать въ немъ нравственно. Исполненіе этой обязанности составляетъ, по мнѣнію Англичанъ, христіанскую честность гражданина. Точно такъ же, какъ въ частной жизни сочлось бы признакомъ преступнаго равнодушія, если бы кто не предостерегъ себѣ близкаго человѣка отъ опасности, которой тотъ еще не знаетъ, или не старался бы его отклонить отъ ложнаго и вреднаго пути: точно такъ же, по закону христіанской любви и истекающей изъ нея гражданской честности, равнодушіе или безучастіе сочлось бы признакомъ эгоизма въ тѣхъ случаяхъ, въ которыхъ человѣкъ видитъ или думаетъ, что видитъ опасность, или ложь, или нравственный развратъ въ путяхъ общественныхъ. Молчаніе тогда въ глазахъ Англичанина столь же пре-

ступно, сколько и одобреніе, какъ выражено въ двухъ Англійскихъ стихахъ:

Base silence and its heartless lie
Or godless lie of praise.
(Есть ложь въ бездушіи молчанья,
Есть ложь въ безбожіи хвалы *).

Дѣйствительно, какъ бы ни былъ слабъ и страстенъ каждый человѣкъ-христіанинъ въ своей частной жизни, онъ долженъ надѣяться, ожидать, требовать отъ общества своихъ братьевъ того совершенства или того стремленія къ совершенству, котораго самъ по личной слабости осуществить не можетъ. Иначе онъ на самомъ дѣлѣ показываетъ, что не признаётъ за ними права называть себя обществомъ христіанскимъ. Это чувство или убѣжденіе выражается безпрестанно въ журналахъ и сужденіяхъ Англичанъ объ общественныхъ вопросахъ: «It is unchristian» (это не-похристіански). Таковъ весьма часто приговоръ Англійскаго мнѣнія, и на него никогда не слыхать прямого возраженія.

Скажемъ вкратцѣ: христіанинъ по убѣжденію, Англичанинъ относится къ своему отечеству, не какъ къ отвлеченному государству, но какъ къ обществу христіанъ, котораго онъ самъ живой членъ. Онъ ему обязанъ не однимъ смиреннымъ повиновеніемъ, какъ древнему Риму, но смиреннымъ повиновеніемъ и безстрашною правдою въ самомъ обширномъ смыслѣ этого слова. На немъ лежитъ отвѣтственность не за себя одного, но и за всѣхъ. Таково основаніе понятія о христіанской честности гражданина, которая есть развитіе христіанской честности человѣка въ отношеніи къ обществу единомысленныхъ и единовѣрныхъ братій. Изъ христіанской честности гражданина возникаетъ христіанская честность сановника: изъ достойнаго Англичанина—лордъ Меткальфъ, генералъ-губернаторъ Остъ-Индіи, Ямайки и Канады.

Конечно, Англія не осуществляетъ вполнѣ внутри себя и на самомъ дѣлѣ закона ею признаваемаго: далеко не всѣ Англичане представляютъ образцы христіанской честности

*) Кажется, и Англійскіе, и Русскіе стихи—сочиненіе самаго Хомякова. *Изд.*

гражданина, и не всѣ сановники—Меткальфы; но начало общественнаго преуспѣянія заключается въ нравственномъ законѣ, который оно ставитъ себѣ идеаломъ; а сила общества въ людяхъ, осуществляющихъ его. Здѣсь не мѣсто говорить о причинахъ неполноты въ его проявленіи, о недостаткахъ и слѣдовательно слабости Англіи. Наше дѣло, наша неизбѣжная обязанность—познать источникъ силъ этой страны, нашей естественной соперницы; и мы надѣемся, что помѣщенная здѣсь біографія благороднаго государственнаго человѣка-иноземца небезполезна будетъ для этого ученія.

Такіе люди, какъ Веллингтонъ, Коллингвудъ, Бентинкъ и Меткальфъ—сила Англіи; Грагамы, Пальмерстоны, Редклифы—ея слабость, не смотря на временный успѣхъ.

## Иванъ Васильевичъ Киреевскій *).

Статья, нами напечатанная, *О необходимости и возможности новыхъ началъ для философіи*, составляла только первую половину или часть болѣе полнаго разсужденія объ этомъ предметѣ. Она содержитъ въ себѣ критику историческаго движенія философской науки; слѣдующая же часть должна была заключать въ себѣ догматическое построеніе новыхъ для нея началъ. Таково было намѣреніе автора, таковы были наши надежды; но Богъ судилъ иначе. Трудъ, временно прерванный поѣздкой Ивана Васильевича Киреевскаго въ Петербургъ, прерванъ навсегда его неожиданною кончиною. Быстро и неудержимо развившаяся холера положила предѣлъ прекрасной и полезной жизни, только еще вступавшей въ полную дѣятельность. Онъ умеръ на рукахъ сына и двухъ друзей, Алексѣя Владимировича Веневитинова, друга его ранней молодости, и графа Комаровскаго, которому писалъ онъ всѣмъ извѣстное письмо, напечатанное въ Московскомъ Сборникѣ. Неисповѣдимы судьбы Господни!

Сердце, исполненное нѣжности и любви, умъ, обогащенный всѣмъ просвѣщеніемъ современной намъ эпохи; прозрачная чистота кроткой и беззлобной души; какая-то особенная мягкость чувства, дававшая особенную прелесть разговору; горячее стремленіе къ истинѣ, необычайная тонкость діалектики въ спорѣ, сопряженная съ самою добросовѣстною уступчивостью, когда противникъ былъ правъ, и съ какою-

*) И. В. Киреевскій, извѣстный нашъ писатель и мыслитель, другъ Хомякова, скончался 1856 г., 11 Іюня, не за долго до выхода въ свѣтъ 2-й книги Русской Бесѣды, гдѣ была напечатана его статья „О необходимости и возможности новыхъ началъ для философіи“. Хомяковъ, отъ имени Русской Бесѣды, помѣстилъ въ той же 2-й книгѣ эту статью въ память Киреевскаго. И з д.

то нѣжною пощадою, когда слабость противника была явною; тихая веселость, всегда готовая на безобидную шутку, врожденное отвращеніе отъ всего грубаго и оскорбительнаго въ жизни, въ выраженіи мысли или въ отношеніяхъ къ другимъ людямъ; вѣрность и преданность въ дружбѣ, готовность всегда прощать врагамъ и мириться съ ними искренно; глубокая ненависть къ пороку и крайнее снисхожденіе въ судѣ о порочныхъ людяхъ; наконецъ, безукоризненное благородство, не только не допускавшее ни пятна, ни подозрѣнія на себя, но искренно страдавшее отъ всякаго неблагородства, замѣченнаго въ другихъ людяхъ: таковы были рѣдкія и неоцѣненныя качества, по которымъ Иванъ Васильевичъ Киреевскій былъ любезенъ всѣмъ, сколько нибудь знавшимъ его, и безконечно дорогъ своимъ друзьямъ. Смерть его останется неисцѣлимою раною для многихъ.

Но потеря Ивана Васильевича Киреевскаго важна не для однихъ личныхъ его знакомыхъ и не для тѣснаго круга его друзей; нѣтъ, она важна и незамѣнима для всѣхъ его соотечественниковъ, истинно любящихъ просвѣщеніе и самобытную жизнь Русскаго ума. Немного оставилъ онъ памятниковъ своей умственной дѣятельности; но все, что онъ сказалъ, было или будетъ плодотворнымъ. Мы не говоримъ о замѣчательныхъ, но незрѣлыхъ произведеніяхъ его юности (хотя въ нихъ уже, среди многихъ ошибокъ, выражались глубокія мысли); мы говоримъ о томъ, что было имъ высказано во время полной возмужалости его ума. Нѣсколько листовъ составляютъ весь итогъ его печатныхъ трудовъ; но въ этихъ немногихъ листахъ заключается богатство самостоятельной мысли, которое обогатитъ многихъ современныхъ и будущихъ мыслителей и которое даетъ намъ полное право думать, что въ глубинѣ его души таилось еще много невысказанныхъ и, можетъ быть, даже еще не вполнѣ сознанныхъ имъ сокровищъ. Нашему убѣжденію будетъ, конечно, сочувствовать всякій, кто съ разумомъ прочелъ или теперешнюю статью Ивана Васильевича Киреевскаго, или тѣ, которыя напечатаны въ Москвитянинѣ и въ Московскомъ Сборникѣ.

Слишкомъ рано писать его біографію; скажемъ только, что жизнь его украшена была съ первой молодости пріязнію

Пушкина, горячею дружбою Жуковскаго, Баратынскаго, Языкова и (слишкомъ рано увядшей надежды нашей словесности) Д. В. Веневитинова. О движеніи и развитіи его умственной жизни и о литературной дѣятельности говорить также еще нельзя: они такъ много были въ соприкосновеніи съ современнымъ или еще недавно минувшимъ, что невозможно говорить объ нихъ, какъ слѣдуетъ, вполнѣ искренно и свободно. Постараемся обозначить то, чѣмъ онъ обогатилъ Русское просвѣщеніе и чѣмъ онъ останется памятнымъ въ исторіи общаго просвѣщенія.

Иванъ Васильевичъ Киреевскій принадлежалъ къ числу людей, принявшихъ на себя подвигъ освобожденія нашей мысли отъ суевѣрнаго поклоненія мысли другихъ народовъ, которые передали намъ начала общечеловѣческаго знанія, и, можетъ быть, болѣе и яснѣе всѣхъ уразумѣлъ онъ шаткость и слабость тѣхъ мыслепныхъ основъ, на которыхъ стоитъ все современное строеніе Европейскаго просвѣщенія. Такъ какъ его время и его дѣла требовали по преимуществу разбора критическаго, на него и обратилъ онъ первые свои труды и путемъ строгаго, глубокаго и добросовѣстнаго анализа пришелъ къ слѣдующему выводу: «*Разсудочность и раздвоенность составляютъ основной характеръ всего западнаго просвѣщенія. Цѣльность и разумность составляютъ характеръ того просвѣтительнаго начала, которое, по милости Божіей, было положено въ основу нашей умственной жизни*». Можно не соглашаться съ данными и взглядами, которые заключаются во второй половинѣ письма его къ графу Комаровскому; но положеніе, пріобрѣтенное и высказанное И. В. Киреевскимъ, останется неколебимымъ и будетъ точкою опоры и отправленія для всего будущаго развитія нашего мышленія. Строгое воспитаніе ума въ школѣ Нѣмецкой философіи и врожденная особенность созерцательнаго стремленія обратили особенно вниманіе Киреевскаго на вопросы философіи, и въ нихъ добылъ онъ слѣдующіе выводы. «*Всякая жизнь практическая есть не что иное, какъ внѣшняя историческая оболочка скрытой философской системы, сознаваемой и выражаемой передовыми двигателями человѣческаго просвѣщенія*»; но «*сама философія*

*есть не что иное, какъ переходное движеніе разума человѣческаго изъ области вѣры въ область многообразнаго приложенія мысли бытовой*». Въ этомъ выводѣ опредѣляется въ одно время и разумная, самостоятельная свобода философіи, и ея законная; хотя несознаваемая (законная именно потому, что несознаваемая) подчиненность вѣрѣ. Наконецъ, дальнѣйшій трудъ критики философской привелъ его къ слѣдующему выводу: «*Теперешняя философія, совершившая полное свое круговращеніе въ области мысли, есть окончательное развитіе Аристотелизма и еще раньшихъ школъ; но она есть только отрицательная сторона знанія, она обнимаетъ законы возможности, но не законы дѣйствительности; она есть изученіе діалектическаго отраженія въ нашей мысли логики явленій, которая сама есть только отраженіе являемаго, отраженіе крайне неполное, ибо оно не обнимаетъ первоначальной свободы*». Такимъ образомъ философія Запада есть изученіе повторенаго отраженія, явно самоуличающагося въ неполнотѣ, и ошибка тѣхъ, которые видятъ въ ней науку разума во всемъ его объемѣ, также безразсудна, какъ была бы ошибка человѣка, надѣющагося найти въ законахъ оптики законъ исконнаго начала свѣтовой силы. «*Правда этой философіи (т. е. философіи діалектическаго разсудка) имѣетъ свои права въ свойственныхъ ей предѣлахъ и дѣлается неправдою только вслѣдствіе непониманія этихъ предѣловъ; но есть возможность болѣе полной и глубокой философіи, которой корни лежатъ въ познаніи полной и чистой Вѣры — Православія. Западная наука приготовила ея возможность, и въ этомъ состоитъ ея великая заслуга передъ человѣческою мыслію*».

На этой точкѣ развитія смерть остановила Ивана Васильевича. Плоды, имъ добытые, повидимому, заключаются въ отрицаніяхъ; но эти отрицанія имѣютъ характеръ вполнѣ положительнаго знанія. Этихъ плодовъ, этихъ новыхъ выводовъ немного; но такова участь тружениковъ философіи: одну, двѣ мысли добываютъ они трудомъ цѣлой жизни, напряженною работою всѣхъ мыслящихъ способностей и, можно сказать, кровію сердца, алчущаго истины;

но каждая изъ этихъ мыслей есть шагъ впередъ для всего человѣческаго мышленія. Два, три такіе вывода записываютъ въ исторіи науки еще одно великое имя и питаютъ цѣлыя поколѣнія своимъ разнообразнымъ развитіемъ, сосредоточивая въ себѣ разумный трудъ поколѣній предшествовавшихъ. Конечно, немногіе еще оцѣнятъ вполнѣ И. В. Киреевскаго; но придетъ время, когда наука, очищенная строгимъ анализомъ и просвѣтленная вѣрою, оцѣнитъ его достоинство и опредѣлитъ не только его мѣсто въ поворотномъ движеніи Русскаго просвѣщенія, но еще и заслугу его передъ жизнію и мыслію человѣческою вообще. Выводы, имъ добытые, сдѣлавшись общимъ достояніемъ, будутъ всѣмъ извѣстны; и его немногія статьи останутся всегда предметомъ изученія по послѣдовательности мысли, постоянно требовавшей отъ себя строгаго отчета, по характеру теплой любви къ истинѣ и людямъ, которая вездѣ въ нихъ просвѣчиваетъ, по вѣрному чувству изящнаго, по благоговѣйной признательности его къ своимъ наставникамъ, — предшественникамъ въ путяхъ науки,—даже тогда, когда онъ принужденъ ихъ осуждать, и особенно по какому-то глубокому сочувствію невысказаннымъ требованіямъ всего человѣчества, алчущаго живой и животворящей правды.

Память твоя будетъ съ праведною похвалою, нашъ усопшій братъ!

## Письмо къ Т. И. Филиппову *).

...Вы навлекли на себя грозу и, позвольте сказать, отчасти по дѣломъ. Пишите вы о комедіи, пишите вы статью въ журналѣ, положимъ, трехмѣсячномъ, но все-таки журналѣ, и вздумали затронуть нравственный вопросъ, да еще и затронуть его не такъ какъ-нибудь слегка, а затронуть глубоко, серьезно, искренно. Я спрашиваю у васъ самихъ: водится ли это, дѣлается ли это въ другихъ журналахъ, принято ли это въ литературномъ обычаѣ? Вы знаете, что нѣтъ. Вѣдь вы должны же понимать, что такіе вопросы прямо могутъ коснуться совѣсти читателя, отчасти встревожить и, можетъ-быть, даже разстроить ее; а какое имѣете вы на это право? Или вы думаете, что за тѣмъ подписываются на журналъ, чтобъ, прочитавъ его, повѣсить голову, да задуматься надъ своей душою? Вы скажете, что это бываетъ кое-гдѣ. А гдѣ на примѣръ? Во Франціи ли, у насъ ли? Нѣтъ, даже и не въ Германіи. Такъ и вамъ не слѣдовало заводить новаго обычая. «On ne se prépare pas à la lecture d'un journal, comme à un examen de conscience», сказала при мнѣ одна дама, и очень мило сказала. Вотъ ваша первая вина.

Вторая не легче. Пришла вамъ несчастная мысль коснуться вопроса нравственнаго, вопроса живого, крайне щекотливаго, можно сказать, задорнаго — женской эманципаціи и ея проповѣдниковъ, а въ особенности великой проповѣдницы, Жоржъ Зандъ. Не могли ли вы, даже разрѣшая вопросъ по своему, сдѣлать какія нибудь исключенія въ пользу страстныхъ натуръ, геніальныхъ умовъ, непонятыхъ женщинъ, душъ вольнолюбивыхъ, угнетенныхъ мелкою пошлостью ежедневной

*) Напечатано въ Р. Бесѣдѣ 1856 г. кн. 4-я, безъ имени автора, по поводу статьи Т. И. Филиппова, помѣщенной въ Р. Бесѣдѣ 1856 г., кн. 1-я, о новой комедіи Островскаго: „Не такъ живи какъ хочется“.

жизни? Такими исключеніями всякій могъ бы воспользоваться и смотрѣлъ бы снисходительнѣе на вашу теорію; но вы не умѣли или не хотѣли подготовить себѣ такихъ простыхъ, облегчающихъ обстоятельствъ. Еще болѣе: вы употребили, и не разъ, выраженія крайне грубыя и неприличныя—грѣхъ, развратъ и даже мерзость. Вы такъ наивно виноваты, что мнѣ даже жаль васъ. Позвольте мнѣ у васъ спросить: если мы будемъ употреблять такія рѣзкія слова, къ чему же служитъ прогрессъ, къ чему цивилизація, къ чему смягченіе нравовъ, къ чему, наконецъ, весь девятнадцатый вѣкъ? Знаете ли, къ какому разряду людей вы приписываетесь? Пріѣхалъ какъ-то въ Петербургъ Москвичъ (Славянофилъ, что ли) въ бородѣ, въ Русскомъ платьѣ; былъ гдѣ-то на большомъ вечерѣ, и вдругъ какая-то милая Петербургская дама, вся въ кружевахъ (ну, просто вся блескъ и трепетъ, какъ гдѣ-то сказалъ Гоголь), обратилась къ нему, прося отъ имени многихъ разрѣшенія бросать мужей. Что жъ вы думаете? Медвѣдь отказалъ, не позволилъ даже Петербургскимъ женамъ бросать своихъ Петербургскихъ мужей. Вы не вѣрите, не вѣрю и я. Но посмотрите: это напечатано въ Le Nord, въ Январѣ нынѣшняго года, въ письмѣ изъ Петербурга. Пусть это шутка, пусть даже насмѣшка на счетъ Московскихъ Славянофиловъ и ихъ неумытной (шутникъ скажетъ *неумытой*) строгости; все-таки видно, что про нихъ идетъ такая слава. И къ этимъ-то людямъ вы приписываетесь! Имъ не слѣдъ на большіе вечера, а вамъ не слѣдъ въ журналъ, даже трехмѣсячный! Начинаете ли вы понимать свое преступленіе?

Есть еще третья вина, но та ужъ полегче. Вы находите, что правило для разрѣшенія одной изъ формъ вами поставленнаго вопроса яснѣе выражается въ простой крестьянской, можно сказать, мужицкой пѣснѣ, чѣмъ въ произведеніяхъ современной Западной словесности, и что непросвѣщенный народъ вѣрнѣе хранитъ нравственное понятіе, чѣмъ цивилизованное общество, которое мы обыкновенно принимаемъ за образецъ. Непростительно! Но эта послѣдняя вина падаетъ не полною тяжестью на васъ; она раздѣляется по всѣмъ сотрудникамъ Русской Бесѣды: напримѣръ, г. Аксаковъ въ «Луповицкомъ» и г. Самаринъ въ разборѣ статьи

г. Великосельцева очевидно впадаютъ въ одинаковое съ вами заблужденіе. (Кстати, я слышалъ, что одинъ журналъ готовитъ возраженіе противъ г. Самарина въ защиту г. Великосельцева: весело бы поглядѣть на такое признаніе въ единомысліи). Какъ бы то ни было, вы сами видите, что журнальный громъ не могъ не упасть на вашу голову.

Критика у насъ не безъ грѣха; да и гдѣ же она безъ грѣха? Все же кто-нибудь изъ записныхъ критиковъ могъ бы замѣтить вѣрность, съ какою вы разобрали художественные недостатки натуральной школы; могъ бы оцѣнить справедливость вами постановленнаго положенія, что *натуральная школа, по своему дагеротипному характеру, непремѣнно должна быть запечатлѣна рабскою пошлостью и не можетъ никогда возвыситься до художественнаго творчества, которое одно только способно постигнуть и выразить духовную свободу жизни.* Далѣе, кто-нибудь могъ бы сказать читателю, какъ высоко вы поставили вопросъ *о самоуважающей себя любви*, и какъ ясно вы показали, что *она полагаетъ предѣлы своимъ правамъ не вслѣдствіе какого-нибудь внѣшняго закона, но вслѣдствіе собственнаго своего уваженія къ самой себѣ.* Мысль новая, благородная и выраженная вами съ достоинствомъ, соотвѣтствующимъ самому предмету. Все это могли бы признать журнальные критики; скажу болѣе: нѣкоторые сначала признавали это въ разговорахъ, но скоро спохватились. Вы такъ провинились передъ цивилизаціею, что вамъ потачки дѣлать не слѣдовало. «Разругай его, душа Тряпичкинъ!»

Поступлено по Хлестаковскому рецепту. Иные привѣтствовали васъ тѣмъ почти безсловеснымъ крикомъ, которому мы видѣли образецъ; другіе, болѣе хитрые въ діалектикѣ, стали придираться къ подробностямъ. У нихъ Жоржъ Зандъ (еще недавно одна изъ великихъ представительницъ потребностей вѣка) вдругъ стала какъ-то совсѣмъ особнякомъ. Дѣла нѣтъ до того, что вы просили въ своей статьѣ, чтобы вамъ показали, «что Жоржъ Зандъ есть явленіе частное, возникшее внѣ всякой связи съ образованіемъ Запада». Этого вамъ доказывать не стали, а просто сказали: «это голословно, на зло всякому здравому смыслу»,—и потомъ «ругай,

душа Тряпичкинъ». Неловко показалось сразу оправдывать Зандъ, такъ пусть она покуда останется явленіемъ совершенно самостоятельнымъ! Критики не видятъ какой бы ни было зависимости ея отъ исторической жизни Европы. Они не видятъ ничего общаго между ею и однимъ изъ извѣстнѣйшихъ произведеній высшаго представителя Германіи, Гёте (Wahlverwandschaften); между ею и Маріоною, воспѣтою Викторомъ Гюго, и Маноною и Нинономъ, которыхъ прославляла словесность и которыхъ уважали современники; между ею и всею литературой Италіи средневѣковой (Боккачіо, Аріосто и пр.) и Французскими фабліо, и всею литературою Труверовъ, которые опять восходятъ до пѣсенъ о Ланселотѣ и Тристанѣ, а нисходятъ до Бальзака, Сю и почти всѣхъ современныхъ романистовъ Франціи; ничего общаго между нравственными понятіями Жоржъ Занда и всѣми извѣстными именами отъ Свентобольдовъ Лотарингскихъ и Вильгельмовъ Нормандскихъ, Энціевъ, Манфредовъ, Транстамаровъ, Дюнуа, герцоговъ Бургонскихъ и прочихъ, до герцоговъ Менскихъ и далѣе; ничего общаго между Жоржъ Зандъ и всею Европейскою исторіей, которой почти нельзя давать читать благовоспитаннымъ дѣтямъ, если желаемъ избѣгнуть вопросовъ о Розамундахъ, Агнесахъ Сорель и другихъ равно почетныхъ историческихъ лицахъ; ничего общаго между обычаями и кодексомъ Зандовскихъ героинь и сижисбеизмомъ Италіи, и галантеріею Франціи, и гражданскимъ разводомъ Наполеона по несогласію нравовъ (par incompatibilité d'humeur), и Наполеоновскимъ же предположеніемъ о многоженствѣ въ колоніяхъ, и церковнымъ разводомъ почти всѣхъ реформатскихъ земель, который самъ Бунзенъ называетъ: ein legalisirter Ehebruch; наконецъ, нѣтъ ничего общаго между взглядомъ Жоржъ Зандъ и почти всѣми мыслителями, ученіями и школами современнаго Запада! Критики тутъ не видятъ ничего общаго, никакой круговой поруки или солидарности въ бытѣ, словесности, исторіи, гражданскихъ и даже церковныхъ законахъ. Сильненько же незнаніе журнальныхъ критиковъ! Право, ужъ лучше бы имъ было опровергать васъ примѣрами жены рыцаря Карадока, Женевьевы Брабантской или Гризельды; да видно они и про тѣхъ не знаютъ.

Нашлись критики еще похитрѣе: оставляя въ сторонѣ весь вопросъ художественный и нравственный и отношенія Жоржъ Зандъ къ Западу, они напали на васъ за другое. «Не имѣли вы, дескать, права искать норму Русскихъ понятій объ обязанностяхъ жены въ бракѣ въ простой бытовой пѣснѣ; да и пѣсня та не представляетъ чистаго и высокаго нравственнаго настроенія, а содержитъ только утѣшительныя надежды на лучшее будущее въ жизни земной». Дѣйствительно, пѣсня, уговаривая несчастную жену къ терпѣнію, обѣщаетъ ей лучшее будущее на землѣ; но чего же и ждать отъ бытовой пѣсни? Развѣ не естественно человѣку, когда онъ старается укрѣпить шаткую волю своего ближняго въ искушеніяхъ жизненнаго подвига, прибавить къ слову «потерпи!» или «борись!», нѣсколько, словъ надежды, хотя бы и сомнительной, на лучшее будущее? Дѣйствительно также, отдѣльная пѣсня не документъ. Есть чудная пѣсня пьяной бабы: «Верея-ль моя вереюшка!» и все-таки не слѣдуетъ думать, чтобы пьяныя бабы находились въ особенной чести у Русскаго народа. Конечно, вы искали въ пѣснѣ не документа, а указанія; но имѣли ли вы на это право? Это другой вопросъ. Быть можетъ, вы думали, что васъ оправдаетъ общее сознаніе, и что нормальное значеніе самой пѣсни скажется всякому, кому сколько нибудь знакомъ голосъ Русской души. Вы въ этомъ были неправы. Вы думали, что нѣтъ ни одной стародавней пѣсни, гдѣ жена невѣрная представлялась бы какъ предметъ достойный сочувствія; что нѣтъ ни одной старо-Русской сказки (о переводныхъ и говорить нечего), въ которой бы Зандовская героиня требовала уваженія и любви отъ слушателя; что въ нашихъ мѣстническихъ спорахъ и родословныхъ (за исключеніемъ, можетъ быть, одной сомнительной) нѣтъ ни Энціевъ, ни Транстамаровъ; что наши старые законы духовные и гражданскіе могутъ въ этомъ отношеніи выдержать самый строгій разборъ; что, наконецъ, во всей нашей старой исторіи и во всѣхъ лѣтописяхъ (быть можетъ, охраняемыхъ отъ пятенъ народною стыдливостью) не найдешь ни Сорелей, ни Розамундъ, и что по этому вы имѣли право смотрѣть на пѣсню, которую привели, какъ на довольно вѣрное выраженіе нравственнаго Русскаго взгляда.

Это все правда, все ясно до очевидности; но вы все-таки не правы: вы забыли о душѣ Тряпичкинѣ и его всегдашнемъ, вольномъ или невольномъ незнаніи. Когда человѣкъ говоритъ *не знаю*, можно ему вѣрить; когда скажетъ *знать не знаю*, сомнѣніе весьма позволительно. И въ словесности нашей есть, при огромномъ незнаніи, очень порядочная доля знать-не-знайства. (Существительное это соотвѣтствуетъ глаголу *игнорировать*). «Какъ этому дѣлу пособить?» спрашивалъ я недавно одного деревенскаго сосѣда. «Дайте незнанію книги въ руки, а знать-не-знайство привяжите къ позорному столбу общественнаго мнѣнія, единственному позорному столбу, который бы не былъ позоренъ для общества», былъ его отвѣтъ. Совѣтъ, кажется, хорошъ.

Выразивъ свое мнѣніе на счетъ нападеній, которымъ вы подверглись, прошу у васъ позволенія сдѣлать съ своей стороны критическое замѣчаніе на вашу статью и развить нѣсколько мыслей, связанныхъ съ этимъ замѣчаніемъ; замѣчаніе же само касается главной нравственной идеи, вами выраженной: *о самоуваженіи любви* и истекающихъ изъ него обязанностяхъ.

Я отдаю полную справедливость правилу, вами постановленному: *истинная любовь отказывается отъ своихъ собственныхъ правъ на счастіе всякій разъ, когда это счастіе должно бы было быть куплено постыднымъ торгомъ съ совѣстью. Тогда самоотреченіе любви есть естественное послѣдствіе ея уваженія къ своей собственной святынѣ.* Я не привожу самыхъ вашихъ словъ, но, кажется, вѣрно передаю ихъ смыслъ. Конечно, не найдется ни одной благородной души, которая бы вамъ въ этомъ не сочувствовала; но мнѣ кажется, вы не довели своей мысли до полнаго ея логическаго развитія. Причину самоотреченія находите вы не во внѣшнемъ законѣ, но въ самоуваженіи любви къ себѣ: это прекрасно! Но въ тоже время ея самоуваженіе выражается въ уступкѣ закону, который какъ будто отъ нея не зависитъ, —ей внѣшенъ. По крайней мѣрѣ такъ кажется изъ вашихъ словъ, и въ этомъ я нахожу вашу мысль не вполнѣ развитою. Самые законы, которымъ любовь, повидимому, уступаетъ, суть, по моему мнѣнію, обязанности, истекающія изъ ея собственной основы, и нарушеніе ихъ было бы искаже-

ніемъ ея собственнаго значенія. Такъ желалъ бы я пополнить вашу мысль.

Любовь, какъ требованіе притязательное и себялюбивое, любовь, ставящая цѣль въ лицѣ любящемъ, есть еще неотрѣшившійся эгоизмъ. Она можетъ, какъ и всякая другая страсть, доходить до изступленія, разгараться до безумія, опьянять до бѣшенства. Но въ этой степени она не имѣетъ еще ни благородства, ни нравственнаго достоинства. Какое бы ни было ея напряженіе, она не заслуживаетъ еще имени любви. Англійскій языкъ (сколько мнѣ извѣстно) одинъ изъ новыхъ Европейскихъ языковъ выразилъ эту первую степень любви словомъ: to like. Оно выражаетъ любовь человѣка къ предметамъ низшимъ, неодушевленнымъ или неразумнымъ, или къ другому человѣку, признаваемому еще, какъ средство наслажденія, а не какъ цѣль. Истинная любовь имѣетъ иное, высшее значеніе. Предметъ любимый уже не есть средство: онъ дѣлается цѣлію, и любящій уравниваетъ его съ собою, если не ставитъ выше себя; иначе сказать, признавая его уже не средствомъ, а цѣлію, онъ переноситъ на него свои собственныя права, часть своей собственной жизни, ради его, а не ради самого себя. Таково опредѣленіе истинной, человѣческой любви: она по необходимости заключаетъ уже въ себѣ понятіе духовнаго самопожертвованія. Безъ сомнѣнія, всякая дѣятельность исходитъ отъ человѣка, отъ его внутреннихъ требованій и слѣдовательно имѣетъ въ себѣ характеръ эгоистическій; но въ любви она переходитъ на высшую степень, на степень *самоотрицающагося эгоизма.* Отъ того-то, и только отъ того, любовь есть нравственнѣйшее чувство, къ какому только способно духовное существо, высшее, къ чему только можетъ стремиться человѣкъ. Если есть какая нибудь обязанность въ стремленіи къ совершенству, если есть какое нибудь благородство въ человѣчествѣ, если есть, наконецъ, какая нибудь истина въ понятіяхъ о нравственности и добрѣ: очевидно, что любовь есть тотъ высшій законъ, которымъ должны опредѣляться отношенія человѣка къ человѣку вообще, или лица разумнаго ко всему роду своему. Но этотъ законъ, всѣмъ предлежащій, многихъ къ себѣ привлекающій, исполнимъ для весьма малаго числа

избранныхъ душъ. Таково внутреннее тяготѣніе эгоизма и сравнительная слабость добрыхъ началъ. Человѣкъ, стремящійся къ исполненію высокаго закона, котораго красоту онъ сознаётъ и не находящій въ себѣ достаточной силы, ищетъ для осуществленія его (хотя въ тѣсныхъ предѣлахъ) пособія внѣшняго. Это внѣшнее пособіе находитъ онъ въ земномъ счастіи, доставляемомъ ему союзомъ съ лицомъ другаго пола, вслѣдствіе того первоначальнаго закона, который раздѣлилъ родъ человѣческій на двѣ половины, взаимно пополняющія другъ друга, какъ въ вещественномъ, такъ и въ духовномъ отношеніи. Счастіе само не есть цѣль союза, но пособіе грубому человѣческому эгоизму для полнѣйшаго осуществленія высшаго закона любви, принимающей чужую человѣческую личность не средствомъ наслажденія, а цѣлію полнѣйшей нравственной жизни. Изъ союза, представляющаго въ четѣ типъ самого рода человѣческаго, возникаетъ для нея цѣлый новый міръ, такъ сказать, новый родъ человѣческій въ семьѣ, и кровная, естественная связь придаетъ слабости человѣческой столько силъ, что она доходитъ (хотя, повторяю, въ тѣсныхъ предѣлахъ) до самоотрицанія эгоизма, то есть, до искренней, истинной и дѣятельной любви. Изъ этого самаго понятно, что тѣ немногіе, которые могутъ жить для закона дѣятельной всечеловѣческой любви безъ всякаго внѣшняго пособія, были бы не правы, вступая въ союзъ безполезный для высшей цѣли ихъ жизни: ибо личность, съ которою бы они сочетались, не была бы для нихъ цѣлію, но поставлена бы была на унизительную (и возвратно унижающую) степень средства къ наслажденію или, такъ называемому, счастію. То, что возвышаетъ среднихъ, было бы паденіемъ для высшихъ. Самая семья была бы стѣсненіемъ ихъ всечеловѣческой любви.

Но таже самая семья есть тотъ кругъ, въ которомъ для людей обыкновенныхъ, то есть почти для всего человѣчества, осуществляется, воспитывается и развивается истинная, человѣческая любовь; тотъ кругъ, въ которомъ она переходитъ изъ отвлеченнаго понятія и безсильнаго стремленія въ живое и дѣйствительное проявленіе. Очевидно, что всякое нарушеніе этой семейной святыни есть нарушеніе самого за-

кона любви. Въ дѣтяхъ оживаетъ и, такъ сказать, успокоивается взаимная любовь родителей; и конечно не преувеличено бы было сказать, что они въ своихъ дѣтяхъ любятъ каждый не самого себя, а другъ друга. Въ тоже время, взаимная любовь родителей и дѣтей представляетъ типъ той высокой человѣческой любви, которая въ родѣ человѣческомъ соединяетъ поколѣніе съ поколѣніемъ; а разрывъ между родителями, уничтожая связь ихъ съ дѣтьми, представляетъ безобразное и безнравственное явленіе разрыва между человѣческими поколѣніями; а не должно забывать, что внутренняя нравственность каждаго поколѣнія заключается по преимуществу въ той любви и въ тѣхъ надеждахъ, которыя оно обращаетъ на поколѣніе грядущее. Скажите: если бы человѣкъ смотрѣлъ только на окружающее его современное, если бы онъ не надѣялся, съ теплымъ чувствомъ любви, что всякая человѣческая истина полнѣе осіяетъ поколѣнія грядущія, кто бы не впалъ въ уныніе и не проспѣлъ бы Бога сократить неблагодарный подвигъ жизни земной? И такъ, нарушеніе святыни семейной есть нарушеніе всѣхъ законовъ любви человѣческой.

Вотъ, милостивый государь, какъ я желалъ бы исполнить вашу мысль. Мнѣ кажется, что изъ предъидущаго ясно выводится мое первоначальное положеніе: *что законы, которымъ любовь личная повидимому уступаетъ, суть не что иное, какъ обязанности, истекающія изъ ея собственной основы, и что нарушеніе ихъ было бы искаженіемъ ея собственнаго значенія.* Съ намѣреніемъ избѣгалъ я всякаго выраженія, которое напомнило бы законъ Божественнаго Откровенія. Мнѣ хотѣлось въ семъ случаѣ показать его полное тождество съ выводами здраваго чувства и разума, исходящими изъ нравственнаго опредѣленія любви; ибо, по моему мнѣнію, недосягаемая высота христіанскаго ученія проявляется по преимуществу въ томъ, что оно никогда не ставитъ ни одного правила произвольнаго и, такъ сказать, внѣшняго для человѣческаго духа.

И такъ, каковы бы ни были вѣра или безвѣріе проповѣдниковъ ученія, связаннаго съ именемъ Жоржъ Занда, оно остается одинаково безразсуднымъ и одинаково отвратитель-

нымъ, развѣ-бъ оно отрицало сразу всякое нравственное понятіе. (Въ этомъ случаѣ оно по крайней мѣрѣ не заслуживало бы упрека въ антилогизмѣ). Но, произнося такой безусловный судъ, я не могу не разсмотрѣть обстоятельствъ, облегчающихъ нравственную вину цѣлой школы. Въ чемъ же состоятъ они? Не въ согласіи ли съ общественнымъ мнѣніемъ? Крайняя нравственная шаткость общественнаго мнѣнія по этому вопросу на Западѣ уже указана мною; но эта шаткость не есть оправданіе для людей, которые выдаютъ себя за мыслителей, ибо они около себя же, въ своемъ же обществѣ находятъ струю мысли болѣе здравую и разумную. Шаткость мнѣнія объясняетъ только возможность школы, а не оправдываетъ ея ученія, не снимаетъ ни малѣйшей части вины съ ея представителей. Или въ огромномъ распространеніи женской безнравственности по всему Западному обществу? И такъ, проповѣдь порока будетъ тѣмъ невиннѣе, чѣмъ болѣе порокъ распространенъ. Проповѣдывать кривосудіе, гдѣ оно обычно, взятки въ томъ обществѣ, въ которомъ онѣ преуспѣваютъ, будетъ извинительно. Или въ самой тягости нравственнаго закона? Но тогда надобно нѣсколько распространить предѣлы слишкомъ тѣсной проповѣди. Ее надобно обратить противъ всякаго самопожертвованія, совершаемаго ради какого бы то ни было нравственнаго закона. Къ низости въ жизни надобно прибавить проповѣдь низости. Признаюсь, обо всемъ этомъ безъ нѣкотораго омерзенія трудно говорить.

Всякое ложное ученіе находитъ наказаніе въ своихъ собственныхъ выводахъ и, разумѣется, такъ называемая эмансипація женщинъ не можетъ избѣгнуть общаго закона. Я уже сказалъ, что всякій разрывъ духовнаго союза, соединяющаго человѣческія четы, имѣетъ прямымъ послѣдствіемъ уничтоженіе духовной связи между поколѣніями и разрушеніе всѣхъ нравственныхъ основъ, на которыхъ зиждется самое усовершенствованіе рода человѣческаго; но прямыя послѣдствія такого разрыва между поколѣніями отразятся не одинаково на судьбѣ женщины и мущины. Совершись онъ, и родъ человѣческій распадается на двѣ половины, на женщину вообще и мущину вообще. Мущина отчасти освобождается отъ дѣтей, женщина лишается дѣтей; и въ на-

ступившей борьбѣ рабство духовное и вещественное дѣлается единственно возможнымъ удѣломъ слабѣйшей половины человѣческаго рода, ибо дѣти суть единственная ограда, ограда священная и несокрушимая, которая спасаетъ слабость женщины отъ буйной энергіи мужскаго превосходства. Личная эманципація каждой женщины (въ Западовскомъ смыслѣ) была бы приговоромъ рабства для всѣхъ женщинъ. Таковы бытовыя послѣдствія теоріи, столь же нелѣпой, сколько безнравственной, и я счелъ бы небезполезнымъ обличеніе ея безумія, хотя, какъ вы видѣли, основываю ея осужденіе на другихъ, высшихъ началахъ.

Но неужели она не имѣетъ никакого оправданія, т.-е. неужели она не опирается ни на какое здравое и доброе чувство въ душѣ человѣческой? Ея успѣхъ, даже временный, былъ бы невѣроятенъ, если бы не было какой-нибудь правды въ ея основѣ или, лучше сказать, если бы не было какого-нибудь нравственнаго повода къ ея существованію. И дѣйствительно, онъ есть въ самомъ бытѣ современнаго общества. На это законное оправданіе ложной теоріи слишкомъ мало обращаютъ вниманія, и позвольте мнѣ сказать, что вы сами, намекнувъ на него, намекнули слишкомъ легко.

Все ученіе объ эманципаціи женщинъ лежитъ на двухъ началахъ: на чувствѣ справедливости, котораго законность и святость отрицать нельзя, и на той нравственной слабости, которая, не рѣшаясь на строгій приговоръ противъ порока, готова распространить его предѣлы, чтобъ уничтожить по крайней мѣрѣ несправедливость привилегіи, даруемой обществомъ на пользованіе этимъ порокомъ. Ученіе о законности разврата для женщины оправдывается общимъ развратомъ мущинъ, и давнишній жизненный обычай связанъ логически съ новою теоріею. Вглядитесь, прошу васъ, безпристрастно въ тотъ вопросъ, который скрывается за слабыми умствованіями или соблазнительными вымыслами цѣлой школы. Какія права мущины на развратъ? На чемъ основана его постыдная привилегія? На бо̀льшей слабости воли? Этого никто сказать не смѣетъ и не рѣшится. На бо̀льшихъ искушеніяхъ? Это чистая ложь, ибо развратъ женщины происходитъ всегда отъ разврата мущины и, сверхъ того, гораздо извинительнѣе уже

и потому, что мущина свободнѣе управляетъ своею судьбою, чѣмъ женщина. На томъ, что мущина носитъ на себѣ многія другія обязанности, которыя не лежатъ на женщинѣ и которыя выше обязанностей семейныхъ? И это низость и нелѣпость! Предположимъ даже, что есть обязанности выше семейной святыни. Неужели права на развратъ (и слѣдовательно на порокъ вообще) возрастаютъ съ расширеніемъ круга общественныхъ и гражданскихъ обязанностей? Неужели праведный судія имѣетъ право на мелкое мошенничество, и правая рука можетъ безъ упрека передергивать карты, потому что лѣвая его товарка повреждена въ сраженіи? Такія права были бы затѣйливою наградою за мужество гражданское и военное. На томъ, что женскій развратъ вноситъ болѣе разстройства въ бытъ семейный? Самое это предположеніе невѣрно, и если справедливо, то справедливо только въ отношеніи семьи къ законамъ гражданскимъ. Но кто же подчинитъ свое счастіе постановленіямъ условнымъ, или вздумаетъ временными учрежденіями ограничивать нравственныя права, которыя или вовсе не существуютъ, или существуютъ вѣчно?

Поставьте себя на мѣсто защитниковъ женской эманципаціи. Передъ ними общій развратъ мущины и почти общее осужденіе женскаго разврата. Эти два явленія логически отрицаютъ другъ друга; и поэтому слѣдуетъ узнать, которое же изъ нихъ болѣе согласно съ дѣйствительными, хотя и невысказанными, убѣжденіями общества. Развратъ мущины предполагаетъ развратъ женщины. Какое же понятіе имѣетъ мущина объ отношеніяхъ женщины къ нему въ этомъ союзѣ? Считаетъ ли онъ ихъ невинными? Тогда, осуждая женщину, онъ лицемѣръ изъ личныхъ выгодъ. Считаетъ онъ ихъ порочными? Тогда кто же онъ самъ? Перенеситесь въ другую, болѣе привычную сферу нравственнаго суда надъ поступками людей и произнесите приговоръ. Человѣкъ, который пользуется порокомъ другого человѣка, усугубляя его нравственное униженіе для своихъ личныхъ выгодъ, есть и считается подлецомъ. Такой выводъ неизбѣженъ и неотразимъ. Что же должно думать объ общественномъ мнѣніи въ этомъ вопросѣ? Легче предполагать мягкое и своекорыстное лицемѣріе, пользующееся временными убѣжденіями и

выдающее ихъ за неизмѣнныя правила нравственности для своихъ собственныхъ выгодъ, чѣмъ ту бездушную подлость, которая въ одно время признаётъ вѣчные, нравственные законы и сознательно ругается надъ ними. Слѣдовательно очень понятно, почему могло или должно было возникнуть мнѣніе, что общество современное въ глубинѣ своихъ убѣжденій нисколько не осуждаетъ безграничнаго права женщины на свободу жизни. Дѣйствительно, тѣ, которые осуждаютъ развратъ женщинъ, не произнося такаго же строгаго приговора противъ разврата мущинъ, замолвливаютъ слово въ пользу низости и подлости душевной.

И такъ, школа Занда права противъ общей неправды. Нинона могла съ полною справедливостью называть себя честнымъ человѣкомъ (je suis un honnête homme, говорила она); и я не знаю, почему Лукреція Флоріани не была бы очень милымъ мущиною и даже очень почтеннымъ джентльменомъ. Разумѣется, это не перемѣняетъ нисколько ихъ отношенія къ высшему понятію о нравственности, но отнимаетъ у общества право суда надъ ними, по тому же закону, по которому продавецъ краденыхъ вещей не можетъ произносить нравственнаго приговора надъ воришками, снабжающими его лавку предметами выгодной торговли.

Явленіе женскихъ эманципаціонистовъ было неизбѣжно. Когда общество живетъ въ явной лжи, на словѣ признавая какой-нибудь законъ, а на дѣлѣ безсовѣстно и сознательно нарушая его, и когда обличители, во имя высшей правды, потворствуютъ неправдѣ низкимъ молчаніемъ; тогда, вслѣдствіе неизбѣжной исторической логики, возникаютъ обличители другого рода, обличители во имя самаго порока, принимающіе явленіе бытовое за признанный законъ и притягивающіе къ нему, для его оправданія, другой нравственный законъ, еще признаваемый обществомъ (какъ напр. въ теперешнемъ случаѣ: чувство справедливости). Легко бы можно показать такую историческую логику въ дѣятельности Вольтера, Руссо и Энциклопедистовъ, въ ихъ успѣхахъ; и точно тоже видимъ мы въ сравнительно слабѣйшихъ дѣятеляхъ, какова Жоржъ Зандъ. Новая ложь ученія правà передъ старою ложью; но тутъ является опять новый законъ, обличающій

самихъ обличителей. Къ ихъ дѣлу не всякая человѣческая природа пригодна. Души чистыя и благородныя, сознавая общественную ложь, не смѣютъ доводить ее до ея крайнихъ (хотя повидимому и законныхъ) послѣдствій. Могущественная логика ихъ ума робко останавливается передъ непобѣдимымъ чувствомъ внутренней красоты, передъ скрытою любовью къ своей собственной чистотѣ душевной: онѣ остаются благороднонепослѣдовательными. Нуженъ нѣкоторый запасъ душевной грязи, чтобы человѣкъ довелъ до крайнихъ послѣдствій систему, принимающую какую-нибудь общественную ложь или общій порокъ за признанный законъ. Въ этомъ случаѣ новый обличитель находитъ въ своемъ внутреннемъ сочувствіи къ нравственному злу ту силу и смѣлость, которыхъ не доставало душамъ, болѣе возвышеннымъ и чистымъ. Таковъ характеръ геніальныхъ дѣятелей XVIII вѣка, Вольтера и Руссо; таковы же свойства и Жоржъ Занда. Отдавая полную справедливость ея великимъ художественнымъ способностямъ, восходящимъ иногда до безукоризненнаго творчества (напр. въ Чортовой Лужѣ), эстетическое чувство всегда сознавало какую-то примѣсь грязной струи почти во всѣхъ ея произведеніяхъ. Эта струя грязи разлилась полнымъ разливомъ въ Запискахъ Жоржъ Зандъ, всплывая надъ всѣми прикрасами лицемѣрной чувствительности и восторженности. Безъ всякой необходимости, безъ всякаго внѣшняго принужденія, безъ спора, безъ тяжбы, безъ житейскихъ нуждъ, которыя такъ часто извиняютъ даже и непохвальное, эта женщина объясняетъ паденіе, въ которомъ не кается и котораго даже не сознаётъ, чѣмъ-же? Мерзостью родного брата, котораго выставляетъ на показъ ради потѣхи читателя и таскаетъ на позоръ ради собственнаго возвеличенія. Таково явленіе, таково самообличеніе дряннoй порочности, передъ которымъ одинъ изъ нашихъ журналовъ, разгорячившись въ нѣжномъ восторгѣ, восклицаетъ: «пусть кто-нибудь броситъ свой злой и грѣшный камень въ эту женщину». Право, не мѣшало бы знать, что нѣкоторое, хотя бы и слабое, развитіе нравственнаго чувства нужно даже и для оцѣнки художественныхъ произведеній.

Но какая бы ни была ложь и безнравственность теоріи, какой бы ни былъ душевный развратъ ея представителей,

какъ скоро она обличаетъ какую нибудь общественную порчу или бытовой развратъ противупоставленіемъ (хотя и несправедливымъ) какого-нибудь нравственнаго закона, она не можетъ не принесть добрыхъ плодовъ для человѣческаго развитія. Таковъ историческій законъ. Самое зло личное дѣлается орудіемъ добра въ безконечной мудрости Божьяго Промысла. Вопросы, на которые человѣкъ смотрѣлъ съ непростительнымъ легкомысліемъ, получаютъ приличную имъ важность и значеніе, когда отъ разрѣшенія ихъ, правильнаго или неправильнаго, зависитъ самая судьба общества. Такъ и теперь, смѣлый протестъ цѣлой школы, болѣе или менѣе явно поднявшей знамя женской эманципаціи, не пройдетъ безъ слѣдовъ. Онъ неправъ передъ нравственнымъ закономъ, онъ совершенно правъ передъ жизненнымъ обычаемъ. За него справедливость, чувство вполнѣ законное и христіанское. Для общества предстоитъ впереди выборъ неизбѣжный: или расширеніе предѣловъ дозволеннаго разврата на женщину, или подчиненіе мужчины строгости нравственнаго закона; а необходимость выбора возвыситъ общій строй жизни во избѣжаніе совершеннаго паденія. Я знаю, что дряблая слабость современнаго общества не вдругъ повѣритъ возможности лучшаго и болѣе здраваго обычая въ будущемъ; но такое невѣріе въ возможность добра ничего не доказываетъ: оно не что иное, какъ послѣдствіе и казнь преобладающаго зла. Я увѣренъ, что заговорятъ о неисполнимости закона, о невозможности борьбы: пустяки и ложь растлѣнной жизни! Стоитъ только признать борьбу со страстями невозможною, и она дѣлается невозможною, законъ неисполнимымъ, и онъ неисполнимъ. Выборъ неизбѣженъ, ибо онъ требуется во имя справедливости. Если кто скажетъ, что женщина откажется отъ предлагаемаго права на униженіе, чтобы сохранить уваженіе къ самой себѣ: я думаю, что сколько нибудь честный мужчина откажется отъ исключительной привилегіи на подлость, чтобы не быть презрительнымъ въ своихъ собственныхъ глазахъ. Опять повторяю: таковъ историческій законъ. Ложнымъ своимъ началомъ не можетъ торжествовать никакая ложная теорія: она всегда бываетъ обязана своимъ временнымъ успѣхомъ присутствію въ ней нѣкоторой правды, противопоставляемой общественной неправ-

дѣ. Такова причина успѣха Энциклопедистовъ въ XVIII вѣкѣ. Вольтеръ бралъ противъ лже-христіанства современной ему жизни оружіе изъ христіанской истины. Въ дѣлѣ Каласа, въ дѣлѣ двухъ молодыхъ людей, осужденныхъ за богохульство, и во многихъ другихъ случаяхъ, онъ былъ болѣе христіаниномъ, чѣмъ его противники. Руссо и подавно. Прошли года; объ нихъ, какъ объ учителяхъ, никто уже не говоритъ, кромѣ какой-нибудь Французской муміи, которую смерть забыла потому, что никогда не видала въ ней дѣйствительныхъ признаковъ жизни; но многія, истинно-христіанскія начала осуществились въ обществѣ потому только, что они уяснились въ упорной борьбѣ, и учители зла сдѣлались безсознательнымъ орудіемъ добра. Не думаете ли вы, что какой-нибудь нравственный законъ, подобный тому, о которомъ я сейчасъ говорилъ, выразился въ Индѣйской миѳологіи, по которой злые духи, иногда торжествуя, всегда обязаны своимъ торжествомъ какому-нибудь оружію, добытому изъ хранилища боговъ?

Были въ жизни христіанскаго міра догматическія ереси, и онѣ имѣли временный, часто огромный, успѣхъ; послѣдствіемъ же ихъ было яснѣйшее сознаніе самыхъ догматовъ Вѣры. Безъ сомнѣнія, будущіе вѣка покажутъ, что таково же назначеніе и теперь преобладающихъ Латинства и Протестантства. Точно также, кажется мнѣ, есть и временныя ереси христіанскаго чувства; ими особенно богато наше время. И онѣ пройдутъ не безъ пользы для человѣчества; ибо, заставляя человѣка глубже вникать въ нравственные вопросы, онѣ уясняютъ самое чувство Христіанства и готовятъ ему болѣе полное торжество во всѣхъ областяхъ жизни частной, общественной и гражданской.

Вотъ, милостивый государь, тѣ мысли, которыя мнѣ пришли въ голову по поводу вашей статьи. Если вы сочтете ихъ достойными помѣщенія въ Бесѣдѣ, помѣстите ихъ. Не думаю, чтобы рѣзкость и строгость въ моихъ сужденіяхъ испугали ее... Мнѣ кажется, она не очень склонна къ пощадѣ и сама не проситъ снисхожденія. Примите, м. г., и пр.

Тула.

# Письмо къ издателю русской бесѣды.

**А. И. Кошелеву** *).

М. г. Александръ Ивановичъ!

Въ Русской Бесѣдѣ и Современникѣ, между вами и г. Журавскимъ, идетъ весьма занимательный споръ *о желѣзныхъ дорогахъ*. Лучше сказать, споръ идетъ не о желѣзныхъ дорогахъ, и даже не о направленіи ихъ съ тѣхъ поръ, какъ г. Журавскій пересталъ настаивать на Саратово-Орловскомъ трактѣ, а только о направленіи одной дороги, именно Центро-Балтійской. Положимъ, естественный ея конецъ Либава—портъ всегда открытый; но гдѣ же быть центру, отъ котораго ей отправляться? Г. Журавскій стоитъ за Орелъ, вы за Москву. Но и тутъ еще споръ смягчается. И вы согласны на дорогу изъ Орла, соединяющуюся съ Московско-Либавскою, и онъ могъ бы согласиться на дорогу изъ Москвы, примыкающую къ Орловско-Либавской; но и вы, и вашъ противникъ справедливо признаёте, что не всѣ дороги одинаково нужны, и что въ порядкѣ построенія нужнѣйшія, главныя должны быть приведены въ исполненіе прежде другихъ. Которое же сообщеніе нужнѣе? Съ котораго начать? Вотъ вопросъ. Дѣло изучили вы оба; вы вѣроятно съ торговой, онъ по преимуществу съ технической стороны (что̀, разумѣется, не мѣшаетъ и знанію торговыхъ соображеній): ученымъ и книги въ руки. Съ чего бы мнѣ мѣшаться въ это дѣло? А вотъ видите: я Тулякъ, мой тоже интересъ связанъ съ постройкою Центро-Балтійской дороги; выходитъ, какъ говорится по латыни: nostra res agitur. Какъ же не сказать словца?

А впрочемъ, какъ подумаю, опять мнѣ едва ли не все равно, что̀ изъ Орла, что̀ изъ Москвы. Я вѣдь отъ нихъ въ

*) Напечатано въ I книгѣ Р. Бесѣды 1857 года, безъ имени автора.

равномъ разстояніи. Ну что же? Тѣмъ лучше: я буду безпристрастенъ. А все-таки дѣло занимательно, и нельзя не сказать словечка, хоть и неученаго.

Гдѣ данныя для сравненія этихъ двухъ центровъ, Москвы и Орла? Какое собственное значеніе каждаго, и какъ относятся они оба къ землѣ, которую они должны представлять на рынкѣ всемірной торговли?

Самый дебаркадеръ или складочное мѣсто не значитъ ничего. Значеніе имѣетъ только область, которая снабжаетъ его товарами. Сравнимъ въ этомъ отношеніи Москву съ Орломъ.

Для этого сравненія сначала надобно отстранить нѣкоторыя предубѣжденія; во-первыхъ то, что въ хлѣбной торговлѣ пшеница одна заслуживаетъ вниманія; во-вторыхъ то, что будто бы область на Сѣверъ и Сѣверо-востокъ отъ Орла сама небогата хлѣбомъ, и слѣдовательно въ торговлѣ хлѣбной неважна. И въ томъ, и въ другомъ есть доля правды, но только доля. Балтійское море торгуетъ разными хлѣбами столько же, сколько и пшеницею, отчасти рожью, весьма много овсомъ, и по всей вѣроятности со временемъ потребуетъ немало ячменю. Пшеничный же торгъ преимущественный есть и будетъ всегда Черноморскій. Что касается до бѣдности хлѣбомъ области на Сѣверо-востокъ отъ Орла, то намъ Тулякамъ извѣстно одно: Харьковъ никогда насъ не кормилъ, а мы (на мою память) его кормили не разъ, а въ 1833 году спасли его отъ настоящаго голода.

1) Возмемъ же Московскій и Орловскій дебаркадеры (по-русски, по моему, просто пристань) и очертимъ около нихъ круги одинаковаго радіуса; для радіуса возмемъ самое разстояніе этихъ городовъ, которое почти равняется мѣрѣ возможнаго гужевого извоза (нашихъ обозовъ). Сѣверное полукружіе Орловское и южное Московское будутъ почти тождественны; и во сколько они совпадутъ, интересы ихъ будутъ отчасти клонить къ Москвѣ, отчасти къ Орлу, такъ что разница будетъ крайне незначительна. Затѣмъ останутся небольшія части полукруговъ, которыя будутъ или рѣшительно въ пользу Орла, или рѣшительно въ пользу Москвы: онѣ другъ друга почти уравновѣшиваютъ и едва ли не уравновѣсятъ вполнѣ при существованіи неизбѣжной Саратовско-Московской доро-

ги. За всѣмъ тѣмъ нѣтъ сомнѣнія, что въ этомъ отношеніи Орелъ представляетъ нѣкоторое преимущество. Но далѣе: все или почти все южное полукружіе Орловское не нуждается въ Балтикѣ, ибо оно получаетъ превосходный сбытъ на ближайшее къ нему Черное море; а все сѣверное полукружіе Московское находитъ въ Балтійскомъ сбытѣ незамѣнимыя ничѣмъ выгоды. И такъ общее сравненіе или даетъ преимущество Москвѣ, или по крайней мѣрѣ оставляетъ вопросъ нерѣшеннымъ.

2) Тотъ только складочный пунктъ выгоденъ, который представляетъ не одинъ сбытъ, а множество разныхъ сбытовъ. Москва не возитъ хлѣба за границу, а ея торговля хлѣбная и теперь превосходитъ Орловскую со всѣми ея заграничными оборотами. Москва не знаетъ ни Чернаго моря, ни Балтики, а ея хлѣбные капиталы (значитъ, и сбытъ) огромны, Орелъ же городъ весьма не сильный торговыми капиталами. Торговля хлѣбная, единственно заграничная, не вполнѣ благонадежна. Хлѣба дома держать нельзя, а если Англія хлѣба не требуетъ или даетъ дешево, то Орелъ остается вовсе безъ сбыта, и огромное потрясеніе происходитъ во всей извозной промышленности и во всей торговлѣ. Москва, какъ самостоятельный хлѣбный рынокъ, даетъ еще ходъ товару. Тутъ выгода огромная въ пользу Москвы.

3) Тотъ только путь истинно выгоденъ, который, кромѣ конечныхъ пунктовъ, представляетъ еще надорожные пункты, имѣющіе самостоятельное значеніе. Отъ Орла до Балтики ни одного такаго пункта назвать нельзя; ибо для торговли внутренней путь Московскій ничѣмъ не уступаетъ Орловскому; но на Московской дорогѣ или весьма близко къ ней лежитъ главная Двинская пристань — Бѣлой (вѣрнѣе — Бѣлая, какъ ее мѣстные жители называютъ) и, при пониженіи цѣнъ заграничныхъ, еще остается возможною водяная доставка по теченію весною, правда, менѣе вѣрная и не соотвѣтствующая всѣмъ требованіямъ торговли, но за то гораздо болѣе дешевая. Такое соединеніе водянаго сообщенія съ сухопутнымъ, дешеваго съ быстрымъ, представляетъ выгоды неисчислимыя: опять въ пользу Москвы.

4) Наконецъ, то мѣсто по преимуществу можно назвать центромъ, которое наиболѣе обезпечено самимъ товаромъ.

Въ этомъ отношеніи Москва, при неурожаѣ на Юго-востокѣ и Востокѣ (въ Тульской, Рязанской и части Тамбовской губерніи) представляетъ повидимому столько же невыгодъ, сколько и Орелъ, въ случаѣ неурожая въ прилежащей къ нему сѣверо-восточной и восточной полосѣ (въ Орловской, въ части Курской и Воронежской губерній, ибо южнѣе земля тянетъ къ Черному морю); но это совсѣмъ не такъ. Съ небольшимъ въ трехъ стахъ верстахъ отъ Москвы лежатъ самые огромные хлѣбные запасы во всей Россіи, и по первому востребованію они могутъ явиться на Европейскій рынокъ уничтожая всякое соперничество и удовлетворяя всякой нуждѣ. Эти же запасы, которымъ равныхъ конечно Орелъ никогда имѣть не можетъ, представляютъ еще ту выгоду, что они, въ случаѣ нужды, скорѣе поспѣютъ на пристань (даже прежде уборки новыхъ хлѣбовъ) и что, будучи заготовлены для разнообразныхъ требованій внутренней, а не для одной внѣшней торговли, они будутъ всегда собраны въ огромныхъ размѣрахъ. Одно это обстоятельство, какъ мнѣ кажется, рѣшаетъ уже окончательно вопросъ въ пользу Москвы и должно убѣдить вашего умнаго и просвѣщеннаго противника.

И такъ: сперва Московско-Либавскую, а потомъ уже вспомогательную Орловскую.

Я кончилъ. Объ самомъ дѣлѣ кончилъ, но не могу не сдѣлать маленькаго замѣчанія на нѣсколько словъ г. Журавскаго, которыя и вы приводите: «только въ Москвѣ не хотятъ обращать вниманія на быстрое развитіе городовъ въ южной Россіи, на соединеніе въ одной странѣ богатствъ ископаемаго, растительнаго и животнаго царствъ». Да изъ чего же видно, «что вниманія обращать не хотятъ?» Вотъ я, напримѣръ, Тулякъ (слѣдовательно тоже Москвичъ), давно всему этому радуюсь и знаю многихъ, которые раздѣляютъ со мною это чувство. Изъ чего же видна ваша Московская слѣпота, вольная или невольная? Кажется, у васъ даже Общество Сельскаго Хозяйства хлопотало и хлопочетъ объ усовершенствованіи нѣкоторыхъ отраслей промышленности на Югѣ, даже на Кавказѣ. Доказательство сочувствія и зоркости на лицо; гдѣ же признаки слѣпоты? Далѣе: «въ Москвѣ не хотятъ замѣчать, что съ населеніемъ и разработкою есте-

ственныхъ произведеній южной полосы, центръ Россіи все болѣе и болѣе передвигается къ Югу». Этого точно не замѣчаютъ, да и не хотятъ, да и не могутъ замѣтить. Процвѣтаетъ при-Каспійскій край? Подвигай туда центръ! Процвѣтаетъ Сибирь? Туда! Бѣдный центръ, осужденный на шатаніе со всякимъ шагомъ Россіи впередъ! Созидаются, правда, новые центры торговли и общительности на Югѣ; будутъ созидаться и на дальнемъ Востокѣ, и слава Богу! Это совсѣмъ еще не шатаніе и не перекочевка центра Россіи. Далѣе: «или лучше сказать, тамъ все это видятъ, но подъ вліяніемъ идеи, что Москва есть сердце Россіи, готовы интересы всей массы народа принести въ жертву этому сердцу». Какіе же вы всѣ въ Москвѣ странные эгоисты! Вы же и Славянофилы, и всѣхъ Славянъ любите чуть-чуть не зловредною любовью; а теперь, только начинаетъ расти южный край вашего же отечества, васъ сейчасъ зависть точитъ. Сколько на васъ грѣховъ! Харьковъ отобьетъ у васъ шерстяную торговлю, Бахмутъ каменноугольную, Кіевъ пшеницу или что нибудь другое, а ужъ Бердянскъ, Эйскъ и Ѳеодосія совершенно отрѣжутъ отъ васъ Черное море, которое безъ нихъ было бы къ вамъ ближе. Полноте! Какъ не стыдно вамъ такъ думать? А, пожалуй, вы совсѣмъ такъ и не думаете; пожалуй, вы совершенно разумны и сочувственны и радуетесь всякому добру и преуспѣянію на Югѣ точно такъ же, какъ радовались съ восторгомъ славѣ Гоголя, никакъ не думая, чтобы его Малороссійская слава роняла честь сѣвернаго художества. Да васъ и за это по головкѣ не гладили. Видно, Москвѣ никогда правою не быть; а мы все-таки скажемъ: «дай Богъ здоровья старушкѣ!»

Жаль мнѣ было прочесть у г. Журавскаго строки, которыя вы привели. Онѣ ничего не доказываютъ кромѣ того, что въ какихъ-то мѣстахъ и какимъ-то людямъ Москва не мила. Но не слѣдовало такому просвѣщенному человѣку и полезному дѣятелю давать выраженіе чувствамъ, которыхъ самъ онъ вѣроятно совершенно чуждъ. Примите, м. г. увѣреніе, и проч.

Тула,
Декабря 20 дня 1856 года.

# Примѣчаніе

къ статьѣ г. Иванишева: О древнихъ сельскихъ общинахъ *).

Читатели Русской Бесѣды, безъ сомнѣнія, порадовались дѣльною и прекрасною статьею г. Иванишева и новымъ богатымъ пріобрѣтеніемъ, которымъ онъ подарилъ нашу историческую науку. Споръ о существованіи и значеніи общины, происходившій между сотрудниками Бесѣды и тою школою, которой органомъ являлся г. Чичеринъ, былъ уже рѣшенъ противъ этой школы въ глазахъ всего серьезно-читающаго общества. Недавно изданный 1-й томъ актовъ, относящихся до юридическаго быта древней Россіи, и акты, сообщаемые г. Иванишевымъ, кладутъ только могильный камень на бренные останки кратковѣчной теоріи. Но любопытно и поучительно разрѣшить слѣдующій вопросъ: отъ чего, при одинакихъ данныхъ, одно ученіе не усомнилось, ни на мгновеніе, въ существованіи и правахъ древней Русской общины, а противуположная школа могла сомнѣваться въ нихъ и даже отвергать ихъ?

Отвѣтъ нашъ будетъ весьма простъ.

Школа относится къ явленіямъ Русской жизни, какъ къ явленіямъ, совершенно внѣшнимъ, о которыхъ она узнаётъ только путемъ внѣшнимъ и средствами случайными. Что писано и уже разобрано, что на пергаментѣ или на бумагѣ, что засвидѣтельствовано вещественнымъ знакомъ, она то знаетъ, тому вѣритъ, и болѣе не знаетъ ничего. Въ дальнѣйшемъ развитіи своего мертваго и мнимаго прагматизма, она, по необходимости, теряетъ также то чувство истины худо-

*) Напечатано въ Рус. Бесѣдѣ 1857 г. кн. III, отъ имени Русской Бесѣды.

жественной или человѣческой, которое не дозволяетъ принять картину Остада за картину Рафаэля, даже если бы на Остадѣ была поддѣлана подпись Рафаэля, подкрѣпленная свидѣтельствами, повидимому, несомнѣнными. Школа получила характеръ мертвенности; она уже не чуетъ жизни и живаго не понимаетъ нигдѣ, ни дома, ни въ чужихъ людяхъ.

Другое отношеніе къ наукѣ находится тамъ, гдѣ прежде всего и болѣе всего требуется жизнь. Люди этого направленія легко могутъ чувствовать истину даже въ чужеземныхъ явленіяхъ, въ силу своей собственной человѣческой жизни. Это чувство художественной истины. Въ домашнихъ же явленіяхъ они чувствуютъ истину въ слѣдствіе неотразимаго внутренняго убѣжденія. Они (въ Россіи) сознаютъ свое Русское, какъ человѣкъ чувствуетъ и знаетъ явленія своей собственной жизни, или какъ членъ сознаетъ жизнь организма, котораго онъ составляетъ часть.

Люди сіи знали живую истину объ общинѣ, и акты письменные оправдали ихъ: противуположная школа не понимала Русской жизни и теперь уличена бумагою и чернилами, единственнымъ оракуломъ, которому она вѣритъ, хотя и тотъ ей не вполнѣ доступенъ, потому что самыя письменныя явленія суть опять оболочка жизни.

Отъ всей души желаемъ, чтобъ умный и трудолюбивый писатель, г. Чичеринъ, видя свою ошибку, понялъ ея причину. Не въ способностяхъ, не въ усидчивости, не въ доброй волѣ оказался онъ несостоятельнымъ, а въ живомъ чутьѣ Русской жизни, и этого чутья въ книгахъ не добудешь. Къ счастью, у него еще много времени впереди.

Всѣмъ нашимъ ученымъ совѣтуемъ помнить слово даровитаго Прескотта: «Во всякой исторіи народной, писанной иноземцемъ, есть непремѣнно односторонность и непониманіе. Одноземство даетъ такія силы, которыхъ никакой геній замѣнить не можетъ!» Бѣда для насъ, когда мы своей землѣ несвоеземны.

# Замѣчанія на статью

г. Соловьева: Шлецеръ и анти-историческое направленіе *).

Наше время представляетъ странное явленіе въ словесности. Всякій частный вопросъ обращается въ общій; за всякое личное мнѣніе идутъ или притягиваются къ отвѣту многіе; всякое беллетристическое мнѣніе получаетъ значеніе мнѣнія жизненнаго и общественнаго. Такая неправильность кажется чѣмъ-то болѣзненнымъ; но эта болѣзнь, слава Богу, къ росту. Мы поняли, наконецъ, что всѣ мелкія явленія получаютъ свой характеръ и окраску отъ цѣлыхъ направленій, изъ которыхъ истекаютъ или къ которымъ принадлежатъ они: за частнымъ случаемъ хотимъ мы отыскивать общія начала, съ которыми онъ связанъ, и отъ слова требуемъ, чтобы оно высказывало самого человѣка, которымъ оно произносится. Испытующій умъ обратился строже прежняго на весь бытъ нашъ и на все наше просвѣщеніе, отыскивая въ нихъ разнородныя струи и оправдывая или осуждая явленія быта и выраженіе мысли не только въ отношеніи къ нимъ самимъ, но еще и потому, — одобряемъ ли мы или отвергаемъ ту струю, которая въ нихъ пробивается. Такъ возникли два направленія, къ которымъ болѣе или менѣе принадлежатъ всѣ пишущіе люди. Одно изъ этихъ направленій открыто признаётъ за Русскимъ народомъ *обязанность самобытнаго развитія и право самотруднаго мышленія;* другое, въ выраженіяхъ болѣе или менѣе ясныхъ, отстаиваетъ обязанность постоянно-ученическаго отношенія нашего къ народамъ Западной Европы и недавно высказалось ex cathedra, съ крайнею наивностью, въ опредѣленіи, что *ученіе есть ни болѣе, ни менѣе, какъ подражаніе.* Такова причи-

*) Напечатано въ Русской Бесѣдѣ 1857 г. кн. III-я.

на, почему каждый писатель, при всякомъ нападеніи на себя, видитъ или подозрѣваетъ нападеніе на цѣлое направленіе, къ которому онъ принадлежитъ, кричитъ свой ясакъ, скликаетъ свою дружину и самъ нападаетъ уже не только на своего противника, но и на все его направленіе. Отдѣльные бои слились въ одинъ *стѣнной* бой.

«Благословимъ борьбу!» сказала Молва въ своихъ первыхъ нумерахъ. Благодаримъ ее за откровенность, которая многимъ не полюбилась; а съ своей стороны скажемъ, что борьба уже началась задолго до этого благороднаго вызова.

К. С. Аксаковъ напечаталъ въ Р. Бесѣдѣ вѣжливый, безпристрастный и дѣльный разборъ 6-го тома Исторіи г. Соловьева. Общее мнѣніе отдало справедливость этой статьѣ, и можно было ожидать на нее серьезнаго возраженія и разбора спорныхъ вопросовъ. Г. Соловьевъ избралъ другой путь: онъ напалъ на все то направленіе, къ которому принадлежитъ его снисходительный рецензентъ, и для этого нападенія, выхвативъ изъ нѣсколькихъ разныхъ статей отрывки, ничѣмъ несвязанные, но которые онъ призналъ особенно характеристическими, произнесъ приговоръ всему ученію, представляемому у насъ по преимуществу Русскою Бесѣдою. Конечно, писателямъ, на которыхъ онъ напалъ, предоставлялось право защиты, и они не уклонились отъ боя; избѣгая общихъ мѣстъ, они удерживали противника на самой той почвѣ, которую онъ избралъ для своего нападенія. Мнѣ не для чего было и вмѣшиваться въ споръ, участники котораго могутъ и умѣютъ постоять сами за себя; но въ статьѣ г-на Соловьева встрѣтилъ я имя человѣка, уже умершаго (И. В. Киреевскаго) и считаю нѣкоторою обязанностью разсмотрѣть отзывъ историка о тѣхъ отрывкахъ, которые ему угодно было подвергнуть своей критикѣ.

Во-первыхъ, г. Соловьевъ, выписывая отрывокъ строкъ въ тридцать, употребляетъ слѣдующее выраженіе: «Авторъ разбираемой нами статьи». Можно бы подумать, что онъ и дѣйствительно подвергаетъ статью разбору, а разбора статьи нѣтъ и слѣда: маленькая выписка, да двадцать строкъ голословнаго приговора, вотъ все, что̀ мы находимъ. Сверхъ того вовсе не бывало и статьи, которую можно было бы под-

вергнуть разбору. Осталось послѣ замѣчательнаго мыслителя нѣсколько отрывковъ, которые носятъ на себѣ слѣды свѣтлаго и глубокаго ума, но которымъ не было дано никакой связи. Развѣ это можно называть статьею? Правда, статья готовилась, да ея нѣтъ; смѣшно и говорить о ней, какъ о существующей, а еще смѣшнѣе говорить о своемъ разборѣ.

Во-вторыхъ, И. В. Киреевскій полагаетъ «первымъ корнемъ большей части общественныхъ золъ въ Россіи неуваженіе къ святынѣ правды». Изо всѣхъ его выраженій видно, что онъ разумѣлъ неуваженіе къ правдѣ въ словѣ, т. е. умышленное неуваженіе къ тому согласію, которое должно быть между рѣчью человѣка и его мыслію, неуваженіе къ правдѣ въ смыслѣ *истины* (veritas). Эту лживость слова и всѣ ея отраженія въ бытѣ и общественныхъ отношеніяхъ приписывалъ г-нъ Киреевскій искаженному направленію нашего просвѣщенія со временъ Петра. Правъ ли онъ былъ въ этомъ, дѣло стороннее; но чѣмъ же его опровергаетъ г. Соловьевъ? Тѣмъ, что вся древняя Русь жаловалась на неправду въ смыслѣ *справедливости* административной или судебной (justitia), и что цѣлый конецъ Новгородскій можно было поднять посуломъ (явленіе, которое г. Соловьеву должно бы было быть извѣстнымъ и изъ исторіи всѣхъ народоправленій, и изъ современныхъ выборовъ въ Англіи и Америкѣ). И такъ г-нъ Киреевскій говорилъ объ одномъ, а г. Соловьевъ возражаетъ ему, говоря вовсе о другомъ. Это напоминаетъ мнѣ другой случай съ другимъ Киреевскимъ (П. В.). Короткое знакомство съ памятниками народной поэзіи дало ему право сказать, что ни въ одномъ памятникѣ не упоминается *объ игѣ* Татарскомъ и, разумѣется, эта важная замѣтка осталась пріобрѣтеніемъ для исторической науки въ ея истинномъ смыслѣ. П. В. Киреевскому возражалъ г. Буслаевъ, и какъ же возражалъ? Выписывая изъ пѣсенъ (которыхъ полнѣйшее собраніе было у того же Киреевскаго) жалобы на *погромы* Татарскіе! Къ свидѣтельствамъ изъ Великорусскихъ пѣсенъ онъ могъ еще прибавить Бѣлорусскія; да все-таки не выйдетъ, чтобы *погромы* значили тоже, что *иго*. Такія возраженія нетрудны, но ка-

кое мѣсто занимаютъ они въ наукѣ, пусть скажутъ сами возражатели.

Наконецъ, къ чему служитъ вся выписка изъ отрывковъ, оставшихся послѣ И. В. Киреевскаго? Они должны были войти въ составъ статьи, а статья должна была служить продолженіемъ уже напечатанной статьи: «О возможности и необходимости новыхъ началъ для философіи». И такъ предметъ былъ чисто философскій, историческія догадки не представляли никакой особенной важности. Но, скажутъ, сама статья была опять продолженіемъ и отчасти выводомъ изъ прежней исторической статьи въ Московскомъ Сборникѣ о просвѣщеніи Востока и Запада, и г-нъ Соловьевъ имѣлъ право разсматривать ее съ исторической точки зрѣнія. Справедливо, но справедливо только въ отношеніи къ той самой исторической задачѣ, которую себѣ предложилъ авторъ; а задача эта была — *опредѣленіе типовъ Западнаго и Восточнаго*, т. е. тѣхъ идеаловъ, которые лежатъ въ основѣ двухъ разнородныхъ просвѣщеній и двухъ разнородныхъ исторій. Эту высокую задачу первый поставилъ И. В. Киреевскій, и онъ же ее разрѣшилъ съ такою ясностію и съ такимъ чуднымъ глубокомысліемъ, что все дальнѣйшее развитіе того же вопроса будетъ озаряться свѣтомъ, который зажженъ незабвеннымъ дѣятелемъ науки. Вотъ историческій смыслъ его статей; а то направленіе, къ которому онъ принадлежалъ, можетъ гордиться его подвигомъ и добродушно улыбаться, когда приводятъ великую историческую заслугу въ доказательство мнимаго анти-историзма. Причины и ходъ потемнѣнія идеаловъ или искаженія типовъ, т. е. причины явленія временнаго, а не типическаго, могли быть вѣрно или невѣрно поняты г. Киреевскимъ; это уже дѣло постороннее, ибо историко-философская задача была иная *). Жаль, что г. Соловьевъ этого не понялъ.

Можетъ быть, сознаніе всей важности того вопроса, который былъ такъ глубоко захваченъ и такъ ярко озаренъ

*) Противъ взглядовъ покойнаго И. В. Киреевскаго объ этомъ, для него второстепенномъ, предметѣ, я написалъ еще при жизни его статью, которая не была напечатана, потому что самое изданіе, для котораго она была назначена, не состоялось. А. Х. (Эта статья теперь напечатана. См. т. 1-й. Изд.).

И. В. Кіреевскимъ, и даже хотя нѣкоторая скромность самосознанія должны бы были остановить историка, когда ему вздумалось мимоходомъ и такъ безцеремонно кое-что выщипнуть изъ великаго мыслительнаго труда. Ухватки, позволительныя Челышевскимъ, Байбородамъ и тому подобнымъ, недостойны его; но онъ не понялъ самаго вопроса, — и это служитъ ему извиненіемъ. Въ его статьѣ и въ его собственныхъ трудахъ найдемъ причину этого непониманія.

Разумѣется, я не стану входить въ подробности статьи; что же касается строгости и вѣрности частныхъ положеній, которыми она отличается, укажу только на самыя замѣчательныя, каковы слѣдующія. «У народовъ историческихъ великій дѣятель есть *полный* представитель своего народа въ извѣстную эпоху и т. д.» Напротивъ, *никогда не полный:* ни Александръ ни Юлій, ни Петръ, ни Фридрихъ не были полными представителями своихъ народовъ. Они представляли только нѣкоторыя стороны ихъ жизни и были только отчасти выполнителями ихъ потребностей. Въ этомъ состоитъ и ихъ великое значеніе, и возможность дальнѣйшаго развитія исторіи. Петра называть *полнымъ* представителемъ потребностей Русскаго народа покажется, думаю, немалымъ преувеличеніемъ всякому безпристрастному читателю. А вѣдь весь вопросъ о Петрѣ между двумя направленіями, о которыхъ я уже говорилъ, именно состоитъ въ словѣ *полный;* ибо частная правда его дѣла признана была не разъ тѣми, на которыхъ нападаетъ г-нъ Соловьевъ, — точно также какъ они признаютъ и неправду этого же самаго дѣла въ отношеніи ко многимъ другимъ важнѣйшимъ потребностямъ Русскаго народа. Пусть г. Соловьевъ попробуетъ показать эту полноту въ отношеніи *хотъ сельскаго сословія,* которое едва ли можно исключить изъ народа, или пусть сознается, что онъ не имѣлъ права употребить слово *полный представитель,* а еще менѣе основывать на немъ цѣлый выводъ. Лучше бы уже оно стояло безъ вывода, какъ невинное украшеніе слога! Но скажутъ, что г. Соловьевъ прибавилъ «въ извѣстную эпоху». Опять неправда—въ отношеніи къ цѣлому народу; а если бы и было правдою, то самое это ограниченіе оправдало бы и историческую критику, которая въ

односторонности временнаго требованія не признаётъ права на опредѣленіе направленія постояннаго. Потомъ г. Соловьевъ, въ доказательство того, что Петръ не могъ личнымъ насиліемъ измѣнить направленіе Россіи, говоритъ: «Историческій народъ не допускаетъ дѣятелей подобныхъ Гунскимъ и Татарскимъ, Аттиламъ, Чингисамъ, Тимурамъ». Подобныхъ, конечно, нѣтъ, потому что народы неподобны; но далѣе сказано: «которые силою своей воли увлекаютъ народныя массы, и т. д.». И такъ Чингисъ и Тимуръ не представители своихъ народовъ, они насильники *своего* народа, и цѣлый рядъ этихъ страшныхъ завоевателей въ продолженіе 11-ти вѣковъ отъ Хана Тобы до Шайбана и Бабера — случайность, а не выраженіе цѣлаго племени! (ибо дѣло идетъ объ отношеніи человѣка къ своему народу, а не о призваніи самихъ народовъ). Очень недурно для историка: вотъ куда ведутъ общія мѣста *)!

«Ученіе есть не что иное, какъ подражаніе». Очевидно, что понятіе объ ученіи исчерпано этими словами вполнѣ. «Защитники мнимаго общиннаго устройства въ древней Руси не имѣютъ права даже говорить объ немъ: ибо самое слово общины сельской не находится нигдѣ въ древнихъ памятникахъ». Ученый, находя одно и тоже устройство подъ разными именами, не имѣетъ права дать ему общее имя, обозначающее это тождество? Это больше похоже на шутку, чѣмъ на серьезное возраженіе (какъ уже замѣтила Молва). Наконецъ: «Русскій человѣкъ XVIII вѣка явился *совершенно чистымъ*, вполнѣ готовымъ къ воспринятію новаго, однимъ словомъ, явился ребенкомъ и т. д.», то-есть: ничего не привносящимъ кромѣ способности пониманія, а впрочемъ съ мозгомъ, похожимъ на бѣлую бумагу, на которой еще ничего не написано. Это объясняетъ весь историческій трудъ г. Соловьева. Онъ видитъ до Петра только матеріальный ростъ Россіи. Россія представляется ему «ре-

*) Замѣтимъ, что Тимуръ и Чингисъ были гораздо болѣе полными представителями с в о е г о народа, чѣмъ Петръ: чѣмъ одностороннѣе самый народъ, тѣмъ легче быть его представителемъ.

бенкомъ чрезвычайно способнымъ, воспріимчивымъ»; если такъ, то какъ же укорять тогдашнее общество въ упорствѣ или косиѣніи?

Но довольно этихъ частностей. Любопытно прослѣдить причины, которыя мѣшаютъ такому трудолюбивому и образованному дѣятелю, каковъ г. Соловьевъ, отдать справедливость заслугѣ Киреевскаго и вообще понять то направленіе, на которое онъ нападаетъ. Послѣдняя выписка (о ребячествѣ Россіи до-Петровской), сдѣланная мною изъ его статьи, уже отчасти объясняетъ дѣло; но другія мѣста и сличеніе ихъ съ его историческимъ трудомъ поставятъ это объясненіе въ болѣе яркомъ свѣтѣ. Вотъ эти мѣста. Одно, уже выписанное въ Молвѣ, гласитъ, наперекоръ исторіи самаго Христіанства, «что солнце (разума и истины) сначала озаряетъ верхи горъ». Другое мѣсто, въ которомъ г. Соловьевъ (по замѣчанію Молвы) смотритъ на народъ, какъ на chair à canon, какъ на человѣческій матеріалъ, годный только для подати натурою и деньгами или какъ на сословіе taillable et corvéable à merci et miséricorde, содержитъ въ себѣ слѣдующія положенія: «попробуйте попросить у земледѣльца объясненія смысла обряда, который онъ соблюдаетъ, и вы не получите другого отвѣта, кромѣ: такъ водится». Правда; но пусть попробуетъ г. Соловьевъ тоже самое съ такъ называемымъ образованнымъ обществомъ, и онъ получитъ тотъ же отвѣтъ; пусть попробуетъ кто-нибудь тоже самое надъ г. Соловьевымъ, или надъ другими писателями, или надъ ихъ читателями, онъ получитъ очень часто такой же отвѣтъ; только, можетъ быть, часть вѣкового обряда и обычая замѣнена модою (великъ ли барышъ, не знаю). Но далѣе: «попробуйте *нарушить* обрядъ или часть его, вы взволнуете человѣка и цѣлое общество и т. д.». Правда. Вѣдь тутъ не сказано: попробуйте убѣдить, разъяснить ошибку, измѣнить мысль, подѣйствовать на разумъ или сердце, а сказано: попробуйте *нарушить*, то есть, изнасиловать волю и убѣжденіе. Г. Соловьевъ не видитъ, что обрядъ и обычай есть собственность человѣка и народа точно также, какъ привычки самого г. Соловьева, какъ его платье или право на выборъ кушаній для его стола; онъ не

видитъ, что это право нравственной собственности въ народѣ столько же священно для непросвѣщеннаго человѣка, сколько и для просвѣщеннаго, и не можетъ быть нарушено безъ волненія или, по крайней мѣрѣ, безъ справедливаго негодованія. Наконецъ смѣшеніе понятій у него доходитъ до наивнаго комизма: «Онъ (Русскій человѣкъ Петровской эпохи) не хотѣлъ измѣнить покроя одежды и сбрить бороду въ силу безсознательнаго подчиненія ведущемуся изъ старины обычаю... *Точно также* и приверженцы новаго брили бороды и надѣвали Нѣмецкое платье безсознательно, увлекаясь стремленіемъ къ новому и т. д.» Нѣтъ, не точно также: положимъ, что безсознательность была одинакова; но нравственное значеніе этихъ двухъ стремленій было различно, и нравственныя права неодинаковы. Мнѣ жаль, что я долженъ останавливаться на такой спутанности понятій у историка. Вѣдь это азбука общественной нравственности, столько же въ смыслѣ историческомъ, сколько и въ современномъ. Можно подумать, что г. Соловьевъ не понялъ ни Киреевскаго, ни направленія тѣхъ людей, на которыхъ онъ нападаетъ, просто потому, что ихъ понятія основаны на иной нравственной почвѣ.

Эта спутанность понятій (ибо полнаго извращенія не могу даже и предполагать) проникаетъ насквозь всю статью г. Соловьева. Такъ напр., нападая постоянно на тупое самодовольство простаго народа и приводя съ похвалою слова Арсенія Глухого (о неимѣющихъ права судить о вѣрѣ, потому что не знаютъ 8-ми частей рѣчи), онъ не замѣчаетъ, что тупости народнаго самодовольства онъ только противопоставляетъ и предпочитаетъ еще горшее и тупѣйшее самодовольство педанта, всегда презирающаго людей нѣсколько менѣе грамотныхъ. Педанты средневѣковые даже прозвали народный языкъ *хлопскимъ языкомъ* (lingua vernacula). Такъ, думая современнымъ Петру свидѣтельствомъ доказать, что Русскій человѣкъ той эпохи не могъ иначе понять улучшеніе какъ въ видѣ насилія, онъ приводитъ слѣдующія слова Посошкова: «Аще ради установленія правды правителей судебныхъ и много падетъ, быть уже такъ... въ народѣ злую застарѣлость зломъ надлежитъ и истреблятии». Авторъ статьи

не видитъ, что Посошковъ требуетъ только строгой казни неправыхъ судей и исцѣленія порока строгостью (злыхъ злѣ погубить). Кажется, строгая правда и насиліе неравносмыслепны ни въ какомъ человѣческомъ нарѣчіи, а г. Соловьевъ ихъ смѣшиваетъ. Не мѣшаетъ вникать въ смыслъ тѣхъ словъ, на которыя ссылаемся. Такъ, въ весьма справедливомъ замѣчаніи г. Аксакова, что первый земскій соборъ собранъ первымъ Русскимъ царемъ, а существованіе соборовъ прекращено первымъ императоромъ, онъ видитъ какой-то мистицизмъ, тогда какъ настоящая причина очень проста и ясна для всѣхъ, а именно та, что ни прежде Іоанна нельзя было быть собору земскому за неполнотою государственнаго единства, ни послѣ Петра не могло быть земскаго собора, въ смыслѣ Русскомъ, за отсутствіемъ цѣлаго сословія. Такъ, говоря о подвигѣ земли Русской въ 1612 году, онъ говоритъ: «вотъ что выиграла Русь *отреченіемъ* отъ вѣчеваго быта!» и не замѣчаетъ, что окруженная врагами, разорванная внутри призракомъ угасшей династіи, безъ царя и безъ правительства, старая Русь потому только и могла совершить свое великое дѣло, что она не *отрекалась* отъ вѣча, сходки, міра, общины, выборовъ, самопредставительства и прочихъ живыхъ своихъ силъ и живыхъ выраженій своей силы. Кто сдѣлалъ Минина выборнымъ всей земли Русской? Пожарскаго военачальникомъ? Кто посылалъ грамоты городовыя? и т. д. Кто, какъ не вѣче, или сходка, или міръ? Кто могъ это все строить? Обычай и исконная привычка къ жизни гражданской въ городахъ и *селахъ*. Почти совѣстно это доказывать. Такъ точно спасена въ наше время Испанія не учрежденіями Филиппа II-го или законами Бурбоновъ, а уцѣлѣвшею памятью о старыхъ кортесахъ. Г-нъ Соловьевъ спуталъ вѣчевой обычай съ эгоистическимъ обособленіемъ областей, какъ будто это одно и тоже; и потомъ на этомъ смѣшеніи строитъ выводы, да сверхъ того онъ же и воображаетъ себя представителемъ *историческаго* направленія!

Такова строгость и послѣдовательность выводовъ во всей статьѣ, такова ясность пониманія въ подробностяхъ. Невольно возникаетъ въ читателѣ вопросъ: почему человѣкъ даро-

витый и трудолюбивый могъ до такой степени перепутать всѣ понятія исторической критики? Конечно, многое должно приписать торопливости журнальнаго труда и желанію во что бы ни стало унизить направленіе, поставившее *высшія* требованія въ наукѣ, и именно въ той наукѣ, которой посвятилъ себя г. Соловьевъ; еще больше можно объяснить тою системою немыслящей и поэтому безкритической подражательности, за которую стоитъ цѣлая школа и которая портитъ лучшіе умы; но безъ сомнѣнія нѣкоторыя особенности непониманія происходятъ отъ личнаго направленія и отъ характера личныхъ литературныхъ занятій самого писателя.

Г. Соловьевъ началъ свое литературное поприще отдѣльными изслѣдованіями, не лишенными истиннаго достоинства. Въ одномъ указано было на значеніе новыхъ городовъ (которые скорѣе слѣдовало бы назвать княжескими городами, — Вятка вѣдь тоже была городомъ новымъ). Оно было несправедливо своею формальною частью; ибо новостроенные города имѣли *видимыя* учрежденія, подобныя старымъ (другихъ жизненныхъ формъ никто и не старался придумать); но оно было вполнѣ право въ смыслѣ внутреннемъ. Въ новыхъ городахъ не было преданія съ его крѣпостію областного эгоизма, съ его упорствомъ, и слѣдовательно они были органами болѣе способными для развитія новыхъ общественныхъ требованій. Это изслѣдованіе г. Соловьева есть истинная заслуга. Другое его изслѣдованіе, объ отношеніяхъ Новгорода къ князьямъ, было до нѣкоторой степени справедливо въ смыслѣ формальномъ, и въ тоже время совершенно ложно въ смыслѣ внутреннемъ. Оно упускало изъ вида особенности Новгородской жизни, ясныя съ самаго начала исторіи, и не принимало въ соображеніе того, что эти особенности должны были по необходимости рѣзче выступать наружу не столько по закону внутренняго развитія, сколько по противодѣйствію увеличивавшимся княжескимъ требованіямъ. Нельзя также не признать достоинства взглядовъ г. Соловьева на эпоху удѣловъ при нераздѣльности земли и на эпоху удѣловъ обособляющихся (хотя онъ едва ли не напрасно первой эпохѣ отказывалъ въ названіи удѣльной).

Всѣ эти труды были не безполезны; но г. Соловьевъ не довольствовался ими и скромнымъ путемъ изслѣдованій. Онъ приступилъ къ Исторіи Россіи. Всякому дѣйствительному ученому—и безъ сомнѣнія г. Соловьеву—было ясно, что исторіи въ смыслѣ художественной лѣтописи послѣ Карамзина уже писать нельзя; для критической же исторіи не заготовлено достаточно предварительныхъ изслѣдованій. Нужно было ими запастись; но когда же кончится эта предварительная работа? Историкъ рѣшился обойтись безъ нея; что̀ изъ этого рѣшенія вышло, мы имѣемъ передъ собою.

Самая первая точка отправленія его исторіи поставлена, произвольно и на зло всякой здравой критикѣ, въ эпоху родового быта. Уже давно Новгородъ выстроенъ, уже давно онъ извѣстенъ Іорнанду и миѳологіи Скандинавской, и Ладога, очевидно древнѣйшая по самому прозвищу своему и по знакомству Востока съ ея именемъ, давно уступила ему первенство; уже давно стоятъ и Ростовъ, и Суздаль, извѣстный въ кругу сагъ Германскихъ и въ преданіяхъ Венгровъ, — а все еще продолжается исключительно быть родовой. И вдругъ очнулись разрозненные роды на пространствѣ земли въ полъ-Франціи и зовутъ себѣ общаго властелина или князя. Прямо перескочили они черезъ временныя коалиціи мѣстныя, черезъ мѣстныя племенныя правленія къ обширной конфедераціи въ самой строгой формѣ. И все почему? Потому что Варяги нѣсколько времени сидѣли въ Новгородѣ бродячею шайкою. Были ли они даже въ Кривичахъ и въ землѣ Суздальской и Ростовской, неизвѣстно. Тутъ всякое слово противно историческому смыслу.

Потомъ движется потокъ Русской исторіи на Югъ. Тамъ опять родовой бытъ. Дѣла нѣтъ, что нигдѣ въ лѣтописи не упоминается ни одинъ родъ, что нѣтъ ни одного родового прозвища (кромѣ эпонимовъ въ Вятичахъ и Радимичахъ); что родство по браку гораздо богаче опредѣлительными (обще-Иранскими) названіями, чѣмъ родство кровное, которое очень бѣдно этими названіями; что въ Русской Правдѣ месть ограничена тѣснымъ кругомъ семьи; что въ томъ же памятникѣ всѣ дѣленія по состояніямъ и мѣстностямъ, а ни одного нѣтъ по роду; что въ договорахъ съ Греками дѣленіе дани идетъ

*по ключамъ*,—весьма употребительному дѣленію сельскихъ общинъ на Сѣверѣ и на Югѣ Россіи, отчасти до нашего времени. (Такъ, если бы и теперь въ войнѣ, при земскомъ ополченіи, собиралась съ непріятеля контрибуція, она дѣлилась бы по регулярному войску-дружинѣ по уѣздамъ, въ ополченіяхъ—по ключамъ и по большимъ городамъ). Ни до чего дѣла нѣтъ историку. Родовой бытъ избавляетъ отъ изслѣдованій. Да здравствуетъ же родовой бытъ! Но, наконецъ, куда же переселилась эта исторія? Мы уже не станемъ спрашивать о сосѣдяхъ Казарахъ или Печенѣгахъ; а спросимъ, къ которому же изъ колѣнъ Русскаго племени перешла она? Вопросъ спорный и очень важный. Чью собственно исторію пишетъ историкъ Кіевской Руси? Вѣдь это любопытно для читателя и, кажется, отчасти для самого писателя исторіи; но г. Соловьевъ предоставилъ этотъ вопросъ другимъ изслѣдователямъ, напр. гг. Максимовичу и Погодину.

Исторія идетъ своихъ путемъ. Крѣпче слагается государственная и административная система, является земщина съ общинною жизнію, и вопросъ объ общинѣ, ея происхожденіи, ея характерѣ и жизни, не пришелъ на умъ историку. Подняли этотъ вопросъ другіе; а историкъ, разгнѣванный тѣмъ, что они видѣли то, чего онъ не видалъ, теперь увѣряетъ, что защитникамъ общиннаго быта кто-то говоритъ то, и то, и то, и между прочимъ, что община существовала вездѣ и даже сильнѣе, чѣмъ у Славянъ. Разумѣется, этого не скажетъ ни одинъ истинный ученый въ Европѣ, особенно же въ Германіи: тамъ очень хорошо знаютъ, что Славянскія мѣстности, даже онѣмеченныя, до нашего времени *отличаются отъ Германскихъ уцѣлѣвшими остатками общиннаго быта*. Но что бы кто ни говорилъ, а вопросъ остался незамѣченнымъ въ исторіи Россіи г. Соловьева.

Развивается помѣстное право съ его разнообразіемъ и безконечными преломленіями въ жизни городовъ, селъ и сословій. И того не замѣтилъ историкъ. Вотъ отъ чего и могла послѣ его творенія еще явиться въ свѣтъ страшная ошибка г. Чичерина, не различившаго въ княжескихъ завѣщаніяхъ права помѣстнаго и отчиннаго отъ права государственнаго.

Движется самобытное просвѣщеніе народное по преимуществу подъ вліяніемъ духовнаго начала, то возвышаясь и богатѣя, то скудѣя и падая, то отклоняясь въ инородныя и чуждыя направленія. Это опять не обратило на себя вниманія историка, и когда послѣ изданія великолѣпнаго труда гг. Горскаго и Невоструева, г-нъ Безсоновъ, отдавая имъ полную справедливость, выразилъ сомнѣніе, не дали ли они излишне-важное мѣсто дѣлу Геннадія, г. Соловьевъ даже не понялъ положительнаго достоинства статьи г. Безсонова, обратившаго особенное вниманіе не столько на полноту и библіотечную важность списковъ, сколько на приложимость ихъ къ жизни и на распространеніе ихъ въ народномъ употребленіи. За то г. Соловьевъ мститъ древней Руси за свой собственный недосмотръ восклицаніемъ: «Кто же станетъ восхищаться состояніемъ земли, въ которой не было даже полнаго списка Библіи?», какъ будто кто нибудь *безусловно* восхищался древнею Русью, и какъ будто никто не знаетъ, что до Реформаціи никакая страна въ Европѣ не имѣла не только полнаго, но и вообще какого нибудь списка Библіи на языкѣ, сколько нибудь понятномъ для народа. Вѣдь объ Ульфилѣ, Альфредовыхъ подражаніяхъ и тому подобныхъ явленіяхъ говорить нельзя серьезно въ этомъ дѣлѣ.

Проходятъ великая борьба Москвы съ удѣлами и время собиранія государственнаго къ одному средоточію, и читатель не знаетъ, какія живыя силы въ общемъ составѣ народа Русскаго *противились новой эпохѣ, или содѣйствовали ей* (кромѣ духовенства, а которомъ уже говорилъ Карамзинъ).

Выступаетъ съ важнымъ значеніемъ въ исторіи учрежденіе странное и единственное въ мірѣ, учрежденіе въ высшей степени характеристическое—мѣстничество; и г. Соловьевъ довольствуется, для объясненія его, словомъ «родовой бытъ», не замѣчая, что мы не видимъ ни малѣйшихъ слѣдовъ мѣстничества ни въ Новгородѣ, ни въ Псковѣ, и что вся земщина не мѣстничилась: ибо то, что называютъ мѣстниченіемъ городовъ, не имѣетъ ничего общаго съ мѣстничествомъ. Оно находитъ себѣ совершенно подобныя явленія на Западѣ въ спорахъ Англійскихъ городовъ, напр., Іорка съ Кантербери о правой рукѣ четвертованнаго Валласа, въ спорахъ дружинъ

областныхъ о правѣ быть въ передовомъ полку, въ спорахъ городовъ Ганзеатическихъ и Фландрскихъ, въ спорахъ между гильдіями о томъ, какое мѣсто имъ занимать въ городовыхъ ходахъ и т. д.; попытки же мѣстничества въ людяхъ земскихъ были только подражаніемъ дружинѣ и сейчасъ прекращены *властью княжескою*.

Такимъ образомъ обойдены всѣ живые вопросы въ исторіи; объ общемъ смыслѣ всей ея совокупности и говорить нечего. Читатель изъ всего чтенія выноситъ одно сомнѣніе: была ли бы для человѣчества какая нибудь утрата, если бы все пространство отъ Чернаго моря до Бѣлаго и отъ Нѣмана до Урала оставалось пустынею, населенною бродячими Вогулами, Остяками или даже медвѣдями? Самъ авторъ пришелъ къ тому же выводу, объявивъ, что весь девятисотъ-лѣтній трудъ служилъ только къ тому, чтобы Русь, наконецъ, явилась крупнымъ ребенкомъ, готовымъ при Петрѣ единственно для подражанія. Объ задаткахъ для развитія новыхъ началъ, чуждыхъ другимъ народамъ, нѣтъ ни полслова. Утѣшительный выводъ: девятисотъ-лѣтній ростъ будущей обезьяны! Слава Богу, мы его за Русскій народъ не принимаемъ.

Мертвенность всего взгляда отмстила за себя автору въ крайней мертвенности самой Исторіи и особенно того царствованія, которымъ завершается все правленіе Рюрикова дома. Лицо самаго Іоанна до такой степени безцвѣтно и призрачно, что, по справедливому замѣчанію К. С. Аксакова, чуть-чуть не остается подъ сомнѣніемъ, былъ ли онъ болѣе одного разу подъ брачнымъ вѣнцомъ. Любопытно знать, что̀ бы сказала Англія объ исторіи Генриха VIII, гдѣ ни слова не сказано бы было о его семи женахъ? Не скоро бы забыла она такой подвигъ историческаго писателя: вѣдь тамъ считаютъ семиженство Генриха чертою нѣсколько характеристическою. За то царствованіе Іоанна имѣетъ другое значеніе у г. Соловьева. Это борьба противъ боярства. К. С. Аксаковъ справедливо замѣтилъ, что казни безъ сопротивленія не совсѣмъ правильно названы борьбою; но важнѣе этого замѣчанія вопросъ: противъ чего же собственно въ боярствѣ боролся Іоаннъ? Мы знаемъ борьбу королей на Западѣ про-

тивъ великихъ вассаловъ; но мы знаемъ также, противъ чего и за что̀ боролись они. Мы знаемъ не только постоянныя ослушанія вассаловъ и постоянныя ихъ притязанія на самостоятельность, но еще и опеки, налагаемыя вооруженною рукою на королей, и союзы для общаго блага (du bien public), и осады столицъ, и бѣгство, и плѣны королевскіе. Что же подобнаго въ Россіи? Нѣтъ ни слѣда возстанія, ни слѣда заговора, ни слѣда даже ослушанія *). Гдѣ же права, гдѣ силы, противъ которыхъ вооружался Іоаннъ не мечомъ, которымъ онъ никогда не умѣлъ и не смѣлъ владѣть, а колами, кострами и котлами? Права мѣстничества? Но при Іоаннѣ весьма рѣдко появляется повелѣніе быть безъ мѣстъ: споры мѣстническіе рѣшаютъ сами бояре, а крайне рѣдкіе случаи нарушенія законовъ мѣстническихъ, въ пользу какого нибудь любимца, являются простымъ разгуломъ деспотическаго фаворитизма, нисколько даже не указывая на неуваженіе царя къ общимъ правиламъ, выше которыхъ онъ вовсе и не хотѣлъ становиться. Права помѣстныя и отчинныя? Но они никогда не бывали обращаемы во зло противъ царской власти, и никогда Іоаннъ не ратовалъ противъ системы, изъ которой они истекали. Право отъѣзда? Да оно никогда не существовало. Такъ называемое право отъѣзда было только правомъ переѣзда внутри Русской земли. Если бы г. Соловьевъ понялъ особенности той земли, которой исторію онъ писалъ, онъ бы замѣтилъ, что слова лѣтописца: «мы одинъ народъ, потому что крещены въ одного Христа», были выраженіемъ всегдашняго и преобладающаго Русскаго чувства. Къ Татарамъ не отъѣзжаютъ, къ Шведамъ не отъѣзжаютъ, въ Польшу не отъѣзжаютъ. Отъѣзжаютъ въ Литву, потому что она Русская и Православная. Литва сдѣлалась Польскою и не-Православною *по своимъ преобладающимъ началамъ*, и право отъѣзда прекратилось само собою. Некуда. Ни Курбскій не говоритъ о немъ, ни Іоаннъ; а кому же бы и знать про это право, какъ не тѣмъ, которые объ немъ спорятъ?

*) Разумѣется, никто не можетъ серьезно говорить объ ослушаніи бояръ передъ ребенкомъ; а на счетъ престолопаслѣдія надобно помнить, что „Правда воли монаршей“ еще не была писана, и что Іоаннъ за собою самъ не сознавалъ правъ Петра.

Курбскій бѣжалъ, а не отъѣзжалъ: онъ ищетъ оправданія въ общечеловѣческомъ правѣ самосохраненія, а не въ мѣстномъ и дружинномъ правѣ отъѣзда. Но боярскія заручныя? Тотъ, кто знаетъ сколько нибудь тогдашнюю Русь, знаетъ также, что она вся стояла на взаимномъ поручительствѣ: таковъ былъ ея гражданственный смыслъ, основанный на ея общемъ характерѣ. Заручныя по большей части служили не ограниченіемъ права, отъ котораго кто нибудь отказывался, а огражденіемъ другаго признаннаго права, которое кто нибудь обязывался не нарушать. Вся земля почти во всѣхъ своихъ подробностяхъ была основана на взаимной порукѣ и отвѣтственности, подразумѣваемой или высказываемой. Право отъѣзда при Іоаннѣ—чистая выдумка, и я повторяю, что не было въ боярствѣ ни одного права, ни одной силы, противъ которыхъ пришлось бы бороться Іоанну; что Іоаннъ никогда у собора земскаго не просилъ помощи для борьбы, и что самая борьба есть опять чистая выдумка, ни на чемъ не основанная. Правда, что короли на Западѣ боролись противъ сильныхъ вассаловъ, и что историки разсказали намъ эту борьбу; но не слѣдовало къ намъ переносить явленія иноземныхъ исторій. Здѣсь-то именно и показывается ошибочность теоріи г. Соловьева. Ученіе не есть подражаніе, оно есть пробужденное самомышленіе.

Тому, кто знаетъ жалобы старо-русскихъ людей при предшественникѣ Іоанна, кто прочелъ со вниманіемъ письма Курбскаго и низкія оправданія Іоанна, кто вглядѣлся въ самый выборъ его жертвъ, почти всегда изъ благороднѣйшихъ и чистѣйшихъ, кто понялъ казнь Филиппа и тѣ права, отъ которыхъ онъ долженъ былъ отречься по требованію царя, кто видѣлъ, что казни сопровождались расхищеніемъ и конфискаціями: тому, говорю я, становится яснымъ характеръ той бойни, которую борьбою величать смѣшно. Эта бойня шла отъ двухъ, весьма простыхъ побужденій—отъ вражды Іоанна противъ свободы мнѣнія въ высшемъ сословіи и отъ разсчитаннаго грабительства. Конечно, при этомъ взглядѣ исчезаетъ призракъ государственнаго мужа, почти безтѣлеснаго и безбрачнаго, противника какихъ-то призрачныхъ боярскихъ правъ, вредныхъ отечеству; за то остается жи-

вое лицо, замѣчательно одаренное Богомъ, но употребившее почти всѣ дары свои на зло; остается правитель, не лишенный правительственной мудрости, но постоянно губившій свою мудрость въ своихъ порокахъ; остается царь, иногда понимавшій красоту, но никогда святость добра; остается человѣкъ, въ мастерствѣ софизма не уступавшій никакому Византійцу, а въ кровожадности никакому Татарину, человѣкъ, не уважавшій своей родной земли (что доказывается предпочтеніемъ иноземнаго происхожденія славѣ отечественной), склонный къ Западу, куда готовъ былъ бѣжать; людоѣдъ съ своими подданными и низкій трусъ предъ иноземными врагами: однимъ словомъ, остается извергъ цѣльный и, такъ сказать, художественный.

Вполнѣ признавая неутомимую дѣятельность г. Соловьева, его любовь къ наукѣ и даровитость, я не думаю отрицать ни достоинства, ни полезности его историческаго труда; но, приступая къ исторіи, еще недостаточно подготовленной отдѣльными изслѣдованіями, онъ съ намѣреніемъ или безсознательно ограничился одностороннимъ взглядомъ. Онъ разсказываетъ не исторію Россіи, даже не исторію государства Русскаго, а только исторію государственности въ Россіи, во сколько этотъ разсказъ подготовленъ другими изслѣдователями и отчасти имъ самимъ. Этотъ трудъ, конечно, не безполезенъ. Это сборъ оффиціальныхъ столбцовъ исторической лѣтописи, подведенный подъ нѣкоторую систему. Должно прибавить, что есть и неоффиціальная часть, слишкомъ мало обдѣланная; но она не связана никакою живою связью съ оффиціальнымъ отдѣломъ, также какъ водится въ современныхъ газетахъ. Послѣдовательность кое-гдѣ видна, жизни нигдѣ. Это зависѣло, разумѣется, отъ самаго свойства первой задачи (сознательной или безсознательной), но вслѣдствіе продолжительнаго занятія обратилось въ привычку; а самъ г. Соловьевъ уже сказалъ (разумѣется, только о крестьянахъ), какъ вредно однообразіе занятій. Естественнымъ послѣдствіемъ привычки къ односторонности было то, что, когда явилось направленіе, требующее отъ исторіи не только документальности, но еще органическаго смысла, г. Соловьеву такое направленіе показалось анти-историческимъ.

Дѣйствительно, что̀ хотѣлъ онъ сказать? Что люди этого направленія отрицаютъ прошедшее? Такое предположеніе было бы просто безсмысленно. Или желали бы прошлое передѣлать на свой ладъ? Еще безсмысленнѣе. Или не хотятъ историческихъ знаній? Но онъ знаетъ, что они не менѣе его занимаются исторіею и стараются обращать вниманіе своихъ соотечественниковъ на это изученіе. Или не критически изслѣдуютъ старину? Не знакомы съ критическими пріемами? Или не хотятъ ихъ знать, перестроивая образъ старины по своему хотѣнію? Этого г. Соловьевъ не могъ сказать: онъ знаетъ, что то направленіе, о которомъ онъ говоритъ, требуетъ изслѣдованій и признаетъ даже невозможнымъ подвигомъ писать исторію Россіи при отсутствіи предварительныхъ трудовъ критическихъ (о чемъ оно ему даже напоминало весьма вѣжливо, но ясно). И такъ въ эпитетѣ «анти-историческое» можетъ быть только одинъ разумный смыслъ, а именно слѣдующій. Это направленіе не восхищается всякимъ историческимъ періодомъ. Оно знаетъ, что исторія народа, какъ развитіе человѣка, имѣетъ свои временныя отклоненія (иногда весьма продолжительныя); что ея дѣятели вступаютъ иногда на ложные пути, увлекая за собою всѣ правящія обществомъ силы; что иногда направленіе, не вполнѣ ложное, бываетъ и неправымъ, и ложнымъ вслѣдствіе своей односторонности и неразумнаго отношенія къ другимъ, временно пренебрегаемымъ требованіямъ и силамъ народа; что не всегда позднѣйшее бываетъ лучшимъ, а современное не всегда вѣрнымъ закону внутреннему, лежащему въ основѣ развитія правильнаго, и что, наконецъ, часто слѣдуетъ въ прошедшемъ отыскивать тѣ разумныя начала, которыя, будучи временно затаены или отстранены отъ дѣятельности, должны еще (по счастливому выраженію г. Самарина) изъ прошедшаго прорасти въ будущее. Въ этомъ только значеніи выраженіе г. Соловьева можетъ представлять смыслъ; но жаль историка, которому такое направленіе кажется анти-историческимъ.

У меня нѣтъ ни охоты къ полемикѣ, ни досуга для нея: не затронь г. Соловьевъ дорогаго имени и замѣчательнаго мыслителя, котораго безвременная потеря слишкомъ чувстви-

тельна для словесности и науки, не сталъ бы я излагать причины ошибокъ историка въ сужденіяхъ о направленіи, въ которое онъ, повидимому, не вникъ. Можетъ быть, однако, и эта случайность не безполезна. Г. Соловьевъ кончилъ важный отдѣлъ исторіи и приступаетъ къ другому, еще болѣе важному. Быть можетъ, недосмотры, указанные въ работѣ, имъ уже совершенной, помогутъ ему избѣгнуть новыхъ въ будущей; а, можетъ быть и то, что, сообразивъ невозможность придѣлать окончаніе полное и живое къ исторіи, крайне односторонней и мертвой, онъ рѣшится дать намъ новое изданіе прежнихъ томовъ, воспользовавшись изслѣдованіями другихъ дѣятелей и прибавивъ свои собственныя. Друзья науки не могутъ не желать, чтобы такое трудолюбіе и такія способности принесли, елико возможно, добрые плоды.

*Разумное развитіе отдѣльнаго человѣка есть возведеніе его въ общечеловѣческое достоинство, согласно съ тѣми особенностями, которыми его отличила природа. Разумное развитіе народа есть возведеніе до общечеловѣческаго значенія того типа, который скрывается въ самомъ корнѣ народнаго бытія.* Когда г. Соловьевъ вникнетъ въ эту истину, онъ перестанетъ нападать на то направленіе, которое давно поняло и высказало ее. Недавно назвалъ онъ весьма вѣрно путь науки узкимъ путемъ; но узкій путь науки не долженъ быть путемъ узкаго пониманія.

# По поводу Малороссійскихъ проповѣдей *).

(Священника Гречулевича).

Безъ сомнѣнія всякій Русскій читатель порадуется появленію проповѣдей на одномъ изъ нарѣчій Русскаго народа; но не грустная ли это радость? Не грустно ли подумать, что такое явленіе рѣдкость; что слово добраго поученія никогда, или почти никогда, не облекается въ формы доступныя, знакомыя, близкія меньшей братіи нашей; что оно какъ будто боится унизиться, спустившись до такой неблестящей среды?

Всякій скажетъ, что этому быть не должно; отъ чего же оно есть? Конечно, вина не въ просвѣтительномъ началѣ, полученномъ нами отъ Божіей милости и отъ первоучителей Востока; вина и не въ наслѣдствѣ древней Руси, которая въ свое время не скупилась на поученія для всѣхъ состояній; вина и не въ особенныхъ какихъ нибудь отношеніяхъ учителей къ поучаемымъ; ибо никогда не было и не могло быть чувства пренебреженія между чадами того Царствія, въ которомъ исчезаютъ всѣ земныя различія: въ насъ нѣтъ и тѣни такаго безбожнаго аристократизма, да въ насъ и вообще нѣтъ никакаго аристократизма (отъ чего, слава Богу, и демократизма быть не можетъ; эти слова на Руси просто не имѣютъ смысла). Правда, нѣтъ у насъ проповѣдей для сельскаго сословія, да развѣ есть проповѣди для другихъ сословій? А если есть, то не такъ же ли онѣ рѣдки, какъ и проповѣди на какомъ нибудь мѣстномъ нарѣчіи? Отъ чего же такъ?

Въ двухъ видахъ является трудъ человѣчества: въ развитіи общества и въ развитіи личностей. Совокупность обоихъ

*) Напечатано въ Р. Бесѣдѣ, кн. III, 1857 г.

видовъ составляетъ желанное искомое совершенство человѣческаго преуспѣнія въ области духовной, также какъ и въ области гражданской; но это совершенство, эта гармонія не были до сихъ поръ удѣломъ никакой страны въ мірѣ. Вездѣ является преобладаніе какого нибудь изъ двухъ началъ. Вслѣдствіе особенныхъ обстоятельствъ историческаго развитія, нашей Русской землѣ досталась по преимуществу первая половина общей задачи; всѣ силы, вся мысль человѣка обращались единственно къ ней, и права личности были не только оставлены безъ вниманія, но и совершенно принесены въ жертву общему строительству. Таковъ ходъ нашей исторіи, какъ гражданской, такъ и духовной. Изъ этаго направленія истекало постоянно усиливавшееся значеніе вопросовъ, касающихся до церковнаго единства, и сравнительное равнодушіе къ вопросамъ личнаго образованія или, лучше сказать; обращеніе живыхъ личностей въ личности отвлеченныя. Естественно, что и поученія приняли такой же характеръ. Онѣ сдѣлались то разсужденіями, иногда очень глубокомысленными, о вопросахъ вѣры или общей нравственности, то выраженіемъ созерцанія, часто весьма возвышеннаго, то изліяніемъ чувства, вдохновеннаго почти до пѣснопѣнія; но во всѣхъ случаяхъ слушатель дѣйствительный, наличный, имѣлъ значеніе только весьма второстепенное. Онъ могъ быть замѣненъ другимъ, а поученіе осталось бы тоже. Такимъ образомъ поученія не были обращаемы ни къ кому въ особенности и подавно къ какому нибудь разряду людей, или къ какому нибудь сословію. Что низшее, неученое сословіе менѣе другихъ понимало слова поученія, это уже было простою случайностію, ибо самыя-то слова не имѣли собственно въ виду никого.

Первая половина труда нами совершена. Пора обратиться ко второй, безъ которой вся прежняя работа, оставаясь чисто одностороннею, потеряла бы всякое жизненное значеніе. Мы уже сказали, что такой односторонности она въ древности не имѣла и впала въ нее только вслѣдствіе особеннаго историческаго развитія, безъ сомнѣнія нѣсколько перешедшаго свои разумные предѣлы. Яснѣе прежняго понимаемъ мы, что самый общій подвигъ, всегдашняя цѣль

нашихъ стремленій, есть только итогъ подвиговъ частныхъ, и что онъ только тогда плодотворенъ и живъ, когда отдаетъ полную справедливость этимъ подвигамъ частнымъ и уважаетъ ихъ права.

Дѣйствительно высоко всякое человѣческое лицо, какъ бы ни было оно низко поставлено случайностями жизни; дѣйствительно важна всякая частная жизнь, какой бы ни былъ кругъ ея дѣйствій. Сознавая это, слово поученіе будетъ, безъ сомнѣнія, обращаться все болѣе и болѣе къ жизни дѣйствительной и къ лицамъ дѣйствительнымъ, а не отвлеченнымъ. Оно будетъ говорить всѣми нарѣчіями, со всѣми сословіями, передавая истину и сообщая совѣтъ. Таковъ его долгъ: ибо Божіе дары, разумъ и истина, назначаются Богомъ для всѣхъ, хотя передаются черезъ немногихъ. Кто знаетъ истину и не сообщаетъ ея людямъ, тотъ крадетъ истину у человѣка; кто имѣетъ добрый совѣтъ и не даетъ его другимъ, тотъ крадетъ у человѣка разумъ.

## Современный вопросъ [1]).

Тому лѣтъ осмнадцать теперешніе сотрудники Русской Бесѣды высказали, что Славянское племя, и по преимуществу Русское, отличается отъ всѣхъ другихъ особенностью своего *общиннаго* быта. Этимъ положено было начало новаго умственнаго движенія. Туже мысль старались они постоянно проводить въ ту странную эпоху нашей литературы, когда Русское слово погружалось, повидимому, въ непсходную бездну пустословія. Многимъ не нравился этотъ историческій афоризмъ. Дѣйствительно, когда наша литература снова очнулась отъ сна, явились и печатныя нападенія. Сперва стали увѣрять, что теорія объ общинномъ бытѣ Славянъ занята нами у Нѣмцевъ; это возраженіе упало само собою передъ хронологіею и сравненіемъ понятій объ общинѣ у насъ и на Западѣ. Потомъ явилась новая теорійка о томъ, будто бы у насъ община есть искусственное созданіе законодательства. Объ ней и говорить нечего. Кратокъ былъ вѣкъ ея, a de mortuis aut bene aut nihil [2]). Изъ области умозрѣнія новое историческое начало перешло наконецъ въ область практическую, въ область государственнаго хозяйства, изъ вопроса о прошедшемъ въ вопросъ о современномъ и будущемъ. Тутъ, разумѣется, оно получило еще большее значеніе.

На это начало опять стали нападать съ разныхъ сторонъ, особенно же съ точки зрѣнія финансовой. По мнѣнію нѣкоторыхъ, общинное владѣніе увѣковѣчиваетъ устарѣлое хозяйственное устройство нашего хлѣбопашества и особенно трехпольную систему. Можно бы подумать, что эти противники общины держатся старой теоріи врожденныхъ идей и полага-

[1]) Напечатано въ 28 № Молвы 1857 г.

[2]) Впрочемъ это изреченіе не есть нравственный афоризмъ; это простое наблюденіе надъ надгробными надписями.

ютъ, что Русскому міру прирождена трехпольная система хлѣбопашества. Они забываютъ, что въ Россіи самой она не единственная и не вездѣ исключительная. При ней существуетъ и система хозяйства съ залежами, и лядовое хозяйство, и огородное въ огромныхъ размѣрахъ. Она была общая въ Европѣ и, кто бы ея ни изобрѣлъ, она была также принята нами (если шла не отъ насъ). Конечно, переходъ ея въ другую, болѣе совершенную, произойдетъ нѣсколько медленнѣе въ общинномъ, чѣмъ въ частномъ владѣніи; *не то споро, что споро.*

Впрочемъ вопросъ финансовый усложняется вопросомъ нравственнымъ.

Нѣкоторые противники общиннаго владѣнія, понимая его нравственную силу, вздумали противопоставлять ему собственность дробную и частную. Я не стану говорить объ ея невыгодахъ въ отношеніи къ землепашеству: онѣ доказаны во Франціи. Не стану говорить объ ея недостаткахъ въ отношеніи къ общественной нравственности: ихъ показать легко. Я скажу о ней одно: она пуфъ, а въ такомъ важномъ вопросѣ *нужна прежде всего искренность.*

Вообразимъ эту поземельную собственность принятою какъ норму для нашего сельскаго люда. Земля принадлежитъ крестьянскимъ дворамъ. Дворъ принимать мы должны по среднему размѣру семей. Возьмемъ мѣрку выше средней, трехтягольную. Дадимъ каждому тяглу собственность въ трехпольномъ хозяйствѣ (ибо перемѣна системы общаго расчета измѣнять не можетъ) трехдесятинную. И того: двадцать семь десятинъ, съ лугомъ, огородомъ и жильемъ тридцать три десятины. Очевидно, что весь этотъ счетъ преувеличенъ для большей части средней Россіи. За всѣмъ тѣмъ, какая огромная потеря земли въ отдѣленіи собственности отъ собственности, и особенно въ страшномъ размноженіи проѣзжихъ дорогъ! Сверхъ того, кому сколько нибудь извѣстна Россія, тотъ знаетъ, что уже одинъ водопой (необходимый для каждаго хозяйства) сдѣлаетъ такой раздѣлъ невозможнымъ. Это просто пуфъ, и споръ остается только между общиною и арендаторствомъ въ довольно крупныхъ размѣрахъ.

И такъ противополагается: сохраненіе исконнаго обычая, основаннаго на коренныхъ началахъ жизни и чувства, право всѣхъ на собственность поземельную и право каждаго на владѣніе, нравственная связь между людьми и нравственное, облагороживающее душу, воспитаніе людей въ смыслѣ общественномъ посредствомъ постояннаго упражненія въ судѣ и администраціи мірской, при полной гласности и правахъ совѣсти—чему же? Нарушенію всѣхъ обычаевъ и чувствъ народныхъ, сосредоточенію собственности въ сравнительно-немногихъ рукахъ и пролетаріату или, по крайней мѣрѣ, наемничеству всѣхъ остальныхъ, безсвязности народа и отсутствію всякаго общественно-нравственнаго воспитанія.

Для кого рѣшеніе можетъ быть сомнительнымъ, съ тѣмъ мы не споримъ; но съ нашей стороны мы не можемъ согласиться, чтобы въ то время, когда Россія призвана стать во главѣ образованныхъ и христіанскихъ обществъ, она стала прихвостнемъ низшихъ общественныхъ организацій. Да, разумѣется, этому и не бывать: Богъ не безъ милости.

# Объ отмѣнѣ крѣпостного права въ Россіи.

*Письмо къ Я. И. Ростовцеву* *).

Милостивый государь Яковъ Ивановичъ!

Задача, назначенная Богомъ Россіи въ наше время, и мѣсто, назначенное, также не безъ воли Промысла, вашему превосходительству при разрѣшеніи этой задачи, таковы, что ни вы не можете быть удивлены полученіемъ письма отъ человѣка, вамъ вовсе незнакомаго, ни я не могу быть обвиненъ въ дерзости или низости за безыменное письмо.

Далеко отъ государственнаго центра, мы по необходимости довольствуемся слухами болѣе или менѣе справедливыми, которыми міръ полнится; по нимъ стараемся мы понять намѣренія правительства и причины этихъ намѣреній; съ ними соображаемъ мы, сколько возможно, свои собственные расчеты и, разумѣется, должны безпрестанно ошибаться и въ расчетахъ, и въ сужденіяхъ, вслѣдствіе крайне-недостаточной основы какъ тѣхъ, такъ и другихъ. Поэтому наперед прошу извиненія у в. п. въ ошибкахъ, которыя встрѣтятся вамъ въ письмѣ моемъ, не только на счетъ предполагаемыхъ правительственныхъ мѣръ, но и на счетъ вашихъ собственныхъ взглядовъ на разрѣшеніе современнаго вопроса.

Я думаю, что при всякомъ измѣненіи внутренняго устройства государственнаго, будь оно въ области администраціи или въ области правосудія, частный человѣкъ имѣетъ право и, скажу болѣе, нѣкоторую обязанность способствовать успѣшному и разумному ходу дѣла сообщеніемъ своихъ мы-

*) Писано въ 1859 г. и отправлено по назначенію, но безъ имени; напечатано (по неточному списку, за неимѣніемъ другаго) въ Р. Архивѣ 1876 г. кн. 1-я.
Н. Б.

слей объ немъ или обществу (если такое сообщеніе дозволяется), или тѣмъ лицамъ, которымъ дѣло по преимуществу поручено. Но эта обязанность особенно сильна и, такъ сказать, повелительна при теперешнемъ вопросѣ. Предположимъ, что нынче приняли другую административную мѣру; конечно, многіе пострадаютъ, но завтра ее можно отмѣнить, и ходъ народной жизни пойдетъ впередъ, безъ всякаго значительнаго волненія. Положимъ, что допущенъ неразумный законъ; многія частныя права будутъ нарушены, болѣзненно отдастся въ жизни общественной правительственная ошибка, но завтра законъ неразумный можетъ быть замѣненъ лучшимъ, и временная болѣзнь минетъ, едва оставивъ по себѣ какой нибудь легкій слѣдъ въ жизни и памяти народной. При теперешнемъ дѣлѣ не то: цѣлая будущность Россіи ставится на ставку. Разумное рѣшеніе обезпечиваетъ навсегда счастье народа, ошибка же можетъ быть неисправимою: всѣ основы общества могутъ быть ею потрясены; всѣ вещественныя и нравственныя отношенія сельскихъ сословій другъ къ другу и къ государству могутъ быть искажены навсегда, и длинный рядъ неотвратимыхъ волненій и революцій можетъ быть послѣдствіемъ мѣры, задуманной для самой благой и человѣколюбивой цѣли. Вотъ что мнѣ даетъ смѣлость и налагаетъ на меня обязанность писать къ вамъ.

Можетъ быть, все это введеніе покажется в. п. вовсе безполезнымъ; для меня оно необходимо, чтобъ въ моихъ собственныхъ глазахъ оправдать непривычный поступокъ и непривычное вмѣшательство въ общественныя дѣла.

Молва шла и ходила добрая о томъ духѣ, въ которомъ вы приступаете къ вопросу объ освобожденіи крестьянъ, духѣ истинно-христіанскомъ, соединяющемъ желаніе добра и справедливости въ отношеніи къ бѣднѣйшему сословію съ желаніемъ вознаградить помѣщиковъ за утрату правъ и собственности, утвержденныхъ за ними долговременностью и правительственными указами. Добрая эта молва, радующая всѣхъ истинно-благомыслящихъ людей, подтверждается, какъ мнѣ кажется, именами многихъ вами избранныхъ сотрудниковъ, а можетъ быть еще болѣе именами сильныхъ враговъ,

которые (если вѣрить слухамъ и внѣшнимъ признакамъ) ополчились на васъ. Поэтому смѣлость обращенія къ вамъ сопровождается нѣкоторою надеждою на сочувствіе съ вашей стороны.

Первыя извѣстія (на сколько достовѣрныя, не знаю) о тѣхъ средствахъ, которыми вы думали разрѣшить свою задачу, вполнѣ подтверждали общую молву. Говорили, что вы намѣрены отстранить всякое переходное состояніе, всегда сопровождаемое шаткостью и, такъ сказать, неувѣренностью закона въ самомъ себѣ, слѣдовательно и нѣкоторымъ недовѣріемъ и неуваженіемъ народа къ нему. Говорили, что вы намѣрены прямо, при объявленіи свободы народу, объявить его полноправство и прямыя отношенія къ государству, безъ всякой утѣснительной подчиненности другому сословію, и отдать ему въ неотъемлемую собственность, на правѣ общинномъ, часть той полевой земли, на которую въ продолженіе двухъ вѣковъ лился его кровавый потъ. За эту часть земли, отходящей отъ дворянскихъ вотчинъ, дворянство (какъ говорили) должно было получить умѣренное вознагражденіе отъ казны, а казна должна была, по срокамъ, въ теченіе извѣстнаго числа годовъ, получить уплату отъ собственниковъ—крестьянскихъ міровъ.

Слухъ о такомъ простомъ, справедливомъ, прекрасномъ разрѣшеніи вопроса былъ принятъ съ общимъ одобреніемъ. Люди благонамѣренные, любящіе отечество и уважающіе нравственный законъ Христіанства, радовались прекрасной будущности Русской земли; радовались закону, удовлетворяющему всѣмъ требованіямъ правды и человѣколюбія, во сколько такое удовлетвореніе возможно для обществъ, возросшихъ на случайностяхъ исторической жизни; радовались тому, что государство получало твердое и, можно сказать, святое основаніе въ истинно-человѣческомъ устроеніи сельскаго сословія, свободнаго собственника и облеченнаго въ полноту гражданскихъ правъ по дѣламъ внутренняго суда и внутренней администраціи. Такое нравственное и христіанское основаніе общества, возможное только въ Русской землѣ, становило ее сразу выше всѣхъ другихъ народовъ, предметомъ ихъ зависти и посильнаго подражанія. Такъ думали

лучшіе; но и менѣе просвѣщенные, болѣе себялюбивые или закованные въ старую привычку не отказывали въ своемъ искреннемъ одобреніи. Правда, роптали отчасти на излишнюю умѣренность вознагражденія (желая, разумѣется, неумѣреннаго), но все-таки, понимая, что вопросъ, поднятый такъ сильно, не можетъ уже оставаться безъ разрѣшенія, радовались скорости и простотѣ разрѣшенія; радовались тому, что собственность отходила не безъ вѣрнаго вознагражденія и особенно радовались тому, что полная свобода крестьянъ, единожды надѣленныхъ землею, давала полную свободу самому помѣщику въ распоряженіи всею остальною землею, всѣмъ своимъ досугомъ, всѣми своими способностями, всѣми своими заботами. Онъ лишался господства и его злыхъ радостей; но оно замѣнялось свободою, а не горькимъ рабствомъ вещественныхъ узъ и вещественной зависимости, скрытыхъ подъ именемъ права на обязанности, трудовыя или денежныя. По совѣсти я утверждаю, что радость была общая и во всѣхъ сословіяхъ.

Теперь говорятъ, что этотъ прекрасный и разумный планъ брошенъ по слѣдующимъ причинамъ:

потому что у правительства нѣтъ ни денегъ, чтобы совершить выкупъ единовременный будущей крестьянской собственности, ни кредита, чтобы пополнить денежный недостатокъ;

потому что выкупъ полевыхъ земель у помѣщиковъ по цѣнѣ, не ими самими назначенной, есть нарушеніе права собственности; а требованія отъ крестьянъ уплаты за покупку, которой они, можетъ быть, не желали, есть нарушеніе свободы;

потому, наконецъ, что такой крутой переходъ отъ рабства къ полной свободѣ невозможенъ и долженъ подать поводъ къ безконечнымъ волненіямъ.

Этотъ новый слухъ, повидимому, не лишенъ основанія. Справедливо ли или нѣтъ, что противъ перваго плана вооружились во имя собственности, свободы и спокойствія общественнаго, мы не можемъ знать; но слабость кредита не подлежитъ сомнѣнію, послѣ неудавшихся займовъ; а недостатокъ денегъ, доказанный уже самою попыткою заграниц-

наго займа, еще болѣе доказывается остановкою въ выдачѣ суммъ изъ Ломбарда подъ залогъ имѣній, мѣрою вовсе ненужною и крайне вредною въ такое время, когда заклады имѣній въ общественныя кредитныя учрежденія должны были пользоваться особеннымъ покровительствомъ и поощреніемъ.

И такъ мы новому слуху вѣримъ поневолѣ.

Первый планъ отложенъ. Чѣмъ замѣняется онъ? Форма разрѣшенія неизвѣстна никому и по всей вѣроятности еще не опредѣлена, но смыслъ ея несомнѣненъ.

1) Свобода крестьянъ. За тѣмъ, или устраненіе всѣхъ ихъ правъ или притязаній на полевую землю (объ усадьбахъ отдѣльно и говорить нечего) и допущеніе вольныхъ договоровъ съ помѣщиками, или признаніе ихъ права на полевую землю, права отягченнаго обязанностями въ отношеніи къ тѣмъ же помѣщикамъ.

Первое предположеніе сблизило бы положеніе Русскаго селянина съ положеніемъ заграничнаго и не представляло бы ничего противнаго здравому смыслу, логикѣ и справедливости. За всѣмъ тѣмъ его вовсе допускать нельзя. Я не стану говорить объ общемъ стремленіи всѣхъ народовъ къ распространенію правъ земледѣльцевъ на обработываемую ими землю, о современномъ прогрессѣ и т. д. Всѣ эти общіе взгляды, сколько бы ни было въ нихъ правды, допускаютъ такъ много возраженій и примѣшиваются къ такому множеству мнимыхъ аксіомъ (мыльныхъ пузырей) псевдо-филантропіи, что на нихъ основываться не слѣдуетъ въ такихъ вопросахъ, которые могутъ легко разрѣшаться на основаніи положительныхъ данныхъ. У насъ въ теперешнемъ случаѣ есть данная весьма положительная, именно: глубокое и ничѣмъ неотразимое убѣжденіе всѣхъ крестьянъ въ своихъ правахъ на нѣкоторую часть земли тѣхъ дачь, на которыхъ они живутъ. Это вѣковое, исконное убѣжденіе, подтвержденное всѣми законами правительства (старавшагося, въ продолженіе многихъ вѣковъ, точно опредѣлить взаимныя права помѣщиковъ и крестьянъ) не можетъ быть искоренено. Уничтоженіе этихъ крестьянскихъ правъ на землю будетъ въ глазахъ крестьянъ похищеніемъ со стороны помѣщиковъ и измѣною со стороны правительства, отъ котора-

го они всегда ждали и теперь ждутъ защиты и обороны. Усиленная ненависть къ дворянскому сословію, съ которымъ они только съ прошлаго года начали мириться, ненависть къ правительству, которому они всегда служили и служатъ самою твердою опорою, наконецъ рѣзня въ близкомъ или по крайней мѣрѣ недалекомъ будущемъ,—вотъ несомнѣнный исходъ обращенія крестьянъ въ безземельныхъ работниковъ! Я упомянулъ о такомъ разрѣшеніи крестьянскаго вопроса потому, что есть на Святой Руси не мало людей, ослѣпленныхъ себялюбіемъ и завознымъ просвѣщеніемъ, которые вѣрятъ въ него и желаютъ его; съ своей стороны я убѣжденъ, что правительство никогда не допуститъ такого разрѣшенія, не ради страха, но ради чувства правды и стремленія къ добру и счастью народному.

Перехожу къ единственно-возможному разрѣшенію вопроса, при устраненіи обязательнаго выкупа казною.

2) Признаніе права крестьянъ на владѣніе частью полевой земли, права, отягченнаго какою нибудь обязанностью трудовою или денежною въ отношеніи къ помѣщику. Какая бы ни была форма этихъ обязанностей, общій юридическій характеръ ихъ будетъ слѣдующій: договоръ между двумя свободными лицами (помѣщикомъ и крестьянскимъ міромъ) заключенный безъ ихъ согласія третьимъ лицомъ, правительствомъ. Одного такого опредѣленія достаточно, чтобы оцѣнить всю нравственную несообразность закона, основаннаго на такихъ началахъ, а между тѣмъ это опредѣленіе есть единственно-возможное. Имъ уже была осуждена инвентарная система Юго-западныхъ губерній въ самое время ея учрежденія, и мы знаемъ, что практика доказала справедливость осужденія: и крестьяне, и помѣщики только объ одномъ и думаютъ, какъ бы изъ договора выскочить, а покуда это еще невозможно, какъ бы его не исполнять. Распространеніе такого начала на всю Россію служило бы къ великой славѣ юриста Димитрія Гавриловича Бибикова, но никогда не перешло бы въ общее убѣжденіе тѣхъ сословій, которыхъ права слѣдовало опредѣлить.

Сказавъ нѣсколько словъ о юридическомъ достоинствѣ переходнаго состоянія (ибо я называю его переходнымъ, по-

тому что впереди всѣ предполагаютъ выкупъ), я разсмотрю его возможность и удобство въ дѣйствительномъ приложеніи.

Законъ состоялся, крестьяне свободны, помѣщикъ обязанъ имъ удѣлить часть земли, а они обязаны на него работать или платить ему извѣстную ренту. Очень хорошо. Работать. Что̀ значитъ работать? Кѣмъ и какъ? Долженъ ли тяглецъ непремѣнно *самъ* работать? Вы мнимую свободу обращаете въ самое тяжкое рабство, ибо крестьянинъ лишенъ возможности распоряжаться своими способностями и своимъ временемъ. Или можетъ онъ замѣнить себя плохимъ батракомъ или плюгавымъ мальчишкою? Вы допускаете крайнюю несправедливость въ отношеніи къ помѣщику. Или можетъ крестьянинъ себя замѣнить другимъ только съ согласія помѣщика? Вы допускаете непремѣнно надбавочный и произвольный налогъ. Но вопросъ «кѣмъ?» можетъ быть устраненъ опредѣленіемъ «какъ?» Ибо при достоинствѣ работы, однажды опредѣленномъ, не нужно знать, кѣмъ она будетъ совершаться. Можно ли опредѣлить самую работу? По времени? Прохаживаться по пашнѣ не значитъ пахать. По рабочему уроку? Опредѣлить эти уроки не только для всей Россіи, но даже для одной губерніи невозможно. И кто же можетъ судить о достоинствѣ исполненнаго урока? Какъ глубоко вспахано? Есть ли огрѣхи? Какъ обмолочено? и т. д. На каждую деревушку придется назначить по эксперту, или экспертомъ надобно признать помѣщика съ правомъ суда и казни, т. е. съ крѣпостными правами, или экспертство надобно предоставить міру, который, не участвовавъ въ сдѣланномъ положеніи, не приметъ и по совѣсти не можетъ принять на себя судъ надъ отдѣльными работами и отвѣтственность за нихъ. *Обязательная работа окажется сей часъ невозможною при вольномъ работникѣ.* Она осуждается собственнымъ, неизбѣжнымъ своимъ названіемъ: *вольно-принудительный трудъ.*

Вмѣсто работы положимъ деньги. Сколько? *Непремѣнно гораздо болѣе, чѣмъ слѣдовало бы платить процентовъ съ погашеніемъ при выкупѣ;* иначе помѣщикъ будетъ разоренъ. И такъ плата обязательная за землю будетъ непремѣнно отяготительна крестьянину и все таки неудовлетворительна

для помѣщика; потому что у него, на первый разъ, не будетъ капитала для заведенія первыхъ вольно-наемныхъ работъ. Но чѣмъ же обезпечена уплата этой ренты? Совѣстью крестьянъ? Они не участвовали въ сдѣлкѣ и, слѣдовательно, совѣстью не связаны. Властью помѣщика? Надъ людьми свободными ея нѣтъ, или самая свобода обращается въ слово безъ смысла, раздражающее и неудовлетворяющее надежды. Властью правительственною? По мнѣнію многихъ, недоимки съ казенныхъ крестьянъ не внушаютъ большаго довѣрія къ такому взыску; но я такаго мнѣнія не раздѣляю и твердо убѣжденъ, что всѣ эти недоимки происходятъ отъ дурнаго распредѣленія взаимной отвѣтственности и дурнаго управленія. Изъ этого вовсе не слѣдуетъ однако, чтобы сборъ былъ также легокъ съ бывшихъ помѣщичьихъ крестьянъ: тутъ совсѣмъ иное дѣло. Казенные крестьяне смотрятъ на свою подать, какъ на повинность государственную и понимаютъ, что законы, обезпечивающіе ее, вопервыхъ, могутъ быть строже, и вовторыхъ, будутъ всегда строже исполнены, потому что недоимка отзывается въ карманѣ того самаго правительства, которое имѣетъ власть взыскивать. Имущественныя средства къ взысканію съ міра или съ отдѣльныхъ крестьянъ всегда очень ограничены и легко могутъ быть утаены. Уголовныя же средства могутъ быть употребляемы только въ отношеніи къ обязанностямъ государственнымъ; приложеніе ихъ къ взыскамъ въ пользу частныхъ лицъ почти невозможно и носитъ на себѣ характеръ безнравственности. Очевидно приходится самую поземельную ренту обратить въ налогъ, котораго выручка поступитъ въ пользу помѣщика, чтобы сколько нибудь обезпечить помѣщика; но тогда это тотъ же выкупъ, безъ капитализаціи, слѣд. болѣе тяжелый для крестьянина и болѣе невыгодный для помѣщика, и помѣщикъ никакъ не можетъ быть обремененъ заботою о его сборѣ. Здравый смыслъ не допускаетъ такого неразумнаго соединенія юридическихъ понятій противуположныхъ другъ другу.

Къ этимъ соображеніямъ слѣдуетъ прибавить: 1) вражду сословій, изъ которыхъ одно обложено податью въ пользу другаго; 2) непріязненное отношеніе сословій къ правитель-

ству: ибо помѣщикъ, всегда не вполнѣ удовлетворенный, будетъ считать себя обманутымъ; а крестьянинъ, обложенный налогомъ въ пользу дворянства, будетъ считать себя постоянно ограбленнымъ; 3) безнравственный характеръ налога, соединеннаго съ общинною отвѣтственностью, падающею не на собственность (что было бы разумно), но на невольное пользованіе.

Всѣ эти формы разрѣшенія крестьянскаго вопроса очевидно дурны, отяготительны для крестьянъ, разорительны для помѣщиковъ, сопряжены съ самыми вредными нравственными послѣдствіями, какъ въ смыслѣ отношенія сословій другъ къ другу, такъ и въ смыслѣ отношенія сословій къ самому правительству. Но, по крайней мѣрѣ, устраняютъ ли они тѣ мнимые недостатки, которыми вооружаются противъ выкупа, т. е. сохраняютъ ли они неприкосновенность собственности, и удобнѣе ли онѣ прямаго перехода крестьянъ въ полную свободу отъ всякой зависимости, по ихъ полевому надѣлу?

Рѣшительно нѣтъ. Я сказалъ уже, что плата невольною работою вольныхъ людей невозможна и что плата денежная, по необходимости, принимаетъ характеръ выкупа, только безъ капитализаціи; но сверхъ того я утверждаю (и конечно ни одинъ юристъ въ этомъ со мною не поспоритъ), что нарушеніе правъ собственности одинаково при вынужденной продажѣ и при опредѣленіи того употребленія, которое одно только впредь и будетъ дозволено извѣстному имуществу, опредѣленіи, соединенномъ еще съ опредѣленіемъ высшей дозволяемой выручки (maximum'a). Я желалъ бы знать, какое различіе найдетъ кто нибудь въ двухъ слѣдующихъ формахъ нарушенія собственности: 1) отбираются всѣ наличныя деньги у какаго нибудь сословія, и назначается ему въ годовое полученіе шести-процентная уплата отъ правительства, или 2) оставляются этому сословію наличныя деньги при запрещеніи употреблять ихъ иначе какъ для покупки шести-процентныхъ акцій правительственнаго долга? Иначе: 1) берется домъ безъ моего согласія въ казну, и выплачивается мнѣ за него произвольная капитальная сумма, или 2) домъ остается за мной съ тѣмъ, что наемщики его опредѣляются правительствомъ,

и высшая цифра найма опять таки опредѣляется правительствомъ, и все это разъ навсегда. При такой постановкѣ вопроса (а она совершенно вѣрна) юристу придется только улыбнуться. Очевидно, во всѣхъ этихъ случаяхъ нарушеніе правъ собственности одинаково, и обвиненія, падающія на одну изъ двухъ предполагаемыхъ формъ, падаютъ точно также на другую. Съ своей стороны я знаю, что по историческому ходу вотчиннаго права въ Русской землѣ обвиненіе будетъ одинаково ложно, какую бы форму ни выбрали для разрѣшенія крестьянскаго вопроса (будь она только разумна); но во всякомъ случаѣ я утверждаю, что тѣ, которые во имя правъ собственности, нападаютъ на выкупъ, не могутъ допускать и принудительнаго пользованія съ принудительною, разъ навсегда опредѣленною, рентою.

Наконецъ, удобнѣе ли переходъ отъ крѣпостнаго права къ свободѣ при допущеніи такъ называемаго переходнаго состоянія? Ваше превосходительство, я надѣюсь, простите мнѣ искреннее признаніе. Я не могу безъ невольнаго смѣха вообразить себѣ двухъ слѣдующихъ аксіомъ, хозяйственной и политической: шаткость, неопредѣленность, запутанность всѣхъ отношеній и затрудненіе во всѣхъ оборотахъ составляетъ, въ вещественномъ смыслѣ, хорошій переходъ отъ одного общественнаго порядка, утвержденнаго временемъ и привычкою, къ другому, который опредѣлится закономъ; и вражда, ссоры, неурядицы и безпрестанное неисполненіе обязанности, такъ легко входящія въ привычку, составляютъ, въ нравственномъ смыслѣ, хорошее приготовленіе къ мирному и строгому исполненію законовъ.

Но куда же, наконецъ, должно насъ привести это переходное состояніе? Всѣ говорятъ въ одинъ голосъ: къ выкупу крестьянами полевой собственности. Такъ говорятъ всѣ, но не всѣ искренно. Есть люди, не лишенные житейской мудрости, которые, говоря о переходномъ положеніи и о будущемъ выкупѣ, держатъ про себя надежду на исходъ совершенно иной. Признать бы только землю неотъемлемою собственностью помѣщика безъ немедленнаго выкупа, а съ какою бы то ни было обязательною годовою платою, и послѣдствія будутъ очень простыя. Рента не будетъ уплачиваться,

помѣщики будутъ безъ дохода; чтобы спасти ихъ и особенно казенныя кредитныя учрежденія отъ разоренія, придется допустить право сгонять неплательщиковъ съ земель; а такъ какъ съ убавкою тяглецовъ міры будутъ отказываться отъ владѣнія тягловыми участками послѣ выбылыхъ, а землѣ пустовать нельзя, то дозволены будутъ вольное распоряженіе землею и вольные договоры съ отдѣльными лицами, при сохраненіи полныхъ правъ собственности за помѣщиками и при совершенномъ устраненіи всѣхъ правъ и притязаній крестьянскихъ. Расчетъ не дуренъ, и предполагаемый исходъ дѣла очень вѣроятенъ: ибо, при странныхъ и въ юридическомъ отношеніи крайне запутанныхъ началахъ, допускаемыхъ во время переходнаго положенія, неисправностей будетъ дѣйствительно много, взыскъ недоимокъ очень неудовлетворителенъ, вѣра правительства въ состоятельность крестьянъ очень слаба, и слѣдовательно охота употребить огромную сумму на выкупъ, безъ увѣренности въ срочной уплатѣ процентовъ, можетъ пропасть даже у самыхъ либеральныхъ дѣятелей, и легкость разрѣшенія вопроса посредствомъ простой передачи земель въ безусловное распоряженіе помѣщиковъ можетъ соблазнить почти всѣхъ.

Такой исходъ, совершенно обездоливающій крестьянъ, уничтожающій всѣ истинно-добрые плоды преобразованія, начатаго правительствомъ, но за то вполнѣ удовлетворяющій желанію самыхъ себялюбивыхъ помѣщиковъ, есть истинная цѣль, къ которой многіе стремятся посредствомъ переходнаго состоянія и выкупа обѣщаемаго, но которому никогда, по ихъ мнѣнію, не придется осуществиться. Я долженъ былъ упомянуть объ этихъ надеждахъ для того, чтобы указать на одну изъ предстоящихъ опасностей, ибо исполненіе такихъ надеждъ было бы, какъ я уже сказалъ, гибелью Россіи; но теперь возвращаюсь къ людямъ искренно желающимъ выкупа, но предпочитающимъ выкупъ, основанный на добровольныхъ соглашеніяхъ и постепенный, выкупу одновременному и основанному на однообразной нормѣ. Дѣйствительно ли такой выкупъ представляетъ какія-нибудь выгоды?

Предполагаются двѣ: бо́льшая справедливость въ оцѣнкѣ, большее удобство въ добывкѣ необходимыхъ для выкупа суммъ.

Первая причина содержитъ въ себѣ долю правды, но гораздо менѣе, чѣмъ можно бы было предполагать при поверхностномъ сужденіи. Торгующіяся стороны, помѣщикъ и крестьяне, обѣ свободныя, по словамъ закона, будутъ находиться дѣйствительно, все время торга, въ отношеніяхъ взаимнаго рабства: ибо ихъ связываетъ одинаково тяжелая цѣпь извнѣ наложенныхъ обязанностей, выдуманныхъ для переходнаго времени. Рѣшать вопросъ о цѣнѣ будетъ не оцѣнка разумная и справедливая самой земли, но бо́льшая или меньшая твердость торгующихся, хорошее или дурное отношеніе къ власти, взыскивающей крестьянскія повинности, примѣръ сосѣдей, страхъ и т. д. Безспорно будутъ многіе случаи, въ которыхъ добровольное согласіе поставитъ цѣну болѣе справедливую, чѣмъ та общая норма, которая назначена бы была правительствомъ; но можно сказать утвердительно, что при такомъ торгѣ, гдѣ почти все будетъ зависѣть отъ случайностей, неразумно-опредѣленныя цѣны (хотя бы и ограниченныя какимъ-нибудь предѣломъ maximum'а) чаще будутъ встрѣчаться, чѣмъ разумныя, и что общая норма, назначенная правительствомъ, скорѣе будетъ приближаться къ правдѣ, чѣмъ мнимо-добровольный торгъ. При взаимно-отяготительныхъ обязанностяхъ, вольное соглашеніе будетъ все въ выгоду сильнѣйшихъ, которые и безъ того всегда въ барышахъ, а опредѣленная норма будетъ спасеніемъ для слабыхъ, которые особенно и нуждаются въ покровительствѣ.

И такъ со стороны справедливости нѣтъ никакой выгоды откладывать выкупъ и основывать его на добровольномъ соглашеніи. Есть ли выгода въ отношеніи финансовомъ?

Тутъ выгода можетъ быть разсмотрѣна съ двухъ сторонъ: болѣе дешевая оцѣнка и менѣе ускоренное требованіе капитала. Первой вовсе ожидать нельзя, а съ нѣкоторою достовѣрностью можно предполагать противное, именно болѣе высокую оцѣнку, по слѣдующей причинѣ. При постановленіи правила для выкупа, правительство, выплачивающее капитальную сумму, должно, разумѣется, ограждать себя назначеніемъ высшей дозволяемой оцѣнки. Эта высшая оцѣнка непремѣнно будетъ выше средней нормальной цѣны. Помѣщикъ будетъ стараться удержать за собою maximum; крестьяне, либо

изъ нетерпѣнія, чтобы получить собственность и выдти изъ стѣснительныхъ предѣловъ усадьбы и выгона, либо въ надеждѣ на привычную неисправность, усиленную во время переходнаго времени, либо въ надеждѣ на будущія разсрочки и льготы въ уплатахъ, будутъ очень часто соглашаться на этотъ maximum, обременяя казну выдачею огромнаго капитала. Выгоды казны будутъ непремѣнно весьма плохо охраняемы и постоянно приносимы въ жертву: потому что помѣщикъ, при полученіи высшей оцѣнки, видитъ явную и огромную выгоду, скажемъ 20 р. или 30 р. на душу, и даже болѣе; крестьянинъ же видитъ только въ отдаленіи ежегодное, повидимому незначительное, увеличеніе уплаты отъ одного до полутора рубля. И такъ, по всѣмъ вѣроятностямъ, общая необходимая для выкупа сумма увеличится и, можетъ быть, въ весьма значительныхъ размѣрахъ. Мѣра, которой цѣлью считаютъ уменьшеніе финансоваго затрудненія, усилитъ его.

Но по крайней мѣрѣ медленность всего оборота покроетъ эту невыгоду и дастъ правительству возможность выплачивать капиталъ при болѣе выгодныхъ условіяхъ? Кажется, и это предположеніе вовсе произвольно. Выкупъ единовременный вовсе еще не значитъ — совершаемый въ одинъ день. Онъ можетъ производиться послѣдовательно, по губерніямъ, по разрядамъ имѣній, по количеству долга кредитныхъ учрежденій и т. д., и такая разсрочка также не требуетъ переходнаго положенія. Терпѣніе народа несомнѣнно, какъ скоро народъ увидитъ дѣйствительный приступъ къ дѣлу; а что терпѣлось полтораста лѣтъ, можетъ еще безъ большой бѣды идти года на три, на четыре, постоянно стѣсняясь въ объемѣ. Финансовой выгоды въ выкупѣ по соглашенію я не вижу никакой; невыгода же огромная заключается въ томъ, что такой выкупъ, не имѣя никакого правильнаго распредѣленія, будетъ всегда грозить требованіемъ въ огромныхъ размѣрахъ, на которое финансы государственные не приготовились, и постоянно будетъ представлять какой-то характеръ денежныхъ и общественныхъ кризисовъ, тогда какъ правильность жизни экономической и государственной состоитъ по преимуществу въ томъ, чтобы нынѣшній день всегда зналъ требованія зав-

тряшняго и былъ готовъ удовлетворить имъ безъ торопливости и натяжки общественныхъ силъ.

И такъ проектъ, допускающій выкупъ только по соглашенію, не представляетъ никакихъ выгодъ въ финансовомъ отношеніи, а напротивъ того можетъ увеличить и непремѣнно усложнить финансовое затрудненіе, замѣняя правильную и срочную уплату капитала неправильными, безвременными и всегда нѣсколько-неожиданными требованіями, въ крайне-неровныхъ размѣрахъ. Но даже предположивъ, при такой формѣ выкупа, какія нибудь выгоды (которыхъ впрочемъ предполагать нѣтъ никакой причины), я смѣю утверждать, что и тогда его должно устранить и предпочесть ему выкупъ обязательный по общей нормальной цѣнѣ. Всякій кто сколько-нибудь занимается самъ своими дѣлами и оборотами; всякій, кто покупаетъ или продаетъ что нибудь, хоть бы на рынкѣ, знаетъ, что во время торга являются всегда два врага, продавецъ и покупщикъ: одинъ негодуетъ за слишкомъ низкое предложеніе, а другой за слишкомъ высокое требованіе, и это чувство вражды, неизбѣжное даже при самомъ лучшемъ настройствѣ мысли и при торгѣ совершенно-свободномъ, будетъ въ продолженіи нѣсколькихъ лѣтъ чувствомъ цѣлыхъ двухъ сословій, уже издавна недружелюбныхъ другъ къ другу, а теперь поставленныхъ другъ противъ друга въ прямой противуположности всѣхъ своихъ интересовъ. Вражда, возбужденная торгомъ, переживетъ его и передастся, какъ злое наслѣдство, будущимъ поколѣніямъ. Мягкость и уступчивость или равнодушіе къ своимъ выгодамъ одного помѣщика сдѣлается часто началомъ раздора для цѣлой округи, представляя всѣхъ другихъ въ видѣ жадныхъ корыстолюбцевъ (не смотря на ихъ право и даже прямодушіе), и горькое сѣмя вражды будетъ плодиться столько же отъ добра, сколько и отъ зла. Я говорилъ, что скрытое чувство вражды сопровождаетъ всякій торгъ, даже самый свободный; но прибавлю, что онъ безконечно сильнѣе и ядовитѣе тамъ, гдѣ отношенія торгующихся несвободны и гдѣ каждая сторона имѣетъ право оподозривать другую въ злоупотребленіи ихъ взаимнаго положенія. И такъ, выкупъ по свободному договору, безвыгодный по всѣмъ экономическимъ

соображеніямъ, будетъ, въ смыслѣ государственномъ, общественномъ и нравственномъ, величайшею ошибкою, богатою самыми гибельными послѣдствіями.

Я надѣюсь, что я оцѣнилъ совершенно безпристрастно и безъ всякаго преувеличенія неизбѣжные недостатки того пути, который, если вѣрить слухамъ, пользуется одобреніемъ многихъ изъ членовъ, и едва ли не большинства комитетовъ. Если в. п. признаете безпристрастіе этой оцѣнки, вы согласитесь и съ моимъ выводомъ. Одновременный, однообразный и обязательный выкупъ есть единственное разумное разрѣшеніе всей задачи.

Противъ него только и есть одно возраженіе: нѣтъ у правительства ни денегъ, ни кредита.

Признаю кажущуюся силу этого возраженія; но вопервыхъ утверждаю, что оно точно также сильно и противъ выкупа по соглашенію, а вовторыхъ, что его сила есть чистый призракъ, исчезающій при серьезномъ разборѣ.

Прежде вопроса,—какъ уплатить сумму, долженъ быть поставленъ вопросъ: «какая сумма»? Для опредѣленія самой суммы, требуемой на выкупъ, удобнѣе и справедливѣе всего считаю я то раздѣленіе Россіи, которое принято въ нашихъ кредитныхъ учрежденіяхъ. Повидимому, различіе, допускаемое ими въ отношеніи цѣнности имѣній, слишкомъ мало и не соотвѣтствуетъ нисколько различіямъ въ достоинствѣ почвы; но въ предстоящемъ случаѣ такое сужденіе было бы несправедливо. Такъ какъ земля, поступающая въ надѣлъ крестьянъ, должна быть ближайшая къ селеніямъ, то слѣдуетъ цѣнить не землю дачи вообще, а только подсельную, и мы увидимъ, что различіе цѣнностей въ разныхъ мѣстахъ дѣйствительно весьма незначительно.

Причина тому очень проста: въ благодатномъ черноземѣ Новороссійскаго края десятины подлѣ самой деревни представляютъ только образчикъ дачи; а въ песчаномъ поглинкѣ Вологодской или Новгородской губерній онѣ суть произведеніе дачи, которой соки сосредоточены къ деревнямъ, трудомъ человѣка. Это самое обстоятельство служитъ отвѣтомъ противъ тѣхъ, которые увѣряютъ, что, отдавая подсельную землю крестьянамъ, помѣщикъ лишается единственной годной части

своего имущества и слѣдовательно всего имущества. Напротивъ того, именно на Сѣверѣ подсельная часть дачь находится въ прямой зависимости отъ цѣлаго ихъ состава, и крестьянинъ, для поддержанія плодородія на своемъ участкѣ, долженъ постоянно нанимать покосы, отавы и угодія, оставшіяся за помѣщикомъ.

Какую же можно назначить мѣру для крестьянскаго надѣла? Всѣ разсужденія комитетовъ, всѣ толки благомыслящихъ хозяевъ, однимъ словомъ, все практическое знаніе экономическихъ условій въ Россіи приводитъ къ тому заключенію, что душевой надѣлъ двухъ десятинъ, кромѣ усадебъ, будетъ весьма близокъ къ искомому размѣру: его можно смѣло принимать вездѣ, за исключеніемъ краевъ Новороссійскаго и Заволожскаго, гдѣ, по сравнительной малоцѣнности и обилію земель, онъ долженъ быть возвышенъ. Впрочемъ и тутъ едва ли долженъ онъ превышать трехъ-десятинную мѣру: въ этихъ краяхъ цѣна земель растетъ необыкновенно быстро, между тѣмъ какъ измѣненіе ея въ средней Россіи идетъ медленно и можетъ считаться вовсе ничтожнымъ въ сѣверной.

Послѣ мѣры надобно опредѣлить цѣну. Нѣтъ сомнѣнія, что подсельную землю въ лучшихъ частяхъ Россіи нельзя опредѣлять ниже пятидесяти рублей, а въ худшихъ ниже сорока. По этой цѣнѣ слѣдовало бы быть и вознагражденію. Но этаго допускать нельзя. Отчужденіе земли сопровождается освобожденіемъ помѣщика отъ многихъ и весьма отяготительныхъ обязанностей, отъ постройки послѣ пожаровъ, содержанія во время голода, отвѣтственности передъ полиціею и т. д. Капитализуя эту обязанность, получимъ мы, безъ сомнѣнія, цифру не ниже пятой части цѣнности самаго надѣла. Я даже рѣшительно скажу, значительно выше; но признаю справедливымъ уменьшить вычетъ на томъ основаніи, что принятая оцѣнка земли нѣсколько ниже настоящей. Цѣна за вычетомъ будетъ въ лучшихъ земляхъ $2\times(50—10)=80$, въ худшихъ $2\times(40—8)=64$. Прибавляя вознагражденіе за отходящую усадьбу около $^1/_5$ на душу, вознагражденіе въ лучшихъ земляхъ будетъ 88, а въ худшихъ 70 рублей, т. е. почти таже сумма, которая теперь выдается правительствомъ подъ залогъ за имѣнія.

Выдавши ее, казна должна получать уплату отъ крестьянъ погодно, въ видѣ процентовъ съ погашеніемъ, не свыше 5%, т. е. не свыше 4 р. 40 к. въ лучшихъ и 3 р. 50 к. въ худшихъ земляхъ. Никакой прибавки допускать нельзя, подъ предлогомъ расходовъ, необходимыхъ для взиманія этихъ процентовъ; ибо такой расходъ, какъ и всякій другой государственный расходъ, долженъ входить въ общій государственный бюджетъ и покрываться изъ итога всѣхъ доходовъ и налоговъ.

Разумѣется, при такомъ основаніи вознагражденія, должно допускать и исключенія, напр. тѣ деревни, которыхъ цѣнность зависитъ отъ случайнаго положенія, подгородныя при большихъ городахъ, пристани (какъ напр. Лысково или Промзино на Волгѣ и Сурѣ), деревни съ сильнымъ торгомъ (какъ напр. Сергіевское въ Тульской губ.), деревни при большихъ дорогахъ и при шоссе, гдѣ постоялые дворы составляютъ главный доходъ крестьянъ и, можетъ быть, нѣкоторыя другія. Объ нихъ должно вытребовать немедленное полное свѣдѣніе изъ губерній, и тоже самое вознагражденіе должно быть положено уже не за двѣ десятины, а за полторы, за одну, за полдесятины, а въ иныхъ случаяхъ (напр. въ Лысковѣ) можетъ быть просто за усадьбу, принимая уже тамошнихъ крестьянъ за мѣщанъ, что они дѣйствительно и есть.

И такъ вся сумма вознагражденія (за исключеніемъ дворовыхъ, о которыхъ я вовсе не говорю) будетъ около слѣдующей цифры: $11{,}000{,}000 \times \frac{(88\ 70)}{2} = 11{,}000{,}000 \times 79 = 869{,}000{,}000$, или около 850,000,000.

Какъ и отъуда получить такую сумму?

Во-первыхъ, должно признать, что всѣ люди, говорящіе о выкупѣ, хотя бы по соглашенію, уже допускаютъ возможность такого оборота и даже оборота значительно бо́льшаго, какъ я уже сказалъ. Слѣд. противъ суммы возражать нельзя; но говорятъ, что сборъ ея требуетъ довольно продолжительнаго срока и не допускаетъ мысли объ единовременномъ выкупѣ. Это будетъ уже другой вопросъ, который разсмотрю далѣе.

Всю ли сумму слѣдуетъ казнѣ собрать и выплатить? Очевидно, нѣтъ: ибо казеннаго невыплаченнаго долга на дворян-

скихъ имѣніяхъ лежитъ до 450,000,000, и слѣд. казнѣ остается приплатить около 400,000,000 или съ небольшимъ. Сумма крупная, но, мнѣ кажется, вовсе не-недостижимая для Русскаго государства, даже при нецвѣтущемъ положеніи его финансовъ.

Людямъ, слѣдящимъ за ходомъ хозяйственныхъ оборотовъ въ Россіи, извѣстны обороты, безпрестанно совершаемые въ большомъ видѣ самими крестьянами, и въ томъ числѣ частые примѣры выкуповъ какъ личныхъ, такъ и цѣлыми деревнями. Многіе частные выкупы такъ значительны, что цѣлая деревня съ ея нормальнымъ надѣломъ могла бы быть освобождена за ту сумму, которую получаетъ иногда помѣщикъ съ одной какой нибудь семьи. Такіе примѣры не рѣдкость, и какъ бы мы ни судили о такихъ поступкахъ помѣщиковъ (которые я лично считаю злоупотребленіемъ), они могутъ и должны служить для насъ поученіемъ. Та семья, которая вноситъ за себя десять тысячъ рублей серебромъ, могла бы выкупить всю свою деревню; при этомъ она точно такъ же получила бы свободу и сверхъ того получила бы по срокамъ, съ своихъ односельчанъ, большую часть затраченныхъ ею денегъ; нѣтъ причины думать, чтобы она отказалась отъ такого выгоднаго оборота. Цѣлыя деревни предлагаютъ или вносятъ за себя единовременно суммы несравненно значительнѣе той, которая требовалась бы по оцѣнкѣ нормальнаго надѣла. Такъ мнѣ извѣстно, что въ Вологодской губерніи цѣлая деревня предлагала помѣщику по полутораста р. за душу чистыми деньгами, соглашаясь при этомъ принять на себя долгъ Опекунскаго Совѣта; точно также я могу указать на деревню въ Костромской губ., которая взнесла за себя по триста десяти рублей за душу и изъ благодарности подарила бывшей помѣщицѣ щегольскую двумѣстную карету съ парою сѣрыхъ рысаковъ. Такіе примѣры конечно гораздо обыкновеннѣе на Сѣверѣ, но они встрѣтятся во многихъ частяхъ и средней Россіи. Скажутъ мнѣ, что эти деревни выкупаются со всею землею; это справедливо, но вовсе не составляетъ возраженія: ибо вопросъ состоитъ только въ томъ, найдутся ли у крестьянъ деньги для своего освобожденія. Взнести по 70 или 88 рублей за душу, получить за это сверхъ свободы

усадьбу и двухъ-десятинный надѣлъ и уже не носитъ на себѣ никакой подати, кромѣ общихъ подушныхъ и земскихъ сборовъ, на это найдется множество охотниковъ и множество деревень, которыя этотъ взносъ сдѣлаютъ весьма легко. Я утверждаю (и думаю, что всякій знающій бытъ крестьянскій согласится со мною), что дозволеніе такаго взноса убавитъ требуемый отъ правительства расходъ, не менѣе какъ на пятьдесятъ милліоновъ. Это должно бы быть первою мѣрою: за успѣхъ ея можно отвѣчать.—Затѣмъ останется около 350 милліоновъ, которыхъ слѣдуетъ добыть. Русское правительство владѣетъ множествомъ земель, лѣсовъ, заводовъ, и всѣ эти владѣнія, которыя были бы и должны быть источникомъ богатства для страны, не приносятъ почти никакого дохода, между тѣмъ какъ они представляютъ огромный капиталъ. Пусть исполнится хоть теперь и для разрѣшенія такой важной государственной задачи то, чего давно уже требовало разумное хозяйство; пусть продастся для пользы общей то, что теперь существуетъ только для частной пользы чиновническаго міра, и нѣтъ сомнѣнія, что выручка будетъ огромная.

Начнемъ съ горныхъ заводовъ. Было время, когда смѣло можно было допустить всѣхъ иностранцевъ къ ихъ покупкѣ, въ полной увѣренности, что огромный капиталъ, затраченный въ пріобрѣтеніи и разработкѣ завода, не станетъ высылать своихъ процентовъ въ отечество покупщика, а перетянетъ его самаго въ Россію, новаго и полезнаго дѣятеля, обогащающаго ее своими трудами, знаніями и искреннею привязанностію; но теперь не то. Предпріятія и пріобрѣтенія въ большомъ размѣрѣ совершаются почти постоянно компаніями, а компанія не натурализируется. Покупка всѣхъ казенныхъ горныхъ заводовъ не можетъ быть дозволена всѣмъ иностранцамъ безусловно. Съ другой стороны, наше горнозаводское производство нуждается отчасти въ капиталахъ, но болѣе всего въ предпріимчивости и знаніи дѣла. Эта нужда такъ велика и, скажу болѣе, такъ настоятельна при теперешнемъ соперничествѣ народовъ въ области промышленности, что, минуя всѣ невыгоды компанейской разработки нашихъ металлическихъ пріисковъ, необходимо допустить безусловно всѣхъ соискателей, изъ какаго бы народа они ни были, къ покупкѣ первыхъ

двухъ или трехъ казенныхъ заводовъ, назначенныхъ въ продажу. Этимъ значительно возвысится ихъ цѣна, что̀ весьма нужно, и Россія пріобрѣтетъ въ дѣлѣ горно-заводскомъ отличныхъ учителей, которымъ подражать станутъ всѣ будущіе и теперешніе владѣльцы такой же собственности. Дальнѣйшая распродажа заводовъ и розсыпей должна оставаться въ пользу Русскихъ покупщиковъ, и иностранные капиталы могутъ быть допущены только личные, а не компанейскіе. Точно тоже правило должно быть, кажется, наблюдаемо и при продажѣ лѣсовъ, пустопорожнихъ дачъ и другихъ оброчныхъ статей. Вся выручка пойдетъ на выкупъ, но по этому самому можно соединить оба оборота въ одинъ. Предложить помѣщикамъ получить вмѣсто денегъ безпроцентный листъ или книгу, представляющую цѣнность отходящей отъ нихъ къ крестьянамъ земли; напр., на тысячу душъ незаложенныхъ книга представляетъ отъ 70,000 до 88,000 р.; въ заложенныхъ, но отчасти выкупленныхъ, туже сумму за вычетомъ остающагося на нихъ долгу. Въ тоже время пустить въ продажу казенныя дачи, лѣсныя, земляныя и пр. съ объявленіемъ, что при покупкѣ только принимаются эти книги (съ приплатою или недоплатою деньгами не болѣе 10%: приплата отъ покупателя, недоплата получается имъ отъ казны). Множество найдется помѣщиковъ, которые предпочтутъ такія книги, немедленно обращаемыя въ недвижимую собственность, чистымъ деньгамъ, по весьма простымъ причинамъ: вопервыхъ, ясно, что такая большая гуртовая продажа пойдетъ по пониженнымъ цѣнамъ; вовторыхъ, купцы желающіе пріобрѣсти казенныя имущества, будутъ скупать у помѣщиковъ эти книги выше ихъ номинальной цѣны.

Весь этотъ оборотъ дастъ казнѣ безъ сомнѣнія до 150 милліоновъ, и при немъ она сама не дѣлаетъ никакого расхода. Но противъ этого можно возразить, что она свою собственность будетъ отчуждать по низкой цѣнѣ. Это правда, и все-таки она будетъ въ огромныхъ барышахъ. Я могъ бы показать многіе случаи, что оброчная статья, проданная казною, даетъ покупщикамъ въ шесть или семь разъ, а въ Симбирскѣ одинъ случай, въ которомъ она дала въ тридцать разъ болѣе, чѣмъ выручалось отъ нея казною. Это

правило общее. Казна, въ замѣнъ собственности, которая не даетъ ей и двухъ процентовъ той цѣны, по которой она пойдетъ (хотя и эта цѣна будетъ низка), получитъ плату съ освобожденныхъ крестьянъ пять процентовъ съ погашеніемъ, и слѣд. сдѣлаетъ самый выгодный оборотъ. Тѣшить себя надеждою, что когда нибудь эти казенныя имущества будутъ давать доходъ близкій къ тому, который они могутъ дать въ частныхъ рукахъ, и слѣд. продаться съ большею выгодою, было бы дѣтскимъ самообольщеніемъ, котораго въ государственныхъ людяхъ я не могу предполагать.

Всѣ эти предварительныя дѣйствія, усиливая обороты, пуская въ ходъ мертво-лежащее богатство и возвышая по преимуществу добывку металловъ въ горныхъ заводахъ и розсыпяхъ, уже подѣйствуютъ благодѣтельно на курсъ и на цѣнность бумажныхъ представителей монеты.

Заемъ для окончательной операціи не представитъ затрудненій. Требуемая цифра будетъ около 200 милл. Есть ли какая нибудь причина бояться такого займа и откладывать его? Процентъ его составитъ, при дурныхъ обстоятельствахъ, десять милліоновъ (по 5%), при хорошихъ восемь милліоновъ (по 4%). Разница годовая два милліона. Предположимъ крайнюю низость курса и скажемъ, что наши пятипроцентныя облигаціи, которыя постоянно были десятью процентами выше альпари, упали на десять процентовъ ниже альпари (я дѣлаю предположеніе вовсе невозможное): и тогда мы находимъ еще разницу только на 10 процентовъ номинальной цѣны или одного милліона процентовъ, всего трехъ милліоновъ лишней платы противъ самыхъ выгодныхъ обстоятельствъ. Такая разница, конечно важная для Баваріи или Саксоніи, не должна и не можетъ ни на минуту останавливать Русское правительство, въ то время какъ оно совершаетъ перемѣну, которая должна быть вещественнымъ и нравственнымъ возрожденіемъ всего государства. Россія не княжество Рейссъ-Греицъ или Рейссъ-Шлейцъ. Ее тремя милліонами не обѣднишь, а при живомъ движеніи впередъ она и не замѣтитъ этой разницы.

Государственная расточительность, какъ и расточительность частная, есть конечно большой порокъ. При ней оказывается

всегда недостатокъ средствъ именно для добраго и полезнаго; но есть минуты, въ которыя излишняя осторожность и бережливость обращаются также во вредъ. Много разстроилось частныхъ имѣній и дѣлъ, много рушилось самыхъ выгодныхъ предпріятій потому только, что своевременно не было сдѣлано необходимаго расхода: незначительный убытокъ, который былъ необходимъ и легко вознаградился бы, разросся въ послѣдствіи и тяжестью своею задавилъ безвременно поскупившагося хозяина. Тоже самое встрѣчается и въ государственномъ хозяйствѣ, и нѣтъ сомнѣнія, что то великое дѣло, котораго рѣшеніе, по преимуществу, поручено в. п—ву, именно принадлежитъ къ разряду тѣхъ, въ которыхъ отсрочка расхода и желаніе избѣжать временнаго убытка могутъ или, лучше сказать, непремѣнно будутъ имѣть самыя гибельныя послѣдствія. Уже и теперь, вслѣдствіе неопредѣленности общественнаго положенія, обороты становятся крайне затруднительными. Невозможность обращать недвижимую собственность въ подвижной денежный капиталъ посредствомъ займа въ кредитныхъ учрежденіяхъ обращаетъ ее въ мертвую хозяйственную залежь и роняетъ ея цѣнность; сомнѣніе на счетъ будущаго увеличиваетъ тяжесть настоящаго; общій застой и сдавленное положеніе оборотовъ подрываютъ частную дѣятельность, только что начинавшую оживляться и вмѣстѣ съ частнымъ кредитомъ и частною производительностью подрываютъ государственный кредитъ. Обстоятельства повидимому теперь невыгодны для займа. Спорить въ этомъ нельзя; но, какъ я уже сказалъ, эту невыгоду можно опредѣлить, и цифра годового убытка очень невысока; но при займѣ, совершенномъ въ скоромъ времени, всѣ обороты оживятся, и кредитъ возвысится, слѣдовательно уже начнется эпоха лучшая и болѣе выгодная въ обще-государственномъ хозяйствѣ. Отложится заемъ: всѣ обороты замедляются, состояніе государственнаго хозяйства становится со дня на день худшимъ, кредитъ падаетъ еще ниже; условія займа становятся тяжелѣ съ каждымъ днемъ; а при выкупѣ, основанномъ на добровольномъ соглашеніи, сумма можетъ быть потребована вся неожиданно и безъ сомнѣнія въ гораздо бо́льшихъ размѣрахъ. Поэтому всякую

отсрочку займа считаю я величайшимъ бѣдствіемъ, котораго нѣкоторыя предвкушенія имѣемъ мы уже теперь отъ остановки пріема имѣній подъ залогъ въ кредитныхъ учрежденіяхъ.

Я описалъ весь денежный оборотъ, необходимый для обязательнаго выкупа. Если в. п-во допустите его возможность, я думаю, что вы допустите также превосходство его передъ всѣми другими путями. За тѣмъ послѣдовательность мѣръ, которыми дѣло приведется къ концу, указывается уже послѣдовательностью самаго оборота.

1) Объявить весь планъ выкупа; сказать, что Государь, переговоривъ съ своимъ дворянствомъ, получилъ отъ него согласіе на освобожденіе крестьянъ съ такимъ-то надѣломъ земли въ полную собственность деревенскихъ міровъ, за что дворянство получаетъ отъ крестьянскихъ міровъ такое-то вознагражденіе; но что, такъ какъ у крестьянъ на такую покупку рѣдко могутъ найтись наличныя деньги, правительство взноситъ само это вознагражденіе, получая уплату отъ крестьянъ погодно. Этотъ выкупъ будетъ конченъ въ четыре года, потому что государственной казнѣ слишкомъ отяготительно бы было совершить его въ одинъ годъ. Взносъ будетъ совершаться поочередно въ четырехъ полосахъ Россіи. (При этомъ раздѣлѣ Заволжье и Новороссійская область должны быть въ послѣдней полосѣ, потому что они нуждаются въ рукахъ и слѣдовательно могутъ быть только тогда переведены на новое положеніе безъ раззоренія помѣщиковъ, когда уже будетъ къ нимъ свободный приливъ рабочей силы).

2) Объявить, что всякая деревня, которая сполна взнесетъ за себя выкупъ, въ какой бы ни было мѣстности, получаетъ немедля свободу и слѣдующій ей надѣлъ земли, уже не платя ничего кромѣ общихъ податей и повинностей. Выкупъ взносится помѣщику черезъ правительство.

3) Деревня, уже заложенная, взноситъ помѣщику только ту часть капитала, которая уже имъ уплачена въ кредитномъ учрежденіи и пополнительную сумму до 70 или 88 р. и продолжаетъ выплачивать долгъ въ кредитное учрежденіе черезъ правительство; но процентъ съ погашеніемъ не долженъ превышать 5%. Для этого должны быть уже готовы таблицы перечисленія.

4) Всякое имѣніе, на которомъ въ кредитномъ учрежденіи насчитывается долга (накопившагося отсрочками и льготами) столько же или болѣе, чѣмъ слѣдуетъ за надѣлъ крестьянскій, объявляется немедля свободнымъ съ нормальнымъ надѣломъ, и выплачиваетъ уже долгъ прямо правительству по 5% съ погашеніемъ.

5) Срокъ, разумѣется, будетъ длиннѣе теперешняго тридцати-трехъ-лѣтняго. Что останется на имѣніи сверхъ суммы, слѣдующей за крестьянскій надѣлъ, признаётся долгомъ помѣщика и обезпечивается его остальною землею въ тѣхъ же дачахъ. (Эти первоначальныя мѣры освободятъ конечно добрую треть всѣхъ имѣній, особенно на Сѣверѣ посредствомъ выкупа, и на Западѣ посредствомъ отчисленія). Въ тоже время выдаются всѣмъ помѣщикамъ безъ исключенія тѣ книги, о которыхъ я уже говорилъ, съ правомъ платить значущимися въ нихъ свободными суммами за казенныя дачи, которыя поступятъ въ продажу.

6) Въ тоже время начинается продажа казенныхъ дачъ, лѣсовъ, заводовъ и т. д. Уплата допускается только кредитными книгами, по крайней мѣрѣ въ отношеніи къ землямъ и лѣснымъ дачамъ. Если кредитная книга въ 100,000 р., то покупщикъ можетъ идти до 110,000, приплачивая 10,000 (т. е. до 10%) деньгами; если при 100,000-ной книгѣ, онъ купилъ только на 90,000, онъ можетъ отъ казны требовать сдачи деньгами до 10,000 (т. е. до 10%). Если же цѣна купленнаго имъ участка менѣе девяноста тысячъ, то сдачу онъ получитъ только при очередномъ выкупѣ. (Разумѣется, книга уже употребленная сполна на покупку казенной дачи, освобождаетъ немедля крестьянъ, на которыхъ она выдана).

7) Совершаются займы и идетъ полный выкупъ по полосамъ, и такимъ образомъ кончается все дѣло освобожденія. (Разумѣется, что еслибы курсъ нашъ былъ высокъ, то можно совершить заемъ, не выжидая продажи казенныхъ земель и тѣмъ ускорить весь оборотъ).

Затѣмъ считаю долгомъ прибавить, что взысканіе годовой уплаты по совершеннымъ выкупамъ должно быть съ міровъ и производимо съ величайшею строгостью, посредствомъ про-

дажи имущества, скота и т. д., особенно же посредствомъ жеребьеваго рекрутства съ продажею квитанцій не съ аукціона (ибо это унизительно для казны), но по положенной цѣнѣ, съ жеребьевымъ розыгрышемъ между покупщиками. Въ случаѣ крайней неисправности должно допустить выселеніе цѣлыхъ деревень въ Сибирь, съ продажею ихъ земляного надѣла; но такихъ случаевъ почти быть не можетъ. Въ этомъ дѣлѣ неумолимая и повидимому жестокая строгость есть истинное милосердіе.

Теперь остается послѣдній вопросъ: за исключеніемъ имѣній, которыя съ перваго года уже освободятся отчисленіемъ за долгъ кредитныхъ учрежденій или взносомъ отъ крестьянъ и которыя слѣдовательно немедленно освобождаются съ землею, на какомъ положеніи останутся ждущіе выкупа? Тутъ, мнѣ кажется, представляются двѣ формы, изъ которыхъ каждая имѣетъ свои выгоды и свои невыгоды.

1) Крестьяне получаютъ немедленно свободу и пользованіе своимъ надѣломъ; но такъ какъ помѣщики еще не могутъ получить полнаго капитала, то они получаютъ съ крестьянъ черезъ правительство (которое эту уплату само взыскиваетъ и считаетъ ее уже казенною повинностью) шесть процентовъ съ слѣдующаго имъ капитала, т. е. отъ 4 р. 20 до 5 р. 28 съ души. Крестьянамъ объявляется причина, почему они платятъ лишній процентъ и въ тоже время, сверхъ строгихъ мѣръ для взысканія этихъ денегъ, имъ объявляется, что, въ случаѣ ихъ неисправности, казна имъ откажетъ въ ссудѣ, и они останутся безземельниками, а земля, даже усадебная, останется цѣликомъ у помѣщика, который получитъ право ихъ сгонять.

Все, что въ этомъ разрѣшеніи вопроса можетъ казаться отяготительнымъ и чего я вовсе не скрываю, точно съ такою же и еще большею силою падаетъ на всякое переходное положеніе съ денежною платою: я говорю большею, потому что сроки, мною полагаемые, весьма коротки, что дѣло освобожденія начнется немедля, и слѣдовательно крестьянинъ получитъ полное довѣріе къ правительству и понесетъ всякую тяготу съ бо́льшимъ терпѣніемъ, особенно же потому, что на пути, который я предполагаю, онъ пойдетъ какъ человѣкъ

вполнѣ зрящій и понимающій причину того пожертвованія, котораго отъ него правительство требуетъ.

2) Крестьяне до полнаго выкупа, слѣд. въ продолженіи отъ одного года до четырехъ лѣтъ, остаются въ прежнихъ отношеніяхъ къ помѣщику, съ полнымъ сознаніемъ своихъ будущихъ правъ и своей очереди къ выкупу. Какъ деревенскій житель съизмала, я знаю всю гадость крѣпостнаго состоянія и всѣ его дурныя послѣдствія, какъ въ нравственномъ, такъ и въ вещественномъ отношеніи, и нетерпѣливо желаю его прекращенія; но думаю, что сохраненіе крѣпостнаго права на такой короткій, заранѣе опредѣленный и всѣмъ объявленный срокъ представляетъ многія выгоды. Имъ отстраняется все переходное положеніе съ его шаткими и измѣнчивыми учрежденіями, устраняется неизбѣжное столкновеніе правъ и обязанностей, которыхъ нельзя вполнѣ опредѣлить, устраняется необходимость взыскивать лишній процентъ во имя правительственной бѣдности, а болѣе всего устраняется неизбѣжная строгость Драконовскихъ законоположеній, необходимыхъ для обезпеченія шести-процентнаго взноса помѣщику. При этомъ предоставляется бо́льшій просторъ времени для отдѣленія крестьянскаго надѣла. Дурныя же стороны крѣпостнаго состоянія, конечно не вполнѣ отвратимыя, но къ несчастію уже сжившіяся съ народною привычкою, не будутъ уже такъ тяжело ложиться на жизнь и духъ крестьянъ, не только вслѣдствіе опредѣленной и несомнѣнной надежды, но еще болѣе вслѣдствіе настроенія самихъ помѣщиковъ, знающихъ, что они уже теперь заготовляютъ себѣ дурныхъ или хорошихъ сосѣдей.

Тотъ, кто пожилъ въ деревнѣ въ теченіи прошлаго полутора года, знаетъ, какъ взаимныя отношенія крестьянъ и помѣщиковъ измѣнились къ лучшему и какъ много дружелюбія всплыло надъ старою враждою.

Прозорливость в. п-ва, согрѣтая и укрѣпленная добрыми и человѣколюбивыми намѣреніями, рѣшитъ: которая изъ этихъ двухъ формъ выжиданія заслуживаетъ предпочтенія; съ своей же стороны признаюсь въ томъ, что послѣдняя по своей крайней простотѣ и малосложности кажется мнѣ болѣе согласною съ характеромъ и бытомъ Русскихъ поселянъ.

Такъ какъ для меня вопросъ о надѣлѣ и поземельной собственности выше самаго вопроса о личной свободѣ, я вовсе не говорю о дворовыхъ людяхъ, и думаю, что освобожденіе ихъ не представляетъ никакаго затрудненія въ отношеніи къ помѣщикамъ, которые будутъ въ барышахъ, какъ бы отъ нихъ ни отдѣлались. Иной вопросъ: какое мѣсто займутъ они въ государственной организаціи? Но во всякомъ случаѣ онъ касается болѣе городоваго, чѣмъ сельскаго устройства.

Вотъ мысли, которыя я счелъ себя обязаннымъ изложить в. п-ву. Онѣ не подкрѣплены никакою подписью; но какъ ни противенъ такой образъ дѣйствія всѣмъ моимъ привычкамъ и инстинктамъ, я рѣшился на него. Никакаго низкаго побужденія во мнѣ предполагать нельзя въ теперешнемъ случаѣ, а отъ подписи моей никакой не можетъ быть пользы. Имя темное оставляетъ письмо неподписаннымъ; имя извѣстное (если бы таково было мое) можетъ встрѣтить предубѣжденіе. Пусть мысль сама отвѣчаетъ за себя своею дѣльностью, если она основана на разумныхъ началахъ. Одно только позволяю сказать о себѣ. Ни для кого на Русской землѣ теперешній вопросъ не представляетъ болѣе живаго интереса: ибо много и много лѣтъ прежде, чѣмъ онъ былъ возбужденъ офиціально, онъ былъ уже для меня предметомъ заботы и заботы непраздной, а искренней, горячей и дѣятельной, во сколько это зависѣло отъ меня.

Просить васъ взвѣсить безпристрастно мои доводы было бы смѣшно: я глубоко убѣжденъ, что для славы Государя, достойнаго всякой славы за свои истинно-человѣческія стремленія, для чести вашего имени, тѣсно связанной съ успѣшнымъ исходомъ крестьянскаго вопроса, болѣе же всего для блага Россіи и для удовлетворенія требованіямъ христіанскаго человѣколюбія, одинъ только возможенъ путь въ этомъ дѣлѣ, путь обязательнаго выкупа и самыхъ прямыхъ и откровенныхъ отношеній къ народу. Не знаю, найдетъ ли это убѣжденіе сочувствіе въ васъ; но во всякомъ случаѣ я увѣренъ, что вы не оставите безъ вниманія искренно высказанную мысль. Таковъ общій объ васъ голосъ.

Самое письмо мое есть, какъ мнѣ кажется, ясное доказательство моей увѣренности въ этомъ и того глубочайшаго почтенія, съ которымъ имѣю честь быть

Вашъ покорнѣйшій слуга

N. N.

*

Инымъ изъ читателей предложенный въ этомъ письмѣ способъ увольненія крестьянъ изъ крѣпостной зависимости можетъ показаться плодомъ кабинетныхъ размышленій и слѣдствіемъ малаго знакомства съ дѣйствительнымъ сельскимъ нашимъ бытомъ; но, сколько намъ извѣстно, покойный А. С. Хомяковъ, еще задолго до своей кончины (23 Сентября 1860), постоянно хлопоталъ о взаимномъ *добровольномъ соглашеніи* съ собственными крестьянами и о переводѣ ихъ съ барщины на оброкъ (См. выше статью его «О сельскихъ условіяхъ»). Послѣ долговременныхъ усилій удалось ему почти во всѣхъ своихъ деревняхъ—а ихъ было у него немало — достигнуть своей цѣли. Отсюда-то извлекъ онъ заявленное въ напечатанномъ выше письмѣ убѣжденіе о возможности и благотворной необходимости сознательнаго соглашенія между правительствомъ и освобождаемымъ народомъ, для облегченія затрудненій переходнаго времени отъ крѣпости къ свободѣ. *П. Б.*

## О статьѣ Чичерина въ Русскомъ Вѣстникѣ *).

Въ двухъ нумерахъ Русскаго Вѣстника была напечатана статья г. Чичерина, весьма замѣчательная во многихъ отношеніяхъ. Авторъ задалъ себѣ главною задачею не только отвѣчать на критику гг. Крылова и Самарина, сколько убѣдить читателя въ томъ, что не только всѣ возраженія этихъ двухъ писателей противъ него, но и вообще всѣ мысли и взгляды Русской Бесѣды вовсе непоняты. На осьмидесяти страницахъ излагаетъ онъ съ необыкновеннымъ успѣхомъ все разнообразіе своего непониманія, такъ что въ этомъ отношеніи не остается читателю никакого сомнѣнія. Напр., г. Крыловъ сказалъ, что строгое право собственности (jus dominii) на одинъ и тотъ же предметъ не можетъ никогда принадлежать двумъ отдѣльнымъ лицамъ. Это аксіома права. Что же? Г. Чичеринъ нашелъ въ Варнкёнигѣ, что вся Франція составляла аллодъ Меровейцевъ, хотя каждый аллодъ частный принадлежалъ своему аллодіальному владѣльцу, какъ полная собственность. «И такъ», говоритъ нашъ юристъ: «вотъ полное право собственности у двухъ лицъ на одинъ и тотъ же предметъ». Король не имѣлъ права собственности на людей, т. е. на самихъ Франковъ, и даже не только не могъ ими располагать по своему произволу, казнить или лишать собственности безъ суда, но даже и службу могъ требовать только весьма ограниченную; на вещественное же ихъ имущество онъ вовсе не имѣлъ никакихъ правъ. Гдѣ же тотъ предметъ, на который полное право принадлежало двумъ? Очевидно, что Франція принадлежала Меровейцамъ какъ аллодъ только въ своей совокупности, какъ го-

*) Напечатано въ 29 № „Молвы“ 1857 г. съ подписью: „Т...къ“ (Тулякъ).

сударство и въ смыслѣ неотъемлемаго наслѣдія, а не болѣе; очевидно также, что г. Чичеринъ столько же понимаетъ Нѣмецкихъ писателей, сколько и своихъ Русскихъ возражателей. Г. Крылова можно обвинить тутъ только въ одномъ: зачѣмъ его бывшій слушатель не знаетъ элементарныхъ аксіомъ права? Г. Самарину тоже недурно возражаетъ г. Чичеринъ. Г. Самаринъ въ отношеніи къ разсудочному пониманію различаетъ науки на такія, въ которыхъ данныя доступны одинаково всѣмъ, и на такія, въ которыхъ самыя данныя доступны человѣку только вслѣдствіе особенностей его духовнаго настроенія. Такъ въ одномъ разрядѣ мы видимъ чистую математику, химію и др., а въ другихъ эстетику, этику и пр.; ибо самыя данныя красоты и нравственности доступны не разсудку аналитическому, но всей совокупности духовнаго состава человѣческаго. Исторію приписалъ г. Самаринъ къ послѣднему разряду, и весьма справедливо: ибо въ данныхъ историческихъ простое разсудочное пониманіе уже недостаточно. Возстановленіе текстовъ, пополненіе безконечныхъ пробѣловъ, угадываніе нравственныхъ побужденій, чувство художественнаго напряженія (эмфазиса) въ словѣ, чувство соотношенія между такими проявленіями народной жизни, между которыми нѣтъ, повидимому, прямаго отношенія и т. д., все это возможно только для цѣльнаго разума подъ особеннымъ настроеніемъ. Отъ того-то, какъ сказано въ Р. Бесѣдѣ, извѣстный Прескоттъ и считаетъ возсозданіе исторіи каждаго народа вполнѣ возможнымъ только ему самому. Отношеніе же любви къ пониманію историческому уже давно показали въ ученомъ мірѣ Винкельманъ въ знаніи древняго міра и Вальтеръ-Скоттъ въ знаніи среднихъ вѣковъ. Все это очень ясно. Что же г. Чичеринъ? На нѣсколькихъ страницахъ у него одно: «Да гдѣ же разница? И тутъ данныя, и тамъ данныя; и тутъ выводъ, и тамъ выводъ; выходитъ все одно. Гдѣ же разница?» И опять сызнова тоже, только другими словами. Еще лучше становится г. Чичеринъ, когда пускается въ философію. «Какое выдумали вы разумѣніе цѣлостью духовнаго организма? Вѣдь чтобы себя понять, человѣкъ ставитъ себя какъ объектъ: видите, вотъ уже онъ и развалился надвое; вотъ

уже цѣльное пониманіе и невозможно, и т. д.» Какова милая наивность! Но тутъ ужъ авторъ конечно менѣе виноватъ, чѣмъ въ вопросѣ юридическомъ: это не его спеціальность, не его Fach, и винить некого. И таковы всѣ осемдесять страницъ (кажется, осемдесять). Да неужели только и есть во всѣхъ осьмидесяти страницахъ? спроситъ читатель. Нѣтъ, есть и шутки въ родѣ слѣдующихъ: «Въ безмолвномъ величіи, одѣтые въ тулупы, станемъ проникаться Русскими началами, сочувствіемъ къ старинѣ.... О какая дивная картина мерещится мнѣ уже теперь! Отдаленные Чукчи дѣлаются главными двигателями Русской исторіи, памятники исчезли, Бесѣда торжествуетъ, и въ воображеніи возникаетъ зданіе, передъ которымъ блѣднѣютъ самыя знаменитыя Арабскія сказки....» Почему Чукчи дѣлаются двигателями, почему памятники исчезаютъ, это все тайна шутливаго автора. Вотъ еще другая шутка: «Заглавіе: Русская Бесѣда, Москва, вскорѣ должно замѣниться заглавіемъ: Нѣмецкая Бесѣда, Нюренбергъ». Есть еще и другія такія же. Конечно, авторъ во всей статьѣ показываетъ самое искреннее желаніе быть остроумнымъ, и поэтому мы не въ правѣ строго судить такія, даже крайне слабыя, покушенія на остроуміе; но нельзя не сказать, что его шутки напоминаютъ ту горькую улыбку, извѣстную всѣмъ наблюдавшимъ надъ младенцами, когда бѣдняжки улыбаются, а сами ножками сучатъ: медики приписываютъ это кислотамъ. Таковъ пластическій мотивъ, который г. Чичеринъ разъигрываетъ въ словѣ. Есть еще и другія особенности. Г. Аксаковъ навлекъ на себя, какъ многіе помнятъ, бурю самыхъ злыхъ нападокъ отъ всей критики, Московской и Петербургской, за такія похвалы Гоголю, какими никто его не превозносилъ; а что же г. Чичеринъ? Онъ говоритъ, что «по мнѣнію г. Аксакова, Гоголь былъ пустой, легкомысленный собиратель чужихъ формъ и идей». Эта особенность была бы уже и очень нехороша; но г. Чичеринъ далъ такія многочисленныя доказательства непониманія чужихъ словъ, что мы и это туда же готовы причесть.

Такова статья; а при всемъ томъ она замѣчательна. Главная цѣль ея доказать, что направленіе Русской Бесѣды—

*мистическое.* Это, очевидно, выраженіе не личной мысли г. Чичерина, а цѣлой школы. Искренно поздравляемъ Русскую Бесѣду. Недавно старая барыня просила молодаго ученаго объяснить ей электрическій телеграфъ. Когда дошло до индукціонныхъ токовъ, она прервала его: «Нѣтъ, батюшка, уже это что-то такъ таинственно, что и понять нельзя». Таково рѣшеніе старушекъ: таковъ же и судъ устарѣлыхъ школъ, когда выступаетъ въ свѣтъ новое и свѣжее ученіе. Конечно, эта школа давно доказывала, что она уже вовсе не понимаетъ о чемъ дѣло идетъ—и въ вопросѣ объ общинахъ, и въ вопросѣ о народности, и въ вопросѣ о женщинѣ въ Россіи, и въ вопросѣ о княжескихъ завѣщаніяхъ, и въ вопросѣ о статистикѣ преступленій, или о наказаніяхъ за колдовство (какъ показалъ г. Лешковъ); но еще ей отвѣчали. Теперь же, когда старушка (виноватъ, школа) дошла до опредѣленія, «что это таинственно, это мистицизмъ», мы надѣемся, что Русская Бесѣда съ нею словъ тратить не будетъ, развѣ для исправленія какихъ нибудь ошибокъ въ частныхъ изслѣдованіяхъ.

Есть другія направленія, еще мало высказывающіяся, которыя діаметрально противуположны Русской Бесѣдѣ, но стоятъ далеко выше той школы, о которой мы сейчасъ говорили. Ими слѣдуетъ заняться, и, кажется, нѣкоторыя статьи въ Бесѣдѣ (напр., статья г. Киреевскаго) были обращены противъ нихъ. Эти направленія могутъ быть ложными, но они не совсѣмъ поверхностны. По крайней мѣрѣ они не устарѣли и не замерли. Они дѣйствительно живы: на нихъ нападать слѣдуетъ и стоитъ. А старушкамъ толковать электричество не для чего: для нихъ это мистицизмъ. Вотъ мой совѣтъ.

# О юридическихъ вопросахъ.

ПИСЬМО КЪ ИЗДАТЕЛЮ РУССКОЙ БЕСѢДЫ *)

Много вопросовъ поднято у насъ такихъ, которыхъ рѣшеніе необходимо и должно имѣть великія послѣдствія въ близкомъ или дальнемъ будущемъ. Вопросы затронуты, но затронуто ли общественное мышленіе, которое должно дать отвѣты на нихъ? Слишкомъ еще мало. Такое признаніе могло бы отзываться какою-то грустію; но не думаю, чтобы слѣдовало огорчатѣся тѣми явленіями въ современности, которыя по необходимости вытекаютъ изъ прошедшаго. Не горевать же о томъ, за чѣмъ исторія шла такимъ-то путемъ, а не инымъ! Исторія не для горести, а для урока. Пусть меня обвиняютъ въ исключительной приверженности къ одной мысли; а я и тутъ вижу послѣдствія направленія, по которому идемъ мы уже лѣтъ полтараста. Общество, убѣдившееся въ своей умственной слабости и въ томъ, что ему предстоитъ въ жизни одинъ только трудъ — перенимать то, что̀ выдумано другими, болѣе разумными обществами, отвыкаетъ отъ мысленнаго напряженія и нескоро возвращается къ благородной, но нѣсколько утомительной работѣ мысли. Думать, думать! Да сколько людей отдали бы полсостоянія своего, половину выгодъ своихъ въ жизни за одно: за беззаботное и бездумное пользованіе остальнымъ. А нечего дѣлать! Отъ сладкой привычки надобно отставать. Да вѣдь нельзя же вдругъ отстать отъ такой долгой и соблазнительной привычки. Это-то мы и видимъ въ современномъ. Но успокойтесь! Это ничего, право ничего. Стерпится, слюбится, и чрезъ нѣсколько лѣтъ сами будете дивиться, что начало показалось вамъ такимъ труднымъ. По правдѣ сказать, мнѣ иногда за-

*) Написано въ Ноябрѣ 1857 г. и напечатано въ Р. Бѣсѣдѣ 1858 г. кн. 2-я.

бавно смотрѣть, какъ исторія подшутила надъ нашимъ поколѣніемъ, наложивъ на него обязанность думать, и съ какимъ кислымъ лицомъ вышереченное поколѣніе то покоряется этой обязанности, то отбивается отъ нея всѣми силами, или, лучше сказать, одною силою своею, силою плотной тяжести. Иной изъ насъ смотритъ теперь Ундиною, именно Ундиною, въ то время, какъ она ожидала со страхомъ великаго дара души безсмертной съ отвѣтственностію за свою душу. Разумѣется, я говорю о нашемъ братѣ, деревенскомъ жителѣ: житель столичный не такъ простодушенъ. Онъ такъ искусно притворяется думающимъ, что и самъ подъ-часъ себѣ вѣритъ.

Я сказалъ, что вопросы затронуты, но что общественное мышленіе, которое должно отвѣчать на нихъ, почти вовсе не пробуждено. Есть, однако, на это нѣкоторыя исключенія; есть вопросы, которые уже пробудили довольно живой интересъ. Объ иныхъ это очень извѣстно, и повторять не нужно; но можетъ быть менѣе извѣстно, что вопросъ о судопроизводствѣ письменномъ и говоренномъ возбудилъ также весьма живое сочувствіе въ многочисленномъ кругѣ Русскаго общества. Спасибо тѣмъ, которые заговорили о дѣлѣ, и тѣмъ, которые продолжаютъ вести дѣльный разговоръ.

При всей этой благодарности нельзя не признаться, что статьи, писанныя о судоговореніи, слабы, и крайне слабы. До сихъ поръ вопросъ имѣетъ характеръ чисто-формальный, и вся задача состоитъ, повидимому, только въ одномъ: при которой изъ двухъ формъ, письмѣ или рѣчи, менѣе возможны злоупотребленія? Вопросы о томъ, какъ какое производство дѣйствуетъ на общественную нравственность, на логику законовѣдѣнія и даже законопостроенія, на усиленіе сочувствія къ правдѣ судебной и т. д.,—все это остается вовсе неразсмотрѣннымъ. Доводы съ обѣихъ сторонъ вовсе ничтожны, великій общественный вопросъ дробится на пустяки, напр., кто долженъ быть ученѣе и умнѣе, секретарь или адвокатъ? Что труднѣе—достать хорошаго ли секретаря или хорошаго адвоката, годенъ ли теперешній дѣлецъ въ адвокаты? Что легче составить—хорошій ли письменный докладъ или рѣчь, и т. д.? Все толки дѣтскіе. Но что же дѣлать?

Мы еще не умѣемъ подумать о дѣлѣ серьёзно. Будемъ благодарны покуда и за то, что̀ намъ предлагаютъ. Собственно въ спорѣ еще ничто не уяснилось; но нельзя не замѣтить, что большинство мнѣній или, лучше сказать, общее убѣжденіе клонится къ судоговоренію. Причина тому простая; въ пользу его говоритъ все—и внутреннее чувство, и опытъ другихъ народовъ, и бо́льшая простота формы, и особенно слишкомъ долгій опытъ судебной письменности въ самомъ роскошномъ развитіи. Споръ журнальный еще не рѣшенъ; много пунктовъ остается подъ сомнѣніемъ (чему виноваты сами спорящіе); но одно, по крайней мѣрѣ, допущено и признано всѣми, даже защитниками письменнаго судопроизводства, это — необходимость гласности. Какъ достигнуть ея? Нельзя ли дозволить печатаніе процессовъ съ ихъ рѣшеніями, по желанію и съ отвѣтственностію частныхъ лицъ (тяжущихся или посторонніхъ), и такимъ образомъ получить нѣкоторыя изъ выгодъ гласности? Это дѣло стороннее. Быть можетъ, вамъ извѣстно, любезнѣйшій издатель Р. Б., что я предлагалъ такую мѣру тому двадцать шесть лѣтъ назадъ; но важно не то, какъ достигнется цѣль, а важно то, что она уже поставлена и всѣми признана. Гласность судебная оказывается необходимостію, разумною потребностію нашего времени. Куда же дѣнется наша старая знакомая, источникъ столькихъ выгодъ, кумиръ старыхъ законознахарей (особенный Русскій видъ законовѣдовъ), куда дѣнется она, во всѣхъ отношеніяхъ дорогая, канцелярская тайна? Sic transit gloria mundi. Вотъ уже большой шагъ впередъ.

Что же сказать о самомъ судоговореніи? Если бы я васъ вздумалъ даже увѣрять, что оно мнѣ не нравится, вы не повѣрили бы мнѣ; а общіе наши, злоязычные, знакомые прибавили бы, что и нѣтъ такаго вида говоренія, который бы не пришелся мнѣ по душѣ; и вы были бы правы. Я не стыжусь признаться въ любви къ слову, и по преимуществу къ слову устному: въ немъ сила великая, но за всѣмъ тѣмъ.... какъ бы вамъ это сказать? Вѣдь вопросъ-то, кажется мнѣ, второстепенный: онъ бьетъ зло не въ корень, а по вѣтвямъ. Что судъ говоренный лучше суда письменнаго, что онъ доставляетъ гласность простѣе и полнѣе, что онъ сильнѣе при-

влекаетъ общественное вниманіе и, слѣдовательно, образуетъ самое общество въ смыслѣ гражданственности, что онъ развиваетъ въ несравненно высшей степени логику права и т. д., и т. д.,—это все несомнѣнно; но улучшеніе судебнаго организма въ обществѣ, очевидно, еще не завершается переходомъ отъ письменности къ живой рѣчи. Перемѣна остается еще въ области формальной. Положимъ, что она, какъ я уже сказалъ, воздѣйствуетъ и на область нравственную; все-таки она сама принадлежитъ области низшей, и слѣдовательно, ея воздѣйствіе на высшую область остается и навсегда останется крайне ограниченнымъ. Есть какая-то сухость и мертвящая холодность въ судебной письменности; есть даже въ ея правдѣ что-то отвратительное, отзывающееся неправдою: это такъ. Есть, напротивъ, какая-то живая торжественность въ судѣ говоренномъ; есть какая-то теплая струя человѣческихъ сочувствій въ устной рѣчи адвокатовъ и докладчиковъ: это правда. Но сколько актерства въ торжественности, сколько шума, клокотанія, мыльной пѣны и брызговъ — въ струѣ адвокатскихъ рѣчей! Посмотримъ на земли, гдѣ говорится, а не пишется судъ. Не разорителенъ процессъ? — Часто разорительнѣе, чѣмъ у насъ. Не продолжителенъ?—Сравнительно съ нашими несравненно короче, и это огромная выгода, но которую надобно отнести отчасти къ меньшему числу инстанцій; а за всѣмъ тѣмъ все-таки крайне продолжителенъ. Не возникаетъ ли изъ ничего и не доростаетъ ли до громадныхъ размѣровъ? — Отрицать это можетъ только тотъ, кто вовсе не читаетъ иностранныхъ книгъ о законовѣдѣніи, или даже журналовъ и романовъ? Не обращается ли въ привычку и въ страсть? — Можетъ быть болѣе, чѣмъ у насъ: характеры Пембешей и Пиблъсовъ принадлежатъ Западу, а не Россіи. Не считается ли язвою для бѣдняка? — Посмотрите на всѣ отзывы объ этомъ и не забывайте тѣхъ сотенъ адвокатовъ, дѣльцовъ и судей, которыхъ казнила въ разныя времена народная ненависть почти во всѣхъ странахъ Европы. Теперь не то, что прежде на этотъ счетъ; но это уже дѣйствіе общаго просвѣщенія, а не формальной разницы между говореннымъ и писаннымъ судомъ. И такъ, переходъ изъ одной формы въ другую, высшую, полезенъ или просто

необходимъ; но онъ еще далеко не соотвѣтствуетъ всѣмъ требованіямъ общественной правды.

Поэтому я и не говорю: «то, что хорошо на Западѣ, можетъ быть нехорошо въ Россіи», что От. Записки считаютъ правиломъ грустнымъ, но едва ли основательнымъ. Собственно правило это основательно и ничего особенно грустнаго не заключаетъ, кромѣ грустной необходимости думать, а не перенимать. Отъ роду никто въ Англіи не грустилъ о томъ, что положеніе, годное для Франціи, негодно для Англіи; но дѣло теперь не въ томъ. Я говорю: то, что неудовлетворительно на Западѣ, будетъ еще менѣе удовлетворительно въ Россіи, хотя оно и необходимо, какъ частное измѣненіе судопроизводства.

Въ спорѣ о способахъ веденія суда почти случайно появился другой вопросъ о томъ, кому должны принадлежать хлопоты объ отысканіи и доставленіи документовъ, суду ли, или тяжущемуся? Извѣстно, что рѣшеніе его раздѣляетъ Европейское законодательство на двѣ системы и, слѣдовательно, еще не добыто наукою. Онъ примѣшался теперь къ вопросу о формѣ судопроизводства, какъ частность; но, дѣйствительно, онъ принадлежитъ къ области высшей, къ области нравственной, къ теоріи объ отношеніи общества къ его членамъ и администраціи къ правдѣ. Рѣшеніе вполнѣ удовлетворительное едва ли возможно, по причинѣ самой исторической случайности, лежащей въ основѣ каждаго существующаго общества; но, если не ошибаюсь (ибо не имѣю притязанія знать всю юридическую литературу Европы), самый вопросъ до сихъ поръ разсматривается поверхностно и запутанъ соединеніемъ «тяжущихся» въ одну графу, между тѣмъ какъ въ дѣйствительности ихъ нравственныя отношенія къ суду вовсе неодинаковы. Это различіе можно уже отчасти видѣть изъ понятій, лежащихъ въ основѣ интердикта и земской давности; но оно еще яснѣе выступаетъ изъ простаго пониманія стихіи самой тяжбы. Во всякомъ дѣлѣ (разумѣется, уголовныя сюда вовсе не идутъ) является истецъ и отвѣтчикъ, т. е. требованіе съ одной стороны и отказъ съ другой, или иначе: воля, просящая о нарушеніи чего-то существующаго, и воля, охраняющая уже существующій фактъ.

Одинаковы ли ихъ нравственныя права передъ общественнымъ судомъ? Истецъ выступаетъ какъ зачинщикъ: онъ готовъ къ бою, на который самъ напрашивается; отвѣтчикъ — боецъ невольный и, слѣдовательно, весьма часто неготовый. Еще болѣе: существующее (какое бы ни было его начало) имѣетъ право на общественную защиту, покуда не уличено въ неправдѣ; наконецъ, тотъ, кто проситъ о нарушеніи существующаго, нравственно обязанъ вполнѣ знать всѣ причины, почему онъ этого требуетъ. Онъ дѣйствуетъ по искреннему, хотя бы и ошибочному, *убѣжденію* въ своей правдѣ; а безъ того онъ уже является нарушителемъ чужаго и общаго покоя, лицомъ безнравственнымъ. Всѣ его документы должны быть ему извѣстны и готовы къ предъявленію. Иное дѣло отвѣтчикъ: онъ сохраняетъ существующее (хотя бы со вчерашняго дня, все равно); онъ въ отношеніи къ своему фактическому праву стоитъ въ томъ же положеніи, въ которомъ всякій членъ общества находится въ отношеніи къ правамъ всѣхъ постороннихъ лицъ, — простымъ хранителемъ, но, разумѣется, хранителемъ ближайшимъ. Съ его стороны для нравственной правоты не нужно полнаго знанія или убѣжденія. Ему достаточно *одного сомнѣнія*. Поэтому общество и не имѣетъ права относиться къ нему такъ, какъ къ истцу. Естественную, законную и вполнѣ нравственную неполноту его знаній и приготовленій въ отношеніи къ дѣлу, предлежащему общественному суду, общество должно извинять и пополнять; слѣдовательно, *какимъ бы путемъ ни шелъ истецъ, а отвѣтчикъ, безъ сомнѣнія, имѣетъ право требовать пути слѣдственнаго*. Таковъ нравственный законъ, на который, если не ошибаюсь, мало обратили вниманія. При этомъ о дешевизнѣ или дороговизнѣ, о бо̀льшихъ или меньшихъ удобствахъ, о медленности или скорости въ добывкѣ документовъ толковать нечего: всѣ эти частности будутъ разрѣшаться также частными законодательными мѣрами. Сознавши свою обязанность, общество само должно постараться облегчить себѣ ея исполненіе.

Вотъ нѣсколько соображеній, которыя пришли мнѣ въ голову при чтеніи статей о судоговореніи; но опять скажу, что самая сущность юридическаго вопроса о судѣ и объ

отношеніи общества къ судебной правдѣ еще не тронута. Что̀ значитъ самый судъ (все-таки говорю о гражданскомъ, а не уголовномъ)? Это не иное что, какъ переводъ дѣла изъ спорныхъ въ безспорныя; иначе, это предварительная административная справка. Законный миръ, основанный на неприкосновенности правъ собственности, нарушенъ (положимъ, что безъ злаго умысла): надобно его возстановить. Является дѣло, искъ гражданскій. Дѣло не подлежитъ спору: оно кончается исполнительною властію. Въ этомъ случаѣ оно до того еще близко къ уголовному, что большая часть мѣръ придуманныхъ разными законодательствами для возстановленія законнаго мира, носитъ на себѣ характеръ уголовныхъ наказаній. Таковы отдача въ рабство или кабалу, продажа, нашъ правёжъ (острая пытка), заключеніе въ тюрьму по теперешнему Западному образцу (пытка хроническая или медленная, какъ признано Французами, называющими ее «contrainte par corps»). Но иногда возникаетъ вопросъ: дѣйствительно ли нарушенъ миръ, основанный на правахъ собственности, и какъ? Тутъ является споръ: надобно его чѣмъ-нибудь покончить. Можно дракою (поле, судебный бой), или пыткою (ордаліи), или особаго рода присягою, или даже жеребьемъ. Тутъ примѣшивалась обыкновенно фикція Божескаго вмѣшательства, но главная цѣль была все-таки возстановленіе мира, переводъ дѣла изъ спорныхъ въ безспорныя, послѣ чего начинались опять тѣ административныя мѣры, о которыхъ уже я сказалъ. Слѣдовательно, все предварительное было не инымъ чѣмъ, какъ административною справкою. Грубѣйшія ея формы часто сопровождались и окончательно были замѣнены кроткими и разумными — тяжбою, свидѣтельствомъ, письменными показаніями, адвокатскими рѣчами и докладами, и всѣмъ тѣмъ, что̀ намъ извѣстно подъ именемъ гражданскаго судопроизводства. Кстати замѣчу, что эта новѣйшая кротость, по всѣмъ признакамъ, была и въ глубокой древности, и даже предшествовала по времени болѣе крутымъ мѣрамъ; но дѣло теперь не въ томъ. Споръ, обратившійся снова въ безспорный искъ, поступаетъ опять въ исполнительное вѣдомство съ его полууголовными формами.

Миръ въ обществѣ необходимъ: нельзя терпѣть продолжительнаго спора. Кончайте чѣмъ угодно, хоть дракою, хоть пыткою, хоть жеребьемъ, но кончайте! Слѣдовательно, судъ необходимъ, и весь процессъ имѣетъ его въ виду. Для большаго удобства, для посильнаго удовлетворенія внутреннему требованію правды, которое лежитъ въ человѣческой душѣ, при постоянно возрастающей матеріализаціи обществъ, развивается дѣло кодификацій, большая опредѣлительность законовъ и утвержденіе казенной мѣрки правды. По ней будутъ рѣшаться споры. Требуется не правда, а законность, иначе, законосообразность. Изъ этого возникаетъ несогласіе между правдою внутреннею и правомъ законнымъ, между «équité» и «justice»; но это пустяки. Вѣдь цѣль-то не правда, а судъ, дающій миръ, тишину и благодетельствіе обществу. Дѣйствительно, за отвлеченностію не угонишься. Довольно для общества условной случайности, которую очень легко опредѣлить. Развѣ не все случайно и условно? Вздумай этотъ мальчикъ надѣлать долговъ, хоть съ позволенія опекуна, и они ровно ничего не значатъ. Сегодня ему семнадцать лѣтъ, и къ вечеру онъ можетъ разориться съ согласія попечителя; а если ему стукнуло двадцать одинъ, и за столомъ пили здоровье совершеннолѣтняго, то онъ можетъ все, что за нимъ есть, сбыть за ничто тутъ же, за столомъ, кому угодно, хоть своему бывшему попечителю. Законъ вымѣрилъ по годамъ (виноватъ—по часамъ), его мозговыя способности. И такъ во всемъ.

Говорю ли я это въ насмѣшку? Нисколько. Такая условность необходима: безъ нея миръ обществъ ни существовать, ни возстановляться послѣ нарушенія не можетъ. Самый этотъ миръ есть цѣль; орудіе же его судъ, а суду нужны правила неизмѣнныя.

Кое-гдѣ, кое въ чемъ почувствовали и чувствуютъ нѣкоторую неудовлетворительность: все же человѣку хочется человѣческой правды. Я знаю, что во всѣхъ законодательствахъ являются попытки дать ей иногда притонъ и убѣжище противъ людской неправды и даже, съ позволенія сказать, противъ правды законной. Въ дѣлѣ уголовномъ это очень обыкновенно. Англія имѣетъ своихъ присяжныхъ, ко-

торые, произнося приговоръ надъ человѣкомъ, зарѣзавшимъ другаго на Лондонской улицѣ, могутъ объявить его невиноватымъ въ убійствѣ. (Вы вѣдь знаете, любезный издатель, что этотъ случай былъ дѣйствительно, что зарѣзанный-то укралъ дѣвочку у честнаго фермера и сдѣлалъ изъ нея плясунью, а фермеръ случайно увидѣлъ ее пляшущею на Лондонской улицѣ и узналъ ее въ этомъ униженіи). Америка въ нѣкоторыхъ штатахъ отдаетъ присяжнымъ даже гражданскія дѣла. Въ другихъ мѣстахъ смягчается строгая опредѣлительность гражданскаго закона разными соображеніями, взятыми по большей части изъ области уголовной; есть суды совѣстные для особыхъ случаевъ; но все это исключенія и исключенія рѣдкія. Да иначе и быть не можетъ по сущности и историческому ходу гражданскаго суда: онъ есть орудіе административной справки въ спорномъ искѣ.

Но такова ли должна быть сущность гражданскаго судопроизводства? Мнѣ кажется, что нѣтъ.

Первымъ правиломъ всякаго гражданскаго общества должно быть признаніе человѣческой правды, какъ той цѣли, къ которой оно обязано стремиться. Это признаніе, по необходимости, сопровождается вѣрою въ святость, обязательность и силу правды для всѣхъ членовъ общества. Тутъ и должно искать точки отправленія для гражданскаго судопроизводства. Начинается искъ предъявленіемъ какого бы то ни было нарушеннаго, или неудовлетвореннаго, или отыскиваемаго права. Если искъ безспорный, и право признано всѣми, вопросъ остается въ области административной, и удовлетвореніе истца должно послѣдовать въ самомъ скоромъ времени. Если тотъ, на кого поданъ искъ, признавая его правду, отказываетъ въ удовлетвореніи, или старается замедлить это удовлетвореніе, онъ поступаетъ недобросовѣстно и безспорно подвергается мѣрамъ принужденія и наказанія. Кротость закона въ такомъ случаѣ должна являться не безъ примѣси разумной строгости и не должна дѣлать поблажки виноватому въ ущербъ и стѣсненіе праваго. Но искъ встрѣченъ возраженіемъ. Возраженіе можетъ быть такъ ничтожно, что искъ все-таки остается безспорнымъ. Этотъ вопросъ долженъ разрѣшаться быстро, съ полною гласностью, *специаль-*

*нымъ судомъ*, который ни въ какомъ случаѣ уже не имѣлъ бы права разбирать спорный искъ. Этимъ путемъ уже устранится у насъ значительное число тяжбъ. Такому спеціальному суду нѣтъ никакихъ выгодъ затягивать тяжбу, и напр., когда барыня потребуетъ назадъ свои фортепьяны, данныя на время сосѣдкѣ, онъ не приметъ возраженій, въ родѣ слѣдующаго: «вышереченной барынѣ вѣрить не слѣдуетъ, потому что она поведенія развратнаго», какъ въ той извѣстной тяжбѣ, которая въ продолженіе нѣсколькихъ лѣтъ волновала спокойствіе цѣлаго уѣзда.

Но споръ признанъ разумнымъ. Если есть сомнѣніе, общество уже должно допустить, что самая правда неясна, и, слѣдовательно, неясна по преимуществу для тяжущихся, которыхъ личныя выгоды, по необходимости, ослѣпляютъ болѣе или менѣе. Вопросъ уже предлежитъ объ уясненіи самой правды, дабы она открылась всѣмъ и по преимуществу тѣмъ самимъ, чьи права подали поводъ къ недоразумѣнію. Тутъ исчезаютъ истецъ и отвѣтчикъ: остаются только люди, ищущіе правды. Но личныя страсти, присущія человѣку, затемняютъ ихъ разумъ. Они выбираютъ третей; а третьи—это они же сами, но внѣ вліянія ихъ страстей. Согласіе третей рѣшаетъ всякій вопросъ, не стѣсняясь никакимъ положительнымъ правиломъ законодательства, разумѣется, только въ отношеніи къ самимъ тяжущимся. Дальнѣйшій ходъ и развитіе цѣлой судебной системы не мое дѣло; но таково, по моему мнѣнію, должно быть начало всякаго гражданскаго процесса (за исключеніемъ нѣкоторыхъ, требующихъ спеціальнаго знанія), и нѣтъ сомнѣнія, что едва ли какая-нибудь четвертая часть дѣлъ потребуетъ вмѣшательства общественнаго суда. Сколько тяжбъ основано на недоразумѣніи и даже полномъ незнаніи! Сколько питается и лелѣется личными выгодами дѣльцовъ и адвокатовъ (замѣтьте, что я даже не говорю о судебныхъ злоупотребленіяхъ)! И всѣ эти многолѣтнія растенія поблекнутъ въ своемъ первомъ возрастѣ.

Самая страсть къ тяжбамъ, страсть разорительная и безнравственная, болѣе обыкновенная въ земляхъ судоговоренія, чѣмъ судописанія, исчезнетъ. Есть сила отрезвляющая

въ тихомъ, безформенномъ и безшумномъ посредничествѣ третей, есть въ немъ какое-то невольное пробужденіе совѣсти и чувства правды, есть что-то враждебное страстямъ. Я назвалъ тяжболюбіе страстію безнравственною, но оно все таки для меня понятно съ его лучшей и какъ будто благороднѣйшей стороны. Оно содержитъ въ себѣ какое-то игрецкое или даже боевое начало. Быть можетъ, наблюдатель правовъ замѣтитъ, что страсть къ тяжбамъ особенно свойственна племенамъ воинственнымъ, и что завоевательница Англіи, Нормандія, не даромъ славится своею процессивностью. Есть что-то мужественное въ желаніи не уступать безъ боя. Есть какое-то весьма понятное удовольствіе въ мысли: «а вотъ я имъ вверну штучку, какъ-то они вывернутся», или: «а вотъ я имъ подставлю западню, какъ-то ея минуютъ», и т. д. А для дѣльца развѣ нѣтъ удовольствія, какъ для охотника, когда онъ разбираетъ по слѣдамъ заячьи сметки? А для адвоката развѣ нѣтъ истиннаго наслажденія въ мысли о завтрашнемъ торжествѣ или упорномъ боѣ съ равнымъ противникомъ? «Жена, пойди спать, а я покуда поработаю: завтра-то, завтра я ихъ одолжу!» и начинаетъ нашъ адвокатъ тихую, торжественную декламацію, и движетъ Олимпійскою головою, и разводитъ руками. Это удовольствіе неужели не будетъ понятно всѣмъ, любезный издатель, хоть бы, напримѣръ, нашему общему, милому пріятелю, который, какъ вы, можетъ быть, помните, во время оно, такъ гордо вошелъ въ мою комнату, повторяя извѣстную рѣчь Дюпена: «Je m'incline, messieurs» и пр., и сопровождая ее поясными поклонами? Вотъ тѣ безконечные источники тяжбъ, которые изсякли бы передъ третейскимъ судомъ. Пропалъ бы Питръ Пибльсъ съ третьями. Боевое начало исчезло бы со всѣми «pomp and ceremonies of war», какъ говоритъ Шекспиръ.

Я уже представилъ многія соображенія; къ нимъ можно бы прибавить бо̀льшую доступность третейскаго суда для бѣдныхъ; но это далеко не главныя. Свобода третейскаго суда отъ стѣсненія буквою важнѣе ихъ всѣхъ. Въ немъ начало правды общей, человѣческой, становится непремѣнно на первое мѣсто, а правда временная и условная уже ста-

новится въ отношенія служебныя къ ней. Я когда-то написалъ, что законъ гражданскій есть произведеніе и показаніе *средней нравственной высоты* общества, въ данную эпоху; но начала и возможность большей высоты всегда лежатъ въ самомъ обществѣ и легко достижимы для суда третейскаго, между тѣмъ какъ они недоступны формальнымъ (хотя безспорно судоговоренье даетъ имъ нѣкоторыя права, вовсе невозможныя при судѣ письменномъ). Какъ сохранить, по крайней мѣрѣ отчасти, эту выгоду при дальнѣйшемъ ходѣ тяжбы, неконченной третьями, будетъ другой вопросъ, о которомъ я говорить не буду; но мнѣ кажется, и это соображеніе еще не есть главное и рѣшительное. Первымъ и важнѣйшимъ считаю я слѣдующее: всѣ формы гражданской тяжбы, доселѣ употребляемыя, суть исканія суда; третейскій судъ есть исканіе правды. Въ другихъ сила правды въ судѣ, въ немъ сила суда въ правдѣ. Слѣдовательно, третейскій судъ нравственно выше другихъ, во сколько исканіе правды выше исканія суда.

Не даромъ старая Русь давала ему значительное мѣсто въ законодательствѣ, а еще болѣе, какъ кажется, въ обычаѣ.

Вы видите, что я ставлю соображенія, основанныя на практическихъ выгодахъ и удобствахъ, гораздо ниже соображеній, основанныхъ на отвлеченныхъ началахъ. Въ этомъ многіе, можетъ быть, не согласятся со мною; вы согласитесь. Важно не учрежденіе, какое бы оно ни было, а важно начало, которое имъ вносится въ жизнь, или имъ развивается въ жизни. Важно не то, скоръ, удобенъ и дешевъ ли путь, по которому учрежденіе достигаетъ своей прямой, видимой цѣли (хотя, безъ сомнѣнія, это заслуживаетъ также вниманія); но важно то, куда этотъ путь, достигнувъ своей ближайшей цѣли, ведетъ общество. Всякій путь ведетъ дальше своей цѣли; ибо всякое частное учрежденіе не только разрѣшаетъ какую-нибудь задачу, но непремѣнно ставитъ опять новыя задачи и указываетъ на дальнѣйшій ходъ общественной жизни. Наконецъ, важно то, какъ частное учрежденіе воздѣйствуетъ на всю цѣльность общей нравственности. Повѣрьте, судъ присяжныхъ

(разумѣется Англійскій, а не жалкій его выродокъ, Французскій) имѣлъ на Англійскую исторію такое благодѣтельное вліяніе, котораго еще и не догадались оцѣнить историки. Да, самая вѣра въ голодъ, которымъ вымучивается единогласіе, есть явленіе великаго нравственнаго чутья. Гдѣ нѣтъ личностей (онѣ устранены самымъ правиломъ суда присяжныхъ), тамъ спасающій невиннаго втрое перетерпитъ противъ того, кому хочется казни виноватаго.

Для нашей Россіи эти соображенія по преимуществу важны. Наша такая земля, которая никогда не пристрастится къ такъ называемой практикѣ гражданскихъ учрежденій. Она вѣритъ высшимъ началамъ, она вѣритъ человѣку и его совѣсти; она не вѣритъ и никогда не повѣритъ мудрости человѣческихъ расчетовъ и человѣческихъ постановленій. Отъ того-то и исторія ея представляетъ такую, повидимому, неопредѣленность и часто такое неразумѣніе формъ; а въ тоже время, вслѣдствіе той же причины, отъ начала этой исторіи постоянно слышатся такіе человѣческіе голоса, выражаются такія глубоко-человѣческія мысли и чувства, которыхъ не встрѣчаемъ въ исторіи другихъ, болѣе блестящихъ и, повидимому, болѣе разумныхъ общественныхъ развитій. Для Россіи возможна одна только задача: быть обществомъ, основаннымъ на самыхъ высшихъ нравственныхъ началахъ; или иначе...

Все, что̀ благородно и возвышенно; все, что̀ исполнено любви и сочувствія къ ближнему; все, что̀ основывается на самоотреченіи и самопожертвованіи,—все это заключается въ одномъ словѣ: Христіанство. Для Россіи возможна одна только задача: сдѣлаться самымъ христіанскимъ изъ человѣческихъ обществъ. Отъ этого, къ мелкому, условному, случайному она была и будетъ всегда равнодушною: годно оно,—она прѝметъ; не годно,—поболитъ да перебудетъ, а все-таки къ цѣли пойдетъ. Эта цѣль ею сознана и высказана сначала; она высказывалась всегда, даже въ самыя дикія эпохи ея историческихъ смутъ. Если когда-нибудь позже и переставали ее выражать, внутренній духъ народа никогда не переставалъ ее сознавать. Отъ чего дана намъ такая задача? Можетъ быть, отчасти вслѣдствіе особаго характера нашего

племени; но безъ сомнѣнія отъ того, что намъ, по милости Божіей, дано было Христіанство во всей его чистотѣ, въ его братолюбивой сущности.

Всякій частный вопросъ сводится къ нашей общей задачѣ. Я знаю, что таково убѣжденіе, вслѣдствіе котораго вы начали свое изданіе; таково убѣжденіе, которое собрало около васъ вашихъ сотрудниковъ. Не такъ ли, любезный издатель? Всѣ прочія частныя мнѣнія и убѣжденія, высказанныя и высказываемыя въ Русской Бесѣдѣ, истекаютъ или должны истекать изъ одного — первоначальнаго, главнаго, единственнаго.

Такова причина, почему мы не можемъ удовлетворяться иноземнымъ, почему почти всѣ вопросы жизни и мысли требуютъ у насъ новаго своего рѣшенія, почему мы не можемъ дома прилагать Европейской мѣрки къ своимъ понятіямъ, даже въ вопросахъ второстепенныхъ, каковы, напр., вопросъ о памятникахъ, о веселой благотворительности и т. д. Что хорошо для Француза, Нѣмца, Латыша, Англичанина, то еще для насъ можетъ быть очень плохо. Съ этой точки зрѣнія, кажется, должно смотрѣть и на вопросъ объ усовершенствованіи суда и на другой, именно сельско-хозяйственный вопросъ. Недавно случилось мнѣ провести вечеръ на постояломъ дворѣ въ дружескомъ распиваніи чаю съ чиновницею изъ Тамбова и прасоломъ изъ Воронежа. Чиновница говорила (не безъ гордости), что какіе-то родственники ея теперь за границею, и по этому случаю завязался разговоръ о чужихъ краяхъ и о житьѣ-бытьѣ сельскихъ сословій. Прасолъ, самъ откупившійся крестьянинъ, распрашивалъ и слушалъ съ большимъ вниманіемъ и кончилъ потомъ замѣчаніемъ: «это выходитъ ихнее сиротство». Такъ выразилъ онъ недостатокъ организаціи и участія въ организмѣ общественномъ. Дѣйствительно, таково чувство, отъ котораго мы не можемъ и не должны отрекаться. Селянинъ долженъ быть не только вольнымъ наемщикомъ, выводящимъ плодъ изъ земли другихъ: онъ долженъ быть владѣльцемъ въ общественной собственности. Онъ долженъ быть не только вольнымъ труженикомъ въ вещественной работѣ братій своихъ: онъ долженъ еще быть и честнымъ служи-

телемъ въ духовномъ трудѣ общества по своей мѣрѣ,—въ судѣ и управѣ своей общины. Такимъ образомъ, святая сила слабыхъ ляжетъ нравственною основою непоколебимой силы всего гражданскаго союза и дастъ ему первое мѣсто между всѣми общественными организмами. Не такъ ли?

Задача, издревле намъ опредѣленная, не легка: историческая судьба налагаетъ трудъ по мѣрѣ почести. Путь нашъ долженъ былъ быть тяжелымъ. Легко размноженіе инфузорій и зоофитовъ: болѣзненно рожденіе человѣка. Но отрекаться отъ своей задачи мы не можемъ, потому что такое отреченіе не обошлось бы безъ наказанія. Вздумали бы мы быть самымъ могучимъ, самымъ матеріально-сильнымъ обществомъ? Испробовано. Или самымъ богатымъ, или самымъ грамотнымъ, или даже самымъ умственно-развитымъ обществомъ? Все равно: успѣха бы не было ни въ чемъ. Почему? Тутъ нѣтъ мистицизма, скажу я тѣмъ, которымъ, по нѣкоторой слабости пониманія, всюду мерещется мистицизмъ,—просто потому, что никакая низшая задача не получитъ всенароднаго сознанія и не привлечетъ всенароднаго сочувствія, а безъ того успѣхъ невозможенъ. Нечего дѣлать: Россіи надобно быть или самымъ нравственнымъ, т. е. самымъ христіанскимъ изъ всѣхъ человѣческихъ обществъ, или ничѣмъ; но ей легче вовсе не быть, чѣмъ быть ничѣмъ.

И такъ, всякъ да приложитъ свой частный трудъ къ разрѣшенію общей задачи.—Братолюбія не забывайте.

Прощайте покуда, любезный издатель. До свиданія!

Ноябрь 1857 года.
С. Богучарово.

---

## О скопцахъ.

Само по себѣ общество или ученіе скопческое не можетъ причинять значительнаго вреда, но это общество есть только отдѣленіе (болѣе строгое по своимъ правиламъ, но въ тоже время и согласное по своимъ началамъ) многочисленнаго и богатаго общества Хлыстовщины или Хлыстовъ. Секта Скопцовъ старается обратить въ обязанность каждаго человѣка то, что Хлысты признаютъ только высшимъ развитіемъ духовной жизни и отличительнымъ признакомъ людей, призванныхъ къ власти и правительству духовному. Опасность Скопцовъ заключается въ ихъ связи съ многочисленнымъ и сильнымъ обществомъ Хлыстовъ, которые находятся въ дружескихъ связяхъ со всѣмъ скопищемъ расколовъ безпоповщинскихъ. Хотя Хлысты не обязываются къ оскопленію, и слѣдовательно уничтоженіе Скопцовъ еще, повидимому, не можетъ ихъ значительно ослабить; нѣтъ, кажется, сомнѣнія, что такое уничтоженіе дѣйствительно лишило бы ихъ почти всей силы, ибо оно лишило бы ихъ средоточія.

Скопчество, уменьшая кругъ страстей человѣческихъ, развиваетъ въ большей силѣ страсти уцѣлѣвшія и даетъ имъ какое-то болѣзненно-фанатическое напряженіе. Въ ряду этихъ страстей первое мѣсто занимаетъ корыстолюбіе, и оно же можетъ служить орудіемъ къ противодѣйствію распространяющейся сектѣ. Кажется, полезно было бы положить:

1-е, что каженикъ не подвергается наказанію, ибо онъ жертва заблужденія, а не злонамѣренный преступникъ.

2-е, что каженикъ, добровольно оскопившійся, удаляется отъ общества въ отдаленныя и мало доступныя мѣста, для отстраненія отъ общества, которому онъ уже не принадлежитъ по собственному своему поступку, для прекращенія могущей развиться заразы и даже для исполненія не слишкомъ тяжкихъ, но общеполезныхъ работъ.

3-е, что каженикъ, не добровольно оскопленный, а пострадавшій отъ обмана или насилій, есть человѣкъ сильно пострадавшій лично, но еще, такъ сказать, выкраденный изъ семьи.

Изъ этихъ трехъ положеній слѣдуетъ заключить, что:

1-е, каженикъ добровольный долженъ лишиться всякаго права собственности, и его собственность должна перейти къ ближайшимъ его родственникамъ, если они въ теченіе года объявили объ оскопленіи его (разумѣется, въ томъ случаѣ, если они живутъ вмѣстѣ). Въ случаѣ же необъявленія ими объ оскопленіи, имущество переходитъ къ родственникамъ болѣе отдаленнымъ, если только у таковыхъ нѣтъ въ домѣ скопцовъ. Если же такихъ родственниковъ не найдется до шестой степени родства, имѣніе, какъ выморочное, поступаетъ въ казну города или общины, къ которымъ принадлежалъ добровольный каженикъ. Казна не должна изъявлять никакихъ притязаній на это имущество.

2-е, каженикъ, оскопленный посредствомъ обмана или насилія, получаетъ, въ вознагражденіе за свое несчастіе, все имущество оскопившихъ его или участвовавшихъ въ этомъ преступленіи. Преступники же, сверхъ того, наказываются уголовнымъ закономъ. Если самъ оскопленный не принесъ жалобы, то имущество поступаетъ къ ближайшимъ родственникамъ, принесшимъ жалобу, или общинѣ, къ которой принадлежитъ каженикъ, если родственники ближайшіе не жаловались.

3-е, помѣщику или общинѣ, объявившимъ о каженикѣ добровольномъ, выдается рекрутская квитанція, какъ за членовредителя. Эта рекрутская квитанція зачитывается общинамъ съ тѣмъ, однако, что самая семья каженика, если она не донесла объ немъ, ставитъ своего рекрута въ очередь, какъ будто этой квитанціи и не бывало. Квитанція же зачитывается по преимуществу при очереди той семьи, которая донесла о каженикѣ.

При такихъ, кажется, весьма справедливыхъ мѣрахъ, едва ли не прекратится, и въ самое скорое время, зараза скопчества, и самое существованіе Хлыстовъ, какъ секты сосредоточенной.

---

## Замѣтка по поводу статьи г. Соловьева о Рилѣ.

Въ числѣ занимательныхъ и серьёзныхъ статей, нерѣдко появляющихся въ Русскомъ Вѣстникѣ, замѣчательны двѣ статьи объ одной Нѣмецкой книгѣ, сдѣлавшей сильное впечатлѣніе въ своемъ отечествѣ, о книгѣ Риля «Естественная Исторія Народа». Одна изъ этихъ статей подписана г. Безобразовымъ, другая г. Соловьевымъ. Фактическое содержаніе книги, т. е. изученіе жизни Нѣмецкаго народа, особенно въ его сельскомъ бытѣ, мало измѣненномъ современнымъ просвѣщеніемъ,—вотъ на что по преимуществу обратилъ свое вниманіе г. Безобразовъ и о чемъ онъ далъ Русскому читателю весьма удовлетворительное понятіе посредствомъ удачно выбранныхъ отрывковъ и собственныхъ выводовъ. Направленіе книги, т. е. протестъ въ пользу естественной жизни народовъ и противъ искусственной жизни государственныхъ обществъ,—вотъ на что обратилъ свое вниманіе г. Соловьевъ, и о чемъ онъ вовсе не даетъ никакого понятія, не смотря на нѣкоторую ловкость въ полемическомъ пріемѣ.

Странно, что историкъ не уразумѣлъ историческаго значенія того умственнаго явленія, которое онъ подвергаетъ своей критикѣ, и что онъ не спросилъ у себя отчета въ естественности и слѣдовательно исторической законности протеста ученаго Нѣмца въ пользу неученыхъ Нѣмецкихъ селянъ. Еще страннѣе, что всѣ протесты противъ современныхъ имъ общественныхъ устройствъ онъ думаетъ объяснить просто, какъ возстанія противъ прогресса вообще, а возстанія эти еще проще объясняетъ, какъ признакъ безсилія, утомленія трудомъ общественнаго развитія. Примѣрами у него являются Платонъ и Морусъ. Легки и пріятны такія обобщенія, особенно свойственныя Французскимъ писателямъ; жаль только, что они почти всегда столько же обманчивы, сколько и легки. Не станемъ разсматривать, во сколько правъ г. Соловьевъ на счетъ Платона и Моруса (хотя и тутъ дѣло

крайне сомнительно); но если они протестовали противъ современныхъ обществъ и сдѣлались врагами прогресса вслѣдствіе безсилія и утомленія,—что же? Неужели Овенъ, С. Симонъ и Фурье, также протестовавшіе, также утописты, дѣйствительно были сознательными врагами прогресса? «Но»,—скажутъ,—«они не ищутъ идеала въ старинѣ исторической»; да въ какой же исторической старинѣ искали идеала Платонъ и Морусъ? Объясненія г. Соловьева вовсе несостоятельны. Но всего страннѣе то, что историкъ, сводя историческія явленія подъ одинъ законъ, даже и не замѣчаетъ ихъ прямого противорѣчія между собою. Платонъ, какъ и Морусъ, какъ и всѣ слѣдовавшіе ихъ путемъ, чистые *апріористы;* они созидаютъ несуществующее общество изъ стихій воображаемыхъ. Риль и школа, къ которой онъ принадлежитъ, отправляются отъ наблюденій чисто-эмпирическихъ и хотятъ оживить общество посредствомъ возстановленія правъ, утраченныхъ одною изъ общественныхъ же стихій, даже не опредѣляя (хотя и стараясь угадать) пути, по которому пойдетъ дальнѣйшее развитіе. Что же тутъ общаго? Очевидно тотъ, кто не могъ понять самаго явленія, не можетъ понять и причины его.

Весь разборъ Риля г. Соловьевымъ получилъ свой характеръ отъ этихъ ошибокъ. Онъ заключается въ отдѣльно выдернутыхъ фразахъ, да въ возраженіяхъ, въ которыхъ ловкое пересыпаніе общими мѣстами замѣняетъ дѣльный разборъ, но въ которыхъ, сверхъ того, къ сожалѣнію, часто проскакиваетъ явное непониманіе того, на что возражается. Такъ, напр., Риль говоритъ: «Во многихъ мѣстахъ сѣверной Германіи (и Скандинавіи) каждый крестьянскій домъ имѣетъ свой знакъ, и этотъ домовый знакъ также дорогъ для крестьянина, какъ гербъ для дворянина. Но между ними большое различіе: крестьянская семья, перемѣняя дворъ (что, конечно, случается рѣдко), перемѣняетъ и свой домовый знакъ, тогда какъ гербъ дворянина привязанъ къ фамиліи и отъ фамиліи переносится уже на замокъ; гербъ не есть знакъ владѣнія, но знакъ рода, тогда какъ крестьяне берутъ свой знакъ прямо отъ дома». Авторъ предпочитаетъ этотъ домовый знакъ дворянскому гербу. Что же возражаетъ критикъ?

Онъ предпочитаетъ гербъ знаку крестьянскому и оправдываетъ свое предпочтеніе слѣдующимъ поясненіемъ: «Авторъ не хочетъ понять всю важность этого различія; при первоначальныхъ формахъ, господствующихъ въ земледѣльческомъ сословіи, матеріальное, домъ, господствуетъ и подчиняетъ себѣ человѣка и его человѣческія отношенія; человѣкъ, семья не имѣютъ своего знака и отмѣчаютъ все знàкомъ своего господина—дома; тогда какъ въ другой сферѣ, родъ, чисто-человѣческое отношеніе, преобладаетъ, человѣкъ есть господинъ своего дома и отмѣчаетъ его своимъ родовымъ знàкомъ». Критикъ не понялъ, что домъ селянина обозначается знàкомъ потому, что онъ есть основа и въ тоже время символъ общественныхъ правъ и обязанностей домохозяина (du bourgeois ayant pignon sur rue); онъ не понялъ, что домъ есть единица и въ смыслѣ нравственнаго союза семейства, и въ смыслѣ общественнаго устройства (H o f въ быту земледѣльческомъ, m a i s o n въ смыслѣ торговомъ) и вообразилъ какую-то зависимость человѣка отъ камня, обозначенную тавромъ. Онъ также не замѣтилъ, что гербъ родовой есть знакъ правъ и обязанностей личныхъ, основанныхъ на чисто-матеріальной передачи крови. Въ такихъ промахахъ нельзя не признать порядочной доли комизма, а подобныхъ промаховъ довольно; но мелкія и частныя ошибки исчезаютъ въ общемъ непониманіи и уже не заслуживаютъ отдѣльнаго указанія.

Главный характеръ, избранный г. Соловьевымъ въ послѣднее время, это характеръ рыцаря прогресса. Едва заслышитъ онъ, что гдѣ-то высказалось слово, оподозривающее чистоту прогресса,

> Не дождавшися дня, онъ сѣдлаетъ коня,
> Надѣваетъ доспѣхъ боевой—

и въ походъ, въ походъ! Вѣроятно, отъ того-то иногда, торопясь къ битвѣ въ потемкахъ, онъ вовсе и не туда попадаетъ, куда хотѣлъ бы попасть. Безспорно, стоять за прогрессъ — дѣло похвальное; но, во-первыхъ, надобно точно быть увѣреннымъ, что кто-нибудь вооружается противъ прогресса, а во-вторыхъ, надобно себѣ задать вопросъ: чей прогрессъ, прогрессъ чего именно? Иногда можно бы подумать, что, по мнѣнію г. Соловьева, все, что̀ случилось въ извѣст-

ныхъ географическихъ предѣлахъ годомъ позже, есть уже прогрессъ противъ того, что̀ было годомъ раньше, и что завоеваніе Константинополя Турками есть прогрессъ Греческой области. Иногда онъ какъ будто осторожнѣе и считаетъ прогрессомъ только явленія жизни, исходящія изъ внутренности самого общества. Тогда выходитъ, что вся жизнь Римской имперіи до ея послѣдняго дня была прогрессомъ. что отъ Болеслава Великаго до самаго раздѣла вся жизнь космополитски-просвѣщенной Польши была прогрессомъ, и что прогрессомъ должно называть движеніе любой страны, нѣсколько развивающей у себя грамотность и централизацію, хотя бы она въ тоже время отнимала у большинства своихъ членовъ даже значеніе людей, и т. д., и т. д. Вотъ что̀ выходитъ изъ одной простой недогадки, изъ того, что историкъ нашъ никогда не задалъ себѣ вопроса: прогрессъ чего? Можетъ усовершенствоваться наука, а нравы могутъ упадать и страна гибнуть. Можетъ разграфляться администрація и слѣдовательно, повидимому, приходить въ порядокъ, а народъ упадать и страна гибнуть. Можетъ скрѣпляться случайный центръ, а члены всѣ болѣть и слабѣть и страна опять-таки гибнуть. Гдѣ же тутъ прогрессъ страны, не смотря на дѣйствительный, можетъ быть, прогрессъ нѣкоторыхъ проявленій человѣческаго разума? Прогрессъ есть слово, требующее субъекта. Безъ этого субъекта прогрессъ есть отвлеченность или, лучше сказать, чистая безсмыслица. Риль и ему подобные также друзья прогресса; но они хотятъ, чтобы прогрессъ былъ прогрессомъ *существъ живыхъ*, а не отвлеченностей. Для господина же Соловьева существа живыя сами по себѣ (Богъ съ ними!), а прогрессъ самъ по себѣ, и ему вовсе не нужно спрашивать: чей именно прогрессъ? Это не простая догадка, но прямо выходитъ изъ словъ его въ этой же статьѣ: «тотъ же самый прогрессъ въ языкѣ, отъ однозвучія животныхъ до членораздѣльныхъ звуковъ человѣческихъ». Что̀ это такое — прогрессъ въ языкѣ? Усовершенствованіе языка? Какой же собственно языкъ совершенствуется? Мы говоримъ: Русскій или Нѣмецкій языкъ совершенствуется; это значитъ, что народъ, люди говорящіе этимъ языкомъ, преемственнымъ трудомъ усовершенствуютъ свою рѣчь. А

тутъ, гдѣ же преемство, гдѣ субъектъ, выражающій себя въ языкѣ? Или совершенствуется органъ, произносящій звуки— глотка, — отъ животнаго до человѣка? Скорѣе до попугая, котораго глотка уже способна къ членораздѣльнымъ звукамъ; но едва ли: «попинька, попинька; дай попинькѣ чаю!» есть усовершенствованіе противъ пѣнія соловья. Очевидно, мысли автора предстоитъ идея другого прогресса, прогресса не только въ физической организаціи глотки (что̀ относилось бы и къ попугаю, и къ полному кретину, у котораго органы способны къ произношенію членораздѣльному), а въ общемъ организмѣ и во взаимнодѣйствіи мозга и звуковыхъ органовъ, т. е. не только въ возможности выражаться, но и въ побужденіяхъ къ выраженію. Тогда спрашивается, о чемъ же говоритъ г. Соловьевъ? О томъ, что какой-то вещественно-духовный организмъ, т. е. *отвлеченная идея* вещественно-духовнаго организма, находится въ состояніи прогресса отъ животнаго до человѣка. Или это вовсе не имѣетъ никакого смысла, или это имѣетъ смыслъ только въ мистико-раціоналистской телеологіи, ученіи объ абсолютномъ духѣ, который стремится постепенно къ усовершенствованію своего самопредставленія и своего самосознанія. Я ничего не говорю противъ этого ученія, ибо объ немъ не приходится говорить такъ, вскользь; но думаю, что г. Соловьевъ вовсе не принадлежитъ къ его послѣдователямъ. И вотъ куда попадаетъ ученый при неосторожномъ употребленіи слова, о которомъ онъ себѣ не даетъ яснаго пониманія. Пусть онъ предоставитъ это Французамъ; пусть они ратуютъ за слова безъ мысли! Вѣдь это своего рода растлѣніе ума человѣческаго.

Главная же причина ошибокъ г. Соловьева, при его критикѣ на Риля, состоитъ въ томъ, что, говоря о Рилѣ, онъ думаетъ о своихъ мнимыхъ противникахъ на святой Руси. Онъ уже пробовалъ ихъ назвать анти-исторической школою; не удалось, не пристаетъ. Г. Чичеринъ попробовалъ ихъ прозвать м и с т и к а м и; но всѣ догадались, что это просто выраженіе собственнаго непониманія г. Чичерина (это даже объяснила «Молва»); теперь г. Соловьевъ пробуетъ, не удастся ли слово б у д д а и с т ы. Разумѣется, оно не удастся, да

сверхъ того и выбрано очень странно. Вѣдь въ крайне-неисторической странѣ, Индіи, буддаизмъ одинъ только и пробудилъ историческую стихію. Всѣ лѣтописи тамошнія—Сингалезскія, Кашемирскія и др. принадлежатъ буддаизму. Самое время Готама есть наилучше опредѣленная изъ древне-Индійскихъ эпохъ (Шандра-Гупта и Викрамадитія позже и отчасти опредѣляются также по исторіи буддаизма). Выборъ, очевидно, неудаченъ. Быть можетъ, г. Соловьеву эти обстоятельства неизвѣстны. Дивиться нечему: общая исторія не его спеціальность; но онъ можетъ намъ тутъ повѣрить на слово, а пожалуй хоть и справится—не бѣда. Какъ бы то ни было, онъ, очевидно, желаетъ намеками нападать на своихъ Русскихъ противниковъ. Эти противники ему выразили откровенно свое мнѣніе о его трудахъ и направленіи. Пусть бы онъ отвѣчалъ прямо! Правда, что намеками легче; но также ли оно хорошо?

И неужели онъ въ ихъ направленіи предполагаетъ видѣть выраженіе утомленнаго безсилія и боязнь крѣпкаго труда? Онъ очень ошибается. Легче и несравненно легче давать себя увлекать теченію, чѣмъ стараться отклонить самое теченіе въ лучшее русло. Работа мыслящаго ума тяжелѣе работы пишущей руки: тотъ кто въ современной, подспудной жизни народа и въ непонимаемой, хотя и описываемой, старинѣ отыскиваетъ тѣ живыя стихіи, тѣ умственные типы, въ которыхъ заключается и прошедшій идеалъ, и развитіе будущей судьбы народа,—трудится много болѣе, чѣмъ тотъ, кто (какъ многое множество людей)

Безсиленъ къ смѣлому возврату
Иль шагу смѣлому впередъ,
И по углаженному скату
Лѣниво подъ гору ползетъ.

Всего желательнѣе было бы, чтобы г. Соловьевъ узналъ, наконецъ, въ мнимыхъ противникахъ истинныхъ доброжелателей, которыхъ цѣль даже въ критикѣ—навести его на такой путь, на которомъ его дарованія могли бы принести добрые плоды.

# Картина Иванова.

ПИСЬМО КЪ РЕДАКТОРУ РУССКОЙ БЕСѢДЫ (1858, кн. 3-я).

Я началъ къ тебѣ письмо о картинѣ Иванова и вдругъ— Иванова ужъ и нѣтъ. Ивановъ умеръ. Я не могу тебѣ сказать, какъ тяжело меня поразила эта вѣсть. Ивановъ умеръ. Странно: сколько лѣтъ ждали мы, чтобы онъ кончилъ свою картину, свою *одну* картину, и какъ-то мысль свыклась съ тѣмъ, что одна только и будетъ картина отъ него, и многіе даже напередъ утверждали, что онъ, кромѣ этой картины, ничего не напишетъ, и такъ и сбылось. Одна только и будетъ картина Иванова. А онъ еще былъ и свѣжъ, и крѣпокъ, и полонъ жара. Грустно! Если ему не суждено было болѣе, если слабость зрѣнія не позволяла ему уже такъ кончать, какъ прежде: развѣ невозможны были для него геніально придуманные и прочувствованные рисунки, которыми бы радовались и назидались будущія поколѣнія, какъ нѣкогда восхищались погибшими теперь картинами великихъ соперниковъ Буонаротти и Да-Винчи*)? Если бы, наконецъ, и то было невозможно, развѣ не слѣдовало ему, по крайней мѣрѣ, пожать плодъ трудовъ своихъ, и послѣ многолѣтней, упорной работы хоть сколько-нибудь наслаждаться дорого купленною славою?

Какъ только узналъ я, что картина Иванова привезена, я поѣхалъ въ Петербургъ. Тутъ было не одно любопытство, и даже не одна любовь къ искусству: нѣтъ. Но въ продолженіе многихъ и многихъ годовъ слѣдилъ я изъ Москвы за нашимъ Римскимъ труженикомъ, у всѣхъ спрашивалъ я вѣстей, ждалъ съ надеждою и страхомъ: свершитъ ли онъ начатое, не упадетъ ли духомъ, не умретъ ли безвременно,

*) Тогда еще не знали про громадный художественный трудъ А. А. Иванова: его рисунки и этюды, изъ которыхъ нѣкоторые, вмѣстѣ съ картиною „Аполлонъ, Гіацинтъ и Нарцисъ“, были, по его кончинѣ, пріобрѣтены А. С. Хомяковымъ. *Изд.*

не впадетъ ли въ отчаяніе или передъ задачею своею, или передъ мыслію о томъ несочувствующемъ мірѣ, который будетъ его судить; самъ не уничтожитъ ли своего труда, какъ тотъ великій художникъ слова, который такъ глубоко умѣлъ его цѣнить? И, наконецъ, она уже тутъ. Мнѣ надобно было видѣть ее, увѣриться, что она точно кончена, что не даромъ я ждалъ столько лѣтъ. И, дѣйствительно, вотъ она, лучше, прекраснѣе, чѣмъ говорили. А не прошло мѣсяца, и самого Иванова ужъ нѣтъ. Больно.

Больно мнѣ не потому только, что онъ могъ еще многое совершить, и не потому только, что у него какъ будто похищена заслуженная награда вѣнчанной лаврами старости, а и потому еще, что въ теченіе трехъ дней, или трехъ свиданій, я успѣлъ его полюбить отъ всей души. Уѣхалъ бы онъ Богъ знаетъ куда (хотѣлось ему на Востокъ и снова въ Римъ); мы, можетъ быть, и не встрѣтились бы болѣе: все равно. Я зналъ, что я его полюбилъ на всю жизнь. Онъ былъ одною изъ тѣхъ аскетическихъ натуръ, которымъ достается великая доля въ борьбѣ вѣковой, однимъ изъ тѣхъ монаховъ-художниковъ, о которыхъ И. С. Аксаковъ говорилъ съ такою краснорѣчивою любовію въ Московскомъ Сборникѣ; онъ былъ въ живописи тѣмъ же, чѣмъ Гоголь въ словѣ и Киреевскій въ философскомъ мышленіи. Недолго живутъ такіе люди, и это не случайность. Чтобъ объяснить ихъ смерть, недостаточно сказать, что вода и воздухъ Невскій тяжелы, или что холера получила въ Петербургѣ права почетнаго гражданства, въ которыхъ остальной міръ ей отказываетъ: вѣдь Гоголь умеръ же въ Москвѣ. Нѣтъ: другая причина сводитъ такихъ тружениковъ преждевременно въ могилу. Ихъ трудъ не есть трудъ личный: это не бѣдныя и скудныя природы, силящіяся выразить свою единичную сущность, не жалкіе дюжинные умы, стучащіе себѣ пальцами по лбу, чтобы добиться оттуда отвѣта, и получающіе обыкновенно только одинъ отвѣтъ, что «дома нѣтъ никого». Это могучія и богатыя личности, которыя болѣютъ не для себя, но въ которыхъ мы, Русскіе, мы всѣ, сдавленные тяжестію своего страннаго историческаго развитія, выбаливаемъ себѣ выраженіе и сознаніе. Легко ли имъ? Какъ ни крѣпка ихъ

природа, а все-таки она недолго выдерживаетъ свою внутреннюю работу. И неужели такъ будетъ всегда? Мы видимъ пахарей и сѣятелей, а жатву трудно даже и представить себѣ. Всего вѣроятнѣе, что трудъ нашъ, а жатва будетъ всемірная.

А все-таки я тебѣ скажу то, что̀ хотѣлъ сказать о картинѣ.

Первое вниманіе должно обратить на самый замыслъ ея.

Въ исторіи человѣческаго рода встрѣчается одно, совершенно исключительное явленіе. Было племя или, пожалуй, былъ народъ, единственный въ мірѣ, который ясно сознавалъ за собою особенное призваніе и особенную цѣль существованія. Не хвалился онъ древностію; напротивъ, признавалъ себя почти младшимъ въ мірѣ и какъ будто выражалъ это признаніе тѣмъ, что постоянно велъ свою родословную отъ младшихъ сыновей общихъ человѣческихъ родоначальниковъ. Не хвалился онъ раннимъ величіемъ, ибо (въ отличіе отъ всѣхъ другихъ народныхъ преданій) помнилъ себя еще отдѣльною семьею и помнилъ свое постепенное размноженіе до небольшого народца. Не хвалился ни особенною силою, ни особеннымъ мужествомъ; ибо постоянно разсказывалъ о своемъ порабощеніи другими, часто ничтожными народами. Жизнь бродячая и въ тоже время заключенная въ небольшомъ уголкѣ міра; отсутствіе всякой государственной самостоятельности, отсутствіе всякой славы и всякаго притязанія на славу: вотъ судьба этого народа. Другія племена двигаютъ міромъ, созидаютъ царства, покоряютъ земли, гремятъ силою, художествомъ, наукою, потомъ падаютъ, разрушаются, исчезаютъ въ буряхъ Всемірной Исторіи; а онъ, заключенный и замкнутый въ самого себя, сохраняется и крѣпнетъ въ самосознаніи, строго отвергая всякую примѣсь иноплеменной или, лучше сказать, иномысленной стихіи, или рѣзко освобождаясь отъ случайной и временной ея примѣси. Странный народъ, живущій въ мірѣ и чуждый міру, не заключенный ни въ хранительныхъ объятіяхъ океана, ни въ неприступности горъ, ни въ непроходимости пустыни, ни въ глуши какого-нибудь малонаселеннаго материка, а брошенный безъ защиты на перепутьи всѣхъ

народовъ, всѣхъ завоевательныхъ силъ, всѣхъ торговыхъ предпріимчивостей, и при всемъ томъ несокрушимый и цѣлый! Онъ живетъ единственно одною мыслію и для одной мысли. Правда, и на него нападаетъ искушеніе жизни политической, государственности, однимъ словомъ, Исторіи, и онъ подпадаетъ этому искушенію; но за короткимъ проблескомъ исторической дѣятельности слѣдуютъ отпаденіе и конечная гибель большей части его вещественныхъ силъ, страданіе, униженіе и, наконецъ, многолѣтній и постыдный плѣнъ, изъ котораго онъ возвращается, какъ бы сквозь искушеніе огненнаго горнила, еще болѣе твердый, еще болѣе вѣрный основному началу своей духовной мысли.

Самая эта мысль крайне проста и немногосложна, а именно, что ему Богъ открылъ истину и поручилъ ея храненіе. За то истина эта безконечна и всеобъемлюща; въ ней заключается знаніе единаго Бога и отношеній Бога къ Своему созданію—человѣку, знаніе духовности человѣка и обязанностей его къ Богу. Въ этомъ вся жизнь народа, вся сила его самостоятельности. Даже во время исторической его дѣятельности его вожди-цари только и имѣютъ значеніе, сколько они вѣрны этому коренному началу. Они представляются воображенію не торжествующими, не вооруженными мечомъ или окруженными блескомъ царскаго величія, а колѣнопреклоненными, въ смиреніи покаянія, передъ старцемъ-отшельникомъ, или погруженными въ думу съ богохвалебною арфою или богоглагольною скрижалью. Хранить Бога для всего человѣчества—такова единственная задача этому чудному народу; внѣ ея ему и не нужно, и нельзя существовать, и поэтому все, что̀ съ нею несогласно или ей противно, или чуждо, все должно исчезать безъ слѣда, какъ случайность, не заслуживающая ни вниманія, ни памяти. Хранить для человѣчества Бога и Бога единаго — такова задача. Но была ли она исполнима? Повидимому, нѣтъ. Не было возможности маленькому народцу, брошенному на перепутьи всѣхъ великихъ народовъ, устоять противъ характера и убѣжденій всего древняго человѣчества; слабому отстоять свою духовность въ продолженіе многихъ вѣковъ противъ силъ, безпрестанно его порабощавшихъ вещественно;

преданію о Богѣ единомъ и о строгости нравственнаго закона удержаться въ той странѣ, которая изо всѣхъ странъ міра представляла самое полное, самое разнообразное развитіе многобожія, дѣйствующаго посредствомъ ужаса и фанатизма на воображеніе и посредствомъ всѣхъ соблазновъ разврата на чувственность человѣка; еще менѣе возможно было ему удержаться въ такомъ народѣ, котораго всѣ страсти, всѣ стремленія постоянно влекли къ наслажденіямъ жизни вещественной и къ поклоненію видимымъ богамъ. При всемъ томъ, невозможное совершилось. Внѣшнія грозы и бѣдствія устранялись дивнымъ устроеніемъ историческихъ судебъ, поражавшихъ враговъ Израиля: «Не остави человѣка обидѣти ихъ, и обличи о нихъ цари. Не прикасайтесь помазаннымъ моимъ» (Пс. CIV). Но противъ внутреннихъ враговъ, которые несравненно опаснѣе внѣшнихъ, противъ искушеній и соблазновъ многобожія, къ которому всегда стремились страсти народныя, возставали спасительныя силы изъ самыхъ нѣдръ народа. То были люди безъ власти, безъ отличія внѣшняго, безъ всѣхъ условныхъ знаковъ величія, но могучіе духомъ, знаменіями и словомъ, люди, въ которыхъ выражалась внутренняя сущность преданія и его духовныхъ основъ. Они были уничижаемы, преслѣдуемы, изгоняемы, убиваемы; но они совершили подвигъ, къ которому были призваны, и силою слова, какъ желѣзными удилами и желѣзнымъ бичомъ, возвращали заблуждающуюся толпу отъ безумнаго разврата идолопоклонства къ строгой разумности единобожія. Въ преемствѣ этихъ людей, пророковъ или зрячихъ—вся исторія ихъ народа, исторія вполнѣ духовная, спасшая для всего человѣчества возможность истинной жизни. Герои этой исторіи непохожи на героевъ другихъ племенъ. Они не представляютъ развитія какой-нибудь одной изъ способностей ума или воли, но полное преобладаніе и просвѣтлѣніе всѣхъ нравственныхъ стихій въ человѣческой душѣ; своимъ успѣхомъ (разумѣется, не личнымъ, а историческимъ) они обязаны не счастію и не внѣшней случайности, а самимъ себѣ и силѣ того духа, который жилъ въ нихъ и сокрушалъ враждебность внѣшняго міра. По этому самому они всегда будутъ не только любимыми предметами для вѣрующаго созерцанія,

но и высшими идеалами для того художества, которое стремится воплотить тайны человѣческаго духа въ очерки человѣческаго образа.

Такъ жилъ Израиль, одинокій въ народахъ, постоянно отрываемый страстями своими отъ Бога и отъ обѣтованій Божіихъ, и постоянно возвращаемый къ нимъ духовною силою своихъ пророковъ. Наконецъ, изъ плѣна Вавилонскаго, очищенный карою Божіею, уменьшенный до скуднаго остатка, лишившійся навсегда надежды на вещественное значеніе въ мірѣ историческомъ, онъ возвратился на пепелища своей прежней столицы, въ уголокъ своей прежней области. Тутъ замолкаетъ голосъ пророковъ: онъ былъ уже не нуженъ. Страданія плѣна, благодѣтельное вліяніе пророческихъ пѣсень, никогда не умолкавшихъ во время этого плѣна, глубокое отвращеніе отъ многобожія, ругавшагося надъ его страданіями, обновили душу уцѣлѣвшаго народа. Онъ всецѣло, такъ-сказать, сдѣлался пророкомъ, и потомъ, въ кровавой борьбѣ Маккавеевъ, купилъ свои права на Божественный обѣтъ и на всемірное призваніе. Но трудно человѣческой слабости устоять на духовной высотѣ. Искушеніе лежало въ самомъ торжествѣ. Израиль остался вѣрнымъ Завѣту и впалъ въ самообольщеніе гордости. Онъ принадлежалъ истинѣ: ему стало казаться, что истина ему принадлежитъ; онъ былъ Божій: ему стало казаться, что Богъ — его, и со дня на день росла эта гордость, не смотря на возрастающее порабощеніе міродержавному Риму. Будущій Мессія, сила Божія, долженъ былъ дать Израилю вещественную побѣду и вещественное владычество надъ всею землею. Тогда-то изъ нѣдръ горящей пустыни, возросшій на ея дикой пищѣ, облаченный въ ея дикую одежду, явился послѣдній и величайшій изъ пророковъ. Онъ уже гремѣлъ не противъ многобожія, но противъ родовой гордости Авраамовыхъ потомковъ, училъ ихъ покаянію и кающихся очищалъ символическимъ крещеніемъ въ водахъ Іордана.

Однажды, поутру, увидѣлъ онъ человѣка, идущаго къ крещенію и узналъ въ немъ Того, въ Комъ должны были совершиться всѣ обѣщанія Божіи. Одинокъ шелъ Онъ въ Израилѣ, какъ Израиль шелъ одинокъ въ народахъ міра; Онъ

шелъ въ силѣ Своего смиренія, безъ блеска, безъ видимаго величія, съ виду подобный всѣмъ сынамъ человѣческимъ, и Іоаннъ сказалъ: «вотъ Агнецъ Божій, вземлющій грѣхъ міра!» То, что было достояніемъ одного племени, дѣлалось достояніемъ всѣхъ племенъ, но уже въ совершеннѣйшемъ богопознаніи. Народная исключительность разрушалась, признавая свое служебное отношеніе ко всему человѣчеству. Величайшій изъ пророковъ, представитель всѣхъ прежнихъ пророческихъ личностей, узналъ и показалъ народу Того, Кого ждали всѣ пророки; весь Ветхій Завѣтъ преклонился предъ Новымъ, вся многовѣковая жизнь Израиля сосредоточилась въ одно мгновеніе.

Таковъ замыслъ картины, и исполненіе достойно замысла. Болѣе этого сказать, кажется, нельзя; но надобно дать себѣ отчетъ въ томъ, какъ отнесся художникъ къ предмету своему, чтобъ выразить его.

Очевидно, Ивановъ поставилъ себѣ въ этомъ отношеніи одно правило: устранить всякій личный произволъ, всякую личную прихоть. Онъ не хотѣлъ ни плѣнять, ни удивлять, ни поражать зрителя: онъ вовсе и не думалъ о зрителѣ. Онъ не хотѣлъ также и того, чтобы что-нибудь въ картинѣ напоминало объ Ивановѣ (какъ, напр., все въ картинахъ Буонаротти напоминаетъ объ немъ самомъ). Онъ думалъ, что художникъ не долженъ становиться, какъ видимое третье, между предметомъ и его выраженіемъ, а только какъ прозрачная среда, черезъ которую образъ предмета самъ запечатлѣвается на полотнѣ, и этой высокой простоты достигъ онъ такъ, какъ ея не достигалъ ни одинъ изъ величайшихъ художниковъ, потому именно, что никто изъ нихъ не постигалъ въ такой степени ея значенія и законовъ. Слѣдствіемъ и наградою этой простоты было то, что величіе избраннаго предмета дѣйствительно перешло въ его изображеніе.

Въ этомъ отношеніи, безспорно, всего замѣчательнѣе то обстоятельство, что главное лице всей картины, Спаситель, поставленъ на далекомъ планѣ. Ивановъ не впалъ въ искушеніе выдвинуть Его впередъ (что, конечно, было бы возможно): нѣтъ. «Іоаннъ видѣлъ Іисуса идущаго», очевидно, въ нѣкоторомъ удаленіи, и Ивановъ такъ и передалъ проис-

шествіе, какъ оно разсказано. Черты Спасителя остались сравнительно неопредѣленными: узнать Его можно только по общему характеру Его образа и по какой то странно-знаменательной поступи, въ которой видна несокрушимая сила кроткаго смиренія, идущаго на подвигъ дѣятельности и терпѣнія. За то, какъ живо и естественно сдѣлалось все движеніе переднаго плана! Но я скажу болѣе: за то, какъ ясенъ сталъ весь глубокій замыслъ картины! Какъ наглядно выразилось все значеніе міра ветхозавѣтнаго, радостно протягивавшаго руки къ грядущему, лучшему Завѣту, къ далекому образу и, такъ-сказать, иконѣ Христа.

Я сказалъ, что Ивановъ устранилъ себя изъ своей картины и хотѣлъ, чтобы предметъ самъ перешелъ на полотно, посредствомъ какой-то духовной дагерротиніи, при которой исчезаетъ самая личность художника. Повидимому, это дѣло невозможное. Вѣдь душа же человѣка вызываетъ прошедшее и облекаетъ это прошедшее въ образы. Невозможно ей хотѣть устраниться. Невозможно устраниться, хотя бы она и хотѣла. Правда; а при всемъ томъ, повидимому, невозможное дѣйствительно возможно. Есть разница между личнымъ отношеніемъ человѣка къ какому бы то ни было великому происшествію и отношеніемъ народнымъ или міровымъ. Есть такія явленія въ исторіи человѣчества, которыя созидаютъ цѣлую область жизни и мысли: они дѣлаются внутренними этому народу или этой области — своему созданію, — оставаясь внѣшними для всѣхъ другихъ. Ихъ отраженіе въ сознаніи народа или жизненной области, ими созданныхъ, есть, такъ-сказать, ихъ собственное самосознаніе, вполнѣ зависящее отъ ихъ собственнаго характера; и будь это отраженіе въ художествѣ слова, звука или очертанія, оно будетъ пѣснію, музыкою, пластикою самихъ исходныхъ явленій. Когда художникъ дошелъ до такой высокой простоты, что онъ вполнѣ совоплотился съ тою жизненною областію, которая создана этими явленіями, — произведенія его освобождаются отъ всякой примѣси его тѣсной и скудной личности и получаютъ значеніе всемірное, какъ самоотраженіе явленій историческихъ, міровыхъ. Таковъ характеръ всѣхъ произведеній эпическихъ и всѣхъ эпосовъ истинно-народ-

ныхъ. Высокія явленія міра христіанскаго точно также доходятъ до самоотраженія въ произведеніяхъ истинно-христіанскаго художества, и вотъ въ какомъ смыслѣ Ивановъ достигъ въ своей картинѣ до полнаго устраненія своей личности.

Нельзя того же сказать о многихъ даже первоклассныхъ произведеніяхъ живописи. Такъ, напримѣръ, страшно-развитая мускулатура въ твореніяхъ великаго Буонаротти, такъ многія подробности въ безсмертныхъ твореніяхъ Рафаэля (Св. Варвара въ Дрезденской Мадоннѣ, положеніе Христа въ Фолиньской, почти вся Делла-Седія и др.) носятъ на себѣ характеръ личнаго произвола, а не суть отраженія христіанскаго явленія въ художественномъ созерцаніи христіанскаго духа.

Многіе изъ новѣйшихъ поняли этотъ недостатокъ и хотѣли его избѣгнуть. Первые въ этомъ критическомъ отношеніи были Нѣмцы, которымъ честь и слава за многое и многое въ области мысли; но понять недостатокъ было для нихъ возможно, избѣгнуть — нельзя. Разъединенность Протестантства лишаетъ человѣка возможности жить духомъ въ полномъ и свободномъ причастіи дѣйствительно-христіанскаго созерцанія (ибо само Протестантство есть только міръ личнаго анализа). Нѣмцы могли только учить, а не творить въ этой области, и ихъ уроки были небезполезны. Многимъ былъ обязанъ нашъ Ивановъ Овербеку, котораго онъ любилъ душевно и за котораго сильно заступался (какъ я это знаю изъ его спора со мною); въ исполненіи же Нѣмецкіе живописцы остались ниже искомаго ими идеала и, такъ-сказать, ниже своихъ собственныхъ способностей, обезсиленныхъ одностороннимъ отношеніемъ къ Христіанству. Они чувствовали свою слабость и хотѣли ей помочь искусственнымъ путемъ. Для этого доходили они въ иныхъ случаяхъ, такъ-сказать, до безнравственнаго отношенія къ самой Вѣрѣ, позволяя художественному требованію измѣнять ихъ религіозныя убѣжденія и перекидывать ихъ изъ присущаго имъ Протестантства въ чуждое имъ Латинство *); постоянно же старались они объ одномъ—о ближайшемъ подражаніи наивности древнихъ живописцевъ (полуиконописцевъ), какъ въ

*) Замѣчаніе относящееся къ Овербеку. *Изд.*

отношеніи къ строгости и отчетливости выраженія, такъ и въ отношеніи къ развитію внѣшняго символизма (такъ, наприм., Овербекъ подкидываетъ Херувимовъ подъ ноги Спасителя для выраженія безопаснаго шествія Его между раздраженныхъ Евреевъ). Но все, что человѣкъ прививаетъ себѣ насильно, остается безплоднымъ въ художествѣ. Наивность древнихъ перешла въ сухость, холодность и приторность у новыхъ подражателей; не смотря на великое достоинство многихъ художниковъ, она перешла въ фистулу взрослаго, прикидывающагося ребенкомъ. Англійскіе и Французскіе до-Рафаэлиты еще хуже Нѣмецкихъ.

Но отъ чего же живописцы католическіе не могли сдѣлать того, что невозможно протестантскимъ? Отъ того, что время искренняго Латинства уже пережито человѣчествомъ.

Дѣйствительные образцы простоты встрѣчаются только въ живописцахъ до-Леопардовскаго времени, т.-е. въ живописцахъ, которыхъ еще почти нельзя называть художниками. У нихъ всякій предметъ изъ жизни Церкви переходитъ въ образъ, отражаясь не въ личномъ, а въ церковномъ созерцаніи, но (не говоря даже объ односторонности Римско-католическаго настроенія) эти древніе живописцы Западной Европы, вслѣдствіе той эпохи, которой они принадлежали, представляютъ образцы простоты еще на степени наивности, т.-е. простоты дѣтскаго, а не совершеннаго возраста. Это различіе слишкомъ часто упускается изъ виду критикою; между тѣмъ оно очень важно. Авторъ легендъ наивенъ, но никто не употребитъ слова «*наивенъ*» объ Апостолахъ. Подражать этой наивности есть уже неразуміе; къ дѣтству не можетъ, да и не долженъ, возвращаться человѣкъ. Его стремленіе должно быть — придти «*въ мѣру возраста, въ мужа совершенна*». Ивановъ не впадаетъ въ ошибку современныхъ намъ до-Рафаэлитовъ. Онъ не подражалъ чужой простотѣ: онъ былъ искренно, а не актерски простъ въ художествѣ, и могъ быть простымъ потому, что имѣлъ счастіе принадлежать не пережитой односторонности Латинства, а полнотѣ Церкви, которая пережита быть не можетъ. Съ другой стороны, самая простота древнихъ живописцевъ сопряжена съ незнаніемъ многаго въ техникѣ художества. Этому незна-

нію также подражаютъ, не понимая, что оно въ нихъ случайность ихъ вѣка, а не начало ихъ художественной дѣятельности. Опять великая ошибка, въ которую не впадалъ Ивановъ, но которая объясняется исторіею развитія живописи.

Древніе художники, какъ я сказалъ, не знали многаго въ техникѣ рисованія и живописи. Это незнаніе поразительно въ нихъ во всѣхъ, и особенно въ учителяхъ всей Европы—Византійскихъ иконописцахъ. Школа великаго Панселина представляетъ въ одно время и самый высокій замыслъ живописи (замыслъ, до котораго едва ли достигалъ кто-нибудь изъ позднѣйшихъ художниковъ), и величайшее неумѣнье въ исполненіи замысла. Художникъ еще не владѣетъ собою, ибо не владѣетъ тѣмъ образомъ, въ которомъ хочетъ выразиться, формою человѣческаго тѣла. Предшественники Рафаэля или, лучше сказать, Леонарда, близкіе по замыслу къ Византійскимъ учителямъ (хотя и уступающіе имъ въ глубинѣ и строгости мысли), стараются овладѣть этимъ образомъ,—тѣломъ человѣческимъ и, разумѣется, всею его обстановкою, т.-е. формами всей видимой природы. Требованіе и путь были разумны, но сознаніе ихъ явилось слишкомъ поздно. Оно пришло не изъ внутренней работы духа, но отъ внѣшняго толчка, именно,—отъ возстановленія памятниковъ древняго міра и отъ вліянія разбѣжавшейся передъ Турками Византіи. Тѣже причины потрясли уже изживавшую державу Римскаго начала въ области духа. Распадающееся духовное общество отпустило всякую личность въ свободу ея собственнаго безсилія, и прежняя задача живописи сдѣлалась неразрѣшимою. Художникъ хотѣлъ овладѣть образомъ тѣла и сдѣлался его рабомъ, вслѣдствіе шаткости и неопредѣленности своей собственной мысли. Въ этомъ весь упадокъ позднѣйшаго художества.

Тѣло взяло перевѣсъ надъ духомъ, и перевѣсъ былъ тѣмъ соблазнительнѣе, что онъ умѣлъ прикидываться чѣмъ-то духовнымъ. Это странное явленіе,—плоти, притворяющейся духомъ,—повторяется не разъ въ исторіи человѣчества и въ разныхъ областяхъ его дѣятельности. Оно и въ Геркулесовскихъ идеалахъ Буонаротти, и въ такихъ твореніяхъ Рафаэ-

ля, какъ его Мадонна Делла-Седія, и въ роскошной красотѣ Венеціанцевъ, и въ сверкающей красотѣ мнимо-наивнаго Аллегри, и во всѣхъ Болонцахъ, не исключая даже чистѣйшаго изъ нихъ Доминикина, и въ смѣси мягкой нѣги и жесткаго факиризма у Испанцевъ, точно также, какъ оно же и въ видѣніяхъ Терезіи, и въ восторгахъ первыхъ Францисканцевъ, и въ рыцарствѣ религіознаго Макіавеля—Лойолы, и во всѣхъ закатившихся зрачкахъ сентименталистовъ, и во всѣхъ сомкнутыхъ глазахъ мистиковъ, и въ нравственныхъ выходкахъ Жоржъ-Зандовъ, и даже въ подражаніи Христу Герсона, который потому самому и могъ сжечь праведнаго Гуса. Но это мимоходомъ; собственно же я говорю объ этомъ явленіи въ живописи. Въ ней оно и обезсиливаетъ художника и совершенно противно самой идеѣ христіанскаго искусства. Чистый натурализмъ, хоть бы Рембрантово Снятіе съ Креста или Распятіе Остада, религіознѣе и нравственнѣе всего этого.

Нашъ Ивановъ стоялъ на твердой почвѣ и могъ совершить то, что было невозможно для художниковъ Европы. Онъ могъ овладѣть формою, изучить, узнать и передать всѣ тайны тѣлеснаго образа и остаться вполнѣ вѣрнымъ своей духовной основѣ. Онъ былъ ученикомъ иконописцевъ и въ тоже время *смѣлъ умѣть* (я сказалъ ему это слово передъ его картиною, и онъ молча пожалъ мнѣ руку). Отъ того-то онъ и кажется чѣмъ-то такимъ *новымъ* въ живописи, что всѣмъ восклицаніе: «какъ это ново!» невольно приходитъ на языкъ даже безъ яснаго пониманія. Дѣйствительно же, это новое есть только старое, нѣкогда дѣтское, а теперь пришедшее въ возрастъ совершенный.

Неужели, увидавъ эту картину, еще будутъ спрашивать: «Зачѣмъ Ивановъ посвятилъ ей 25 лѣтъ?» А я слыхалъ такой вопросъ и не разъ. Неужели не поймутъ, что такое сосредоточеніе всѣхъ силъ, всей жизни на одинъ предметъ, на одно твореніе, такая неслабѣющая любовь достойны удивленія? Почтеніе къ художнику уступаетъ уже мѣсто благоговѣнію предъ человѣкомъ, когда подумаешь объ этомъ мысленномъ трудѣ, предпринятомъ и выдержанномъ въ наше время. Многое великое еще возможно, когда такой подвигъ былъ возможенъ.

«Но дѣйствительно ли нужно было столько усилій для одной картины?» Этотъ вопросъ заслуживаетъ отвѣта.

Странны пути нашего просвѣщенія. Уже полтораста лѣтъ стоимъ мы передъ опередившими насъ народами съ довѣрчивымъ почтеніемъ къ ихъ трудамъ, принимая въ себя результаты этихъ трудовъ, заваливая свою внутреннюю жизнь всѣми произведеніями жизни чужой, потерянные для собственнаго сознанія и для плодотворной дѣятельности. Русскій художникъ находится въ тѣхъ же отношеніяхъ къ художеству Европы, въ которыхъ находимся мы всѣ ко всѣмъ областямъ Европейской мысли. Онъ подавленъ этимъ художественнымъ міромъ, котораго богатство и прелесть онъ чувствуетъ тѣмъ живѣе, чѣмъ его собственная душа впечатлительнѣе къ прекрасному. Ему нельзя не воспринять въ себя этотъ міръ, если онъ дѣйствительно рожденъ быть художникомъ; ему необходимо оторваться отъ него, чтобы достигнуть творчества и сдѣлаться дѣятелемъ свободнымъ. Любовью обнимаетъ онъ всѣ произведенія всѣхъ школъ, невольно увлекаясь ими, а долженъ отрѣшиться отъ нихъ, чтобы отыскать въ самомъ себѣ то, что дѣйствительно ему самому присуще, что лежитъ (какъ говорятъ Англичане) въ сердцѣ его сердца, что потребовало бы художества и создало бы художество, если бы художество еще не существовало. Онъ долженъ освободиться изъ этой прихотливой и безпутной смѣси любовныхъ влеченій къ явленіямъ міра и искусства, чтобы отыскать свою коренную любовь, которой онъ долженъ посвятить всѣ свои силы и которая должна создать въ немъ силы новыя и невѣданныя. Пелену за пеленой, слой за слоемъ, хламъ за хламомъ (часто даже видимо прекрасный хламъ) долженъ онъ скидывать съ души, чтобы допросить ея истинную сущность и получить отъ нея отвѣтъ. Тогда только можетъ высказаться и выйти на Божій свѣтъ все затемненное, забытое, забитое, заваленное полуторастолѣтнимъ наслоеніемъ, вся дѣйствительная жизнь нашей внутренней жизни (во сколько мы еще живы), принятая нами невидимо изъ пѣсни, рѣчи, самаго языка, обычая семейнаго, болѣе же всего отъ храма Божьяго. Тогда только можетъ высказаться въ душѣ то, чѣмъ она выходитъ изъ предѣловъ

тѣсной личности и является уже въ высшемъ значеніи, какъ частное отраженіе всенароднаго Русскаго духа, просвѣтленнаго Православною Вѣрою. *Тогда только пріобрѣтаетъ художникъ самого себя.* Вотъ чего долженъ былъ достигнуть Ивановъ, вотъ для чего нужны были ему многолѣтніе труды и многолѣтнее напряженіе мысли и воли! Одинъ, далеко отъ отечества, независимо отъ всякаго посторонняго вліянія, никѣмъ не поддержанный и непонятый никѣмъ, Ивановъ совершалъ и совершилъ въ области своего художества то, надъ чѣмъ въ одно время съ нимъ трудилось столько горячихъ убѣжденій, столько твердыхъ воль, столько ясновидящихъ умовъ; то, на что столько положено силъ и потрачено столько благородныхъ жизней (вспомнимъ хоть Гоголя). Далеко еще до цѣли общихъ усилій, но счастливый Ивановъ на своемъ пути достигъ своей частной цѣли. Чему обязанъ онъ этимъ успѣхомъ, большей ли геніальности, или полнѣйшей чистотѣ стремленія, или самому характеру художества, которому онъ служилъ, — не знаемъ; но его торжество есть торжество общее.

Такъ пріобрѣлъ Ивановъ силу и ясность замысла; но этого было недовольно. Нужны были новыя усилія для исполненія его. Новое содержаніе требовало новой формы; нельзя было ни рисунка, ни краски занимать отъ старыхъ школъ и прежнихъ художниковъ: надобно было и тутъ опять оторваться отъ прелести ихъ техники и создать технику, соотвѣтствующую требованіямъ и характеру основной мысли. Строгой духовной простотѣ задуманнаго образа нельзя было облечься въ роскошь плоти Фламандской, или въ соблазнительный блескъ Венеціанцевъ, или въ бархатную тѣнь и розовый свѣтъ Мурильо. Нельзя было и очерка принять отъ кого бы то ни было: у всѣхъ онъ уже заклейменъ грубою тѣлесностью или прихотью личнаго произвола. Ивановъ долженъ былъ пріобрѣсти взглядъ, вполнѣ свободный отъ всѣхъ прежнихъ образцовъ, и руку вполнѣ покорную новымъ требованіямъ мысли. Необходимость, ясно сознанная, породила тѣ десятки и сотни великолѣпныхъ этюдовъ, которые одни уже могли бы составить славу великаго живописца, но которые для него имѣли только служебное значеніе средства,

ведущаго его къ высшей цѣли. Онъ созидалъ не только картину, но школу.

Этюды его извѣстны были многимъ, и огромный талантъ его не подвергался никакому сомнѣнію; а года проходили, и обѣщанное произведеніе все еще не являлось. Художники и любители удивлялись, посмѣивались, подозрѣвали или безсиліе къ созданію великаго цѣлаго, или какую-то манію, близкую къ умственному разстройству. Одни только Итальянцы, добродушные и неизмѣнившіе старому преданію лучшей эпохи, еще вѣрили ему, или, по крайней мѣрѣ, благоговѣйно смотрѣли на страннаго сѣвернаго аскета, который ушелъ въ задуманное созданіе, какъ въ пустыню, и тамъ служилъ искусству всею силою духа. Они не понимали его труда; но въ ихъ глазахъ онъ все-таки былъ какимъ-то святымъ явленіемъ изъ прошедшихъ вѣковъ. Шли годы, а онъ, неослабный труженикъ, ничѣмъ не смущаясь, жилъ съ глазу на глазъ съ своею глубокою мыслію, вглядываясь безпрестанно въ ея черты и твердою рукою переводя ихъ на полотно. За то взгляните на это полотно! Покоренное тѣло потеряло свою грубую самостоятельность и, вполнѣ пріобрѣтенное, вполнѣ проникнутое духомъ, сдѣлалось прозрачною оболочкою мысли. Вотъ на правой сторонѣ мальчикъ, только что принявшій крещеніе, и вы говорите: «это будущій мученикъ»; вы высказали мысль Иванова. Вотъ на срединѣ картины, въ тѣни, полузакрытый другими лицами старикъ, силящійся приподняться и взглянуть на возвѣщаемаго Христа, и вы говорите: «нынѣ отпущаеши раба Твоего съ миромъ»; вы высказали мысль Иванова. Вотъ вся суровая красота Ветхаго Завѣта въ самомъ пророкѣ; вотъ кроткая сила Завѣта Новаго, зарождающаяся въ двухъ изъ его будущихъ служителей, и несказанная любовь, загорающаяся въ одномъ изъ нихъ; вотъ цѣлая лѣстница сословій отъ богача до раба, и цѣлая лѣстница умственныхъ развитій отъ высочайшаго разума, созерцающаго міръ Божественныхъ откровеній, до дико-дѣтской улыбки дремлющей души, смутно чующей свое Божественное начало, и всѣ и все служатъ великой Божіей судьбѣ, являющейся вдали въ лицѣ Агнца Божія. Самое сухое невѣріе нѣкоторыхъ лицъ, не равнодушныхъ, но оскорблен-

ныхъ пророческимъ благовѣстіемъ, есть уже вступленіе въ Евангельскую исторію. Никогда вещественный образъ не облекалъ такъ прозрачно тайну мысли Христіанской.

Картина въ Россіи съ нынѣшняго лѣта. Случайность ли или устроеніе высшее,—не знаю; но чудное изображеніе того мгновенія, когда Ветхій Завѣтъ преклонился передъ Новымъ, грядущимъ въ силѣ, является у насъ въ такое время, когда цѣлое общество Русское, сознательно или безсознательно, съ Христіанскою или иною, менѣе высокою, цѣлію, стремится ввести въ свою собственную жизнь начала практическаго Христіанства. Дай Богъ, чтобы это было добрымъ предзнаменованіемъ! Но какъ бы то ни было, а самая исторія картины можетъ служить для насъ многозначительнымъ урокомъ. Ивановъ зналъ и глубоко понималъ всѣ творенія своихъ предшественниковъ; но онъ долженъ былъ отрѣшиться отъ ихъ завлекательной красоты, чтобы получить возможность созданія новаго, воплощающаго въ себѣ художественныя требованія Русскаго духа. И намъ, приступающимъ къ великому общественному дѣлу, надобно помнить, что подражаніе есть признакъ безсилія и безплодности, что все чужое будетъ для насъ неудовлетворительно и не придется намъ по росту, и что намъ должно глубоко и свободно допрашивать свое внутреннее чувство и свои коренныя, еще уцѣлѣвшія начала, чтобы поставить между людьми отношенія новыя, недоступныя еще другимъ народамъ, но болѣе братолюбивыя, болѣе общительныя и вполнѣ доступныя народу Русскому.

Я говорилъ уже подробно о замыслѣ картины, объ общемъ характерѣ исполненія и о совершенствѣ выраженія; прибавлю, что всѣ подробности и вся техническая сторона соотвѣтствуютъ общей мысли. Изъ полной сосредоточенности всей картины уже можно заключить о достоинствѣ группировки. Рафаэль не сочинялъ группы превосходнѣе группы Предтечи и трехъ лицъ, находящихся позади его. Рафаэлевская же полнота и легкость видна въ драпировкахъ, не смотря на нѣкоторое однообразіе и излишнюю прямолинейность въ одеждѣ двухъ или трехъ лицъ. Еще выше рисунка драпировокъ стоитъ рисунокъ тѣлъ. На первый взглядъ онъ поражаетъ

своею живостью и естественностью. Нѣтъ ничего натянутаго, или мертваго, или академическаго. Всякое положеніе вѣрно, всякое движеніе исполнено выразительности. Молодой Іоаннъ, готовый увлечь Андрея навстрѣчу Христу; старецъ, собирающій послѣднія силы, чтобы увидѣть Провозвѣщаемаго; юноша, выходящій изъ воды и слѣдящій глазами за рукою Предтечи; человѣкъ, идущій къ берегу изъ воды Іорданской, будутъ всегда служить образцами полнѣйшей естественности. Послѣднія изъ названныхъ мною фигуръ, весьма второстепенная въ картинѣ, особенно замѣчательна: она показываетъ всю добросовѣстность, съ которою Ивановъ изучалъ природу; вглядитесь въ ея движеніе, и вы почувствуете, что такъ можетъ двигаться только человѣкъ, идущій съ нѣкоторою поспѣшностію по колѣна въ водѣ.

Естественность типовъ такъ же разительна, какъ и естественность движеній и выраженій. Исхудалые члены пророка-пустынника, костлявое тѣло раба, нѣжные очерки юноши и отрока, полныя, изнѣженныя формы слушателя-богача, — все схвачено и вырисовано съ одинаковой вѣрностію и отчетливостію. Натурализмъ далѣе идти не можетъ. Таково первое впечатлѣніе; но внимательный взглядъ еще болѣе изумляется той необычайной красотѣ рисунка, которую живописецъ умѣлъ соединить съ естественностію. Нѣтъ ни тѣни подражанія или мертваго академизма. Ивановъ уже не думалъ объ антикахъ; но античное чувство красоты, воспринятое имъ, перешло въ его собственную плоть и кровь (in succum et sanguinem). Онъ изященъ, и изященъ просто, такъ сказать, невольно, какъ сама древность. Очерки Аполлона, Точильщика, юношей, наконецъ, цѣлый міръ античной красоты воспоминается зрителю, но уже наполненный новымъ духомъ и новымъ жизненнымъ смысломъ. Гдѣ бы ни стояла картина Иванова, всѣ остальныя картины (чьи бы онѣ ни были, кромѣ лучшихъ произведеній Рафаэлевской эпохи) при ней будутъ казаться, по рисунку своему, или мясистыми, грубыми и неблагородными, или сухими, натянутыми и мертвыми, или мелкими и манерными. У него же и совершенная естественность, и полное чувство красоты являются только въ служебномъ отношеніи къ святынѣ мысли духовной.

Живопись его достойна рисунка, какъ въ отношеніи къ свѣтотѣни, такъ въ отношеніи къ краскѣ. Общій эффектъ картины приближается къ эффекту, производимому великими фресками старыхъ мастеровъ. Таже широта и величавость, тоже эпическое спокойствіе массъ, которыя Буонаротти столько уважалъ во фрескахъ и которыхъ онъ не находилъ въ масляныхъ картинахъ. Какъ у старыхъ мастеровъ, въ его картинѣ приволье и просторъ. Вездѣ (кромѣ, можетъ быть, третьяго плана съ правой стороны) проникаетъ воздухъ; все облекается свѣтомъ. Вы чувствуете себя дѣйствительно на берегахъ Іордана, въ тѣни Палестинскаго дерева, въ виду горъ Іудеи. Вамъ Ивановъ даетъ дѣйствительно вольный Божій свѣтъ, а не выдаетъ вамъ за него какую-то природу и эффекты свѣта и тѣней, придуманные въ четырехъ стѣнахъ комнаты или въ виду театральной сцены, какъ почти всѣ современные живописцы. Но при достоинствахъ фрески, онъ совершенно свободенъ отъ ея недостатковъ: сухости, однообразія, скудности, которыхъ она не можетъ избѣгнуть, нѣтъ и слѣда. Въ каждой части картины самый взыскательный критикъ найдетъ всю мягкость и тѣлесность, все разнообразіе и богатство возможныя въ масляной живописи. Колоритъ отличается какою-то трезвенною простотою и мужественною строгостію; но сами Венеціанцы не превосходили его тѣлесностію и горячностію тоновъ. Ихъ купеческая роскошь обратилась у него въ царское богатство, которое сыплетъ сокровища и само ихъ не замѣчаетъ. Взгляните хоть на ноги Предтечи и на весь низъ картины. Нигдѣ разгулявшаяся краска не смѣетъ посягнуть на отчетливую красоту рисунка, нигдѣ сосредоточенная опредѣленность рисунка не смѣетъ стѣснить законныхъ правъ краски.

Сосѣдство этой картины будетъ такъ же убійственно для живописцевъ - колористовъ, какъ и для живописцевъ - рисовальщиковъ.

Великое дѣло совершилъ нашъ соотечественникъ.

Но откуда же могъ явиться, не скажу такой геній (это дѣло отчасти случайное), а откуда же могли явиться такія высокія требованія, такой глубокій взглядъ, такая горячая любовь, такое желѣзное терпѣніе? Повидимому, ничто не вы-

зывало, никто не понималъ ихъ, а всѣ условія мѣстности и времени, въ которыхъ зародилось у насъ пластическое искусство, могли только губить и размельчить самыя блистательныя способности. Для меня, признаюсь, эта загадка неразрѣшима. А priori я счелъ бы Иванова невозможнымъ и, можетъ быть, только одно условіе дѣйствительно сдѣлало его возможнымъ. Это условіе заключалось въ почти совершенномъ равнодушіи общества нашего къ нашему художеству. Слава Богу, его не баловали, да за то и не развратили. Почти незамѣченные служили Шебуевы и Егоровы благородному своему призванію, и къ ихъ-то школѣ принадлежитъ Ивановъ. Ихъ, можетъ быть, невольный аскетизмъ воспитывалъ чистоту стремленій въ ихъ ученикахъ. Личная недостаточность способностей остановила учителей, но ихъ благородное и, могу сказать, святое направленіе получило заслуженный вѣнецъ въ геніи Иванова. Послѣ нихъ, или уже при нихъ, возникло другое направленіе, болѣе успѣшное, обласканное, превознесенное публикою и, съ своей стороны, льстящее публикѣ и гладящее ее по головкѣ; въ немъ, конечно, есть люди съ талантомъ, былъ даже человѣкъ съ талантомъ огромнымъ. Пожелаемъ счастливаго пути людямъ этого направленія.

Счастлива мысль, которой не свѣтила
Людской молвы привѣтная весна!
Безвременно рядиться не спѣшила
Въ листы и въ цвѣтъ ея младая сила,
Но корнемъ въ глубь врывалася она.

И ранними и поздними дождями
Вспоенная, внезапно къ небесамъ
Она взойдетъ, какъ ночь темна вѣтвями;
Какъ ночь въ звѣздахъ, осыпана цвѣтами,
Краса землѣ и будущимъ вѣкамъ.

Цѣлая школа награждена въ безсмертномъ твореніи Иванова за свое смиренное отношеніе къ искусству.

Трудно или, лучше сказать, невозможно опредѣлить въ точности мѣсто художественному произведенію въ лѣстницѣ совершенства. Въ сужденіяхъ о живописи обыкновенно вмѣ-

шивается, къ несчастію, какая-то задняя мысль о рыночной цѣнѣ, о которой никто не думаетъ, говоря о Макбетѣ и Прометеѣ, или о Сотвореніи Міра и о Requiem. Такого рода оцѣнка до меня не касается. Если бы мнѣ можно было приблизительно выразить свое мнѣніе о картинѣ Иванова относительно къ другимъ великимъ памятникамъ живописи, я сказалъ бы, что по высотѣ идеала она уступаетъ, можетъ быть, двумъ-тремъ (напр. Мадоннѣ Сикстинской, высшему, по моему мнѣнію, изо всѣхъ произведеній искусства, хотя и не выдержанному въ мелкой фигурѣ Св. Варвары); но что по совершенству сочетанія всѣхъ достоинствъ, замысла, выраженія, рисунка и колорита, а еще болѣе по строгости и трезвенности стиля, она не имѣетъ равной въ цѣломъ мірѣ. Это еще не иконопись въ ея высшемъ значеніи (ибо иконопись не допускаетъ многосложности); но это совершенство живописи эпической, т.-е. стѣнной церковной. Въ ней предчувствіе иконописія, и далѣе этого никто не доходилъ.

Видѣть картину Иванова не только высокое наслажденіе, но гораздо болѣе: это происшествіе въ жизни.

И того, кто далъ своему отечеству такое великое твореніе, уже нѣтъ! Бѣдный Ивановъ! Впрочемъ, я долженъ виниться въ этомъ невольномъ выраженіи скорби. Онъ посвятилъ всю жизнь одной мысли, одному дѣлу, забывая все прочее, даже самого себя; онъ добрымъ трудомъ трудился, онъ подвигъ совершилъ. Чего же болѣе? Чего еще могъ бы я пожелать кому бы то ни было, себѣ, тебѣ и всѣмъ знающимъ цѣль и цѣну жизни? Есть что-то трогательное, торжественное и великолѣпное въ жизни и смерти Иванова.

P. S. Одного остается желать, а именно, чтобы всѣ этюды Иванова были собраны въ одномъ павильонѣ и расположены какъ путь къ его картинѣ. Тутъ бы выразилась цѣлая художественная жизнь, и никакая земля не могла бы представить ничего подобнаго. Гдѣ бы быть этому павильону—дѣло второстепенное; но я знаю, что, когда я совѣтовалъ Иванову пожить и поработать въ Кіевѣ, онъ мнѣ отвѣчалъ: «нѣтъ, ужъ если придется мнѣ работать въ Россіи, то я хочу, чтобы это было въ Москвѣ».

## Примѣчаніе къ статьѣ:

«ГОЛОСЪ ГРЕКА ВЪ ЗАЩИТУ ВИЗАНТІИ» *).

Русской Бесѣдѣ дорога всякая народность, дорого всякое глубокое и истинное чувство, возникшее изъ исторической жизни. Съ удовольствіемъ помѣщаемъ мы статью, въ которой высказалась живая и горячая (если даже сколько-нибудь пристрастная) любовь къ одному изъ самыхъ замѣчательныхъ, самыхъ великихъ явленій въ области исторической—къ Византійской имперіи. Невозможно было, чтобы такая самобытная, многовѣковая держава прошла безъ слѣдовъ, и дѣйствительно, ея слѣды, добрые и злые, вездѣ видны на Востокѣ. Грустно бы было, если бы никто изъ живыхъ людей, никакая современная народность не оглядывались на неё съ благоговѣніемъ и любовію. Такого равнодушія не заслуживали ни ея воинственные дѣятели, мужи доблести и побѣдъ—Копронимы и Цимисхіи; ни ея свѣтлые дѣятели, мужи богопознанья и христіанскихъ пѣснопѣній—Григоріи и Дамаскины; ни ея великіе художники, строители такихъ храмовъ, какъ св. Софія, или Панселины, предшественники позднѣйшаго пластическаго искусства; ни ея юристы, которыхъ труды положили основу всей юридической цивилизаціи Европы. По нашему мнѣнію, говорить о Византіи съ пренебреженіемъ—значитъ расписываться въ невѣжествѣ.

Печатая сообщенную намъ статью, мы уже тѣмъ самымъ свидѣтельствуемъ, что не заслуживаемъ справедливыхъ упре-

*) Статья: „Голосъ Грека“ и пр., г. Ю. Дестуниса, напечатана въ Р. Бесѣдѣ 1859 г., кн. II, съ примѣчаніемъ „отъ редакціи“, написаннымъ А. С. Хомяковымъ.

ковъ, высказанныхъ ея авторомъ едва ли не большей части нашего образованнаго общества. Впрочемъ, думаемъ, что это мы уже свидѣтельствовали давно и не разъ, а въ доказательство приводимъ слѣдующія слова, написанныя тому уже шесть лѣтъ назадъ однимъ изъ нашихъ сотрудниковъ *).

Мы надѣемся, что такой отзывъ показываетъ далеко не равнодушное отношеніе къ Византіи, но въ тоже время думаемъ, что въ немъ слышенъ также голосъ историческаго безпристрастія. Исторія Византіи представляетъ двѣ стороны, двѣ совершенно противоположныя стихіи: одну—Эллинско-христіанскую или, лучше сказать, просвѣщенно-христіанскую, другую—Римско-государственную. Съ одной стороны мысль, человѣчность, любовь; съ другой — форма, себялюбіе, вражда. Обѣ участвовали въ жизни Византійской, созидая ее или губя; обѣ отозвались на Востокѣ послѣ паденія Византіи и отзываются до нашихъ дней. Отъ одной горячая любовь къ просвѣщенію, въ которой Грекъ превосходитъ даже Нѣмца, и твердость въ вѣрѣ, не смотря на четырехсотлѣтнее мученичество, которою нѣкогда бывшій Византійскій Востокъ превосходитъ всѣ народы міра; отъ другой—презрѣніе и ненависть ко всѣмъ другимъ народностямъ, кромѣ Греческой, желаніе угнетать ихъ и разработывать ихъ въ единственной, еще доступной Греку, области жизни общественной, какъ матеріалъ для власти и корысти,—сочетаніе низости съ гордостью и внутреннее гніеніе, какъ лицъ, такъ и народа. За одну потомокъ прежняго Византійца и теперь еще—предметъ уваженія и любви въ Восточныхъ народахъ; за другую онъ предметъ ненависти и проклятія для Славянина, для Сирійца, для Копта, для Аравитянина. Одна готовитъ будущность Востока; другая любитъ, питаетъ и поддерживаетъ распадающуюся Турцію. Короче сказать, одна есть просвѣщенное Христіанство, то-есть Православіе, а другая фанаріотство. Думаемъ, что въ отношеніи къ

---

*) Тутъ авторъ приводитъ слова свои изъ статьи: „По поводу статьи И. В. Киреевскаго о характерѣ просвѣщенія Европы“, начинающіяся: „Христіанство распространилось на Востокѣ“ и кончающіяся: „Въ нихъ спасалась наша будущая Русь“ (см. томъ I-й). П. Б.

обоимъ Бесѣда высказалась ясно. Первую мы признаёмъ единственною животворною истиною, единственною достойною цѣлью для человѣческой жизни и человѣческаго труда; другую ненавидимъ всею душею, съ тѣмъ большею ненавистью, что она есть ядъ, отравляющій высшую область человѣческой и общественно-человѣческой жизни, что она сочетаетъ въ себѣ всю мерзость святотатства и всю свирѣпость народныхъ эгоизмовъ. Противъ этого отвратительнаго отсѣда древней Византіи, неожиданно для насъ принятаго подъ защиту однимъ изъ бывшихъ сотрудниковъ Р. Бесѣды *), будемъ мы вооружаться всею силою негодованія и, если можемъ, всею силою слова.

---

*) Въ Московскихъ Вѣдомостяхъ было помѣщено возраженіе одного изъ бывшихъ сотрудниковъ Русской Бесѣды, Т. Ф., на статью г. Даскалова, напечатанную въ Русской Бесѣдѣ: „Возрожденіе Болгаръ“. И з д.

## Сергѣй Тимоѳеевичъ Аксаковъ *).

30-го Апрѣля узнала Москва, что умеръ Сергѣй Тимоѳеевичъ Аксаковъ, и съ горестью почувствовала, что лишилась великаго художника. Объ этомъ общемъ и для всѣхъ одинаково доступномъ вопросѣ скажемъ нѣсколько словъ, отстраняя всѣ свои личныя отношенія къ человѣку, котораго мы такъ глубоко и искренно любили и уважали.

Особенности художника принадлежатъ только ему: онѣ составляютъ часть его собственной природы. Критическій анализъ можетъ раскрывать ихъ, оцѣнивать, передавать ихъ въ общее сознаніе, но не можетъ передавать ихъ въ пользованіе или собственность кому-либо другому, точно такъ же, какъ нельзя созидать другому звукъ голоса, взглядъ и движенія лица, составляющіе чью-нибудь собственность. Всему этому можно отчасти подражать, подъ все это можно до нѣкоторой степени поддѣлываться; но къ чему служатъ такія жалкія поддѣлки? Разумѣется, мы не думаемъ отрицать пользы художественнаго анализа; мы знаемъ, какъ много расширяетъ онъ область мысли, какъ онъ устраняетъ ложныя понятія и усиливаетъ самое художественное наслажденіе; но полагаемъ, что наибольшая польза критики заключается не столько въ разборѣ особенностей художника, сколько въ ясномъ сознаніи его отношеній къ самому художеству. Съ этой стороны по преимуществу наставителенъ примѣръ Сергѣя Тимоѳеевича Аксакова.

Повидимому, его поприще представляетъ какую-то странность, почти необъяснимую. Долгая жизнь и—очень короткій срокъ художественной дѣятельности. Эта дѣятельность не съ молода, какъ часто бываетъ, но въ лѣтахъ уже близкихъ

*) Напечатано въ Р. Бесѣдѣ 1859 г., кн. III.

къ старости, и не мгновенно возбужденная (что также случалось), но мгновенно измѣненная и какъ будто чѣмъ-то оплодотворенная послѣ долгихъ и безплодныхъ стремленій.

Съ самой ранней молодости Сергѣй Тимоѳеевичъ полюбилъ искусство, онъ искренно и съ преданностью служилъ ему, и при всемъ томъ ни однимъ произведеніемъ не могъ занять мѣсто сколько-нибудь видное въ рядахъ художниковъ слова. На шестомъ десяткѣ сталъ онъ великимъ, всѣми признаннымъ, всѣми оцѣненнымъ художникомъ. Что же это? Неужели къ старости развилось воображеніе, обыкновенный даръ молодости? Быть не можетъ. Или теплота сердечная? Опять невозможно и, кромѣ того, всѣ знавшіе С. Т. Аксакова, знаютъ, что этимъ качествомъ онъ отличался всегда, и всегда былъ именно за это качество всѣми любимъ. Или знаніе языка пріобрѣтено имъ поздно? Такого предположенія даже допускать пельзя въ человѣкѣ, который съ самой ранней молодости былъ исполненъ любви къ словесности и весь свой вѣкъ радовался и любовался роднымъ нарѣчіемъ, которое онъ усвоилъ во всѣхъ его тонкостяхъ. Чѣмъ же объяснить такое странное явленіе? Оно получаетъ свою разгадку въ самой послѣдовательности произведеній, которыми Сергѣй Тимоѳеевичъ пріобрѣлъ свое литературное имя.

Первое изъ нихъ: Записки объ уженіи; второе: Записки Оренбургскаго охотника; за ними идутъ другія, по большей части автобіографическія. Допустимъ, что новые анализы художества не остались безплодными для воспріимчиваго чувства и свѣтлаго ума С. Т. Аксакова, что простота формъ Пушкина въ повѣстяхъ, и особенно Гоголя, съ которымъ С. Т. былъ такъ друженъ, подѣйствовали на него; все это могло быть, все это было; но нѣтъ никакого сомнѣнія, что ему не приходило и не могло придти въ мысль выбрать уроки, и серьезные уроки рыболовства за предметъ художественнаго произведенія. Мысль о художествѣ была устранена: онъ отъ нея вовсе освободился. Страстный рыболовъ, лишенный случайностями жизни привычнаго наслажденія, онъ захотѣлъ вспомнить старые годы, прежнія, тихія радости, а вслѣдствіе въ высшей степени общительнаго нрава онъ захотѣлъ

передать ихъ, объяснить ихъ другимъ,—и написалась книга, книга, о которой авторъ и не мечталъ, чтобы она доставила ему литературную извѣстность. И читатель бралъ ее также добродушно, безъ ожиданія художественнаго наслажденія, а просто въ надеждѣ узнать кое-что объ искусствѣ уженія.... и потомъ вчитываясь, онъ съ страннымъ удивленіемъ замѣчалъ, что ему все занимательнѣе становился предметъ, заманчивѣе и красивѣе прихоти водяныхъ потоковъ и разливы озеръ и прудовъ; милѣе самыя рыбы, отъ пошлаго пискаря до рѣдкаго лоха. Нашлись люди, которые догадались, что тутъ скрывалось искусство, и искусство истинное; большая же часть простыхъ читателей, любителей рыболовства, почувствовала только глубокую благодарность къ автору за полезныя свѣдѣнія и особенно за любовь его къ общей охотѣ. Ихъ благодарственныя письма дышали этимъ чувствомъ простодушной признательности; но литературная извѣстность уже была пріобрѣтена С. Т. Аксаковымъ, который самъ ей удивился. Его слушали, слушали съ удовольствіемъ, съ увлеченіемъ; и самъ онъ далъ свободу своимъ воспоминаніямъ, самъ сталъ увлекаться ими все болѣе и болѣе, чувствуя, что у него и, такъ-сказать, передъ нимъ — не просто холодные читатели, а невидимые и незнакомые, но уже сочувствующіе друзья. Сравнительно тѣсный кругъ воспоминаній рыболова уступилъ мѣсто воспоминаніямъ охотника. Въ нихъ природа Русская раскинулась въ чудной красотѣ, и Русскій писанный языкъ сдѣлалъ шагъ впередъ, даже послѣ Пушкина и Гоголя. Слава Сергѣя Тимоѳеевича была упрочена и утверждена навсегда. Потомъ другіе предметы обратили на себя его дѣятельность; но онъ уже не терялъ того, что пріобрѣлъ. Это безконечно-важное пріобрѣтеніе было—свобода отъ художественной преднамѣренности.

Когда С. Т. Аксаковъ перешелъ отъ воспоминаній охотничьихъ къ другимъ, біографическимъ, своимъ ли собственнымъ или чужимъ, но воспринятымъ какъ будто собственныя, онъ сохранилъ туже простоту, туже, можно сказать, прямоту въ отношеніи къ предметамъ, туже добросовѣстность въ воспоминаніяхъ и въ возсозданіи прошедшаго. Сно-

ва перечувствовать прошедшее и другимъ разсказать перечувствованное—вотъ его единственная задача; опять мысль о художествѣ остается вовсе въ сторонѣ. Правда, онъ уже зналъ, что такимъ путемъ достигается художественная цѣль, но это знаніе не управляетъ имъ: не къ этой цѣли стремится онъ. Само воспоминаніе, оживающее въ его душѣ, и люди, съ которыми онъ этимъ воспоминаніемъ дѣлится: вотъ его цѣль, и искусство дается ему свободно, какъ будто въ награду за простоту стремленій. Оно приходитъ, какъ приходило къ древнимъ вѣкамъ, неисканное и несознанное. Въ этомъ-то и состоитъ неподражаемая искренность произведеній первоначальной поэзіи и поэзіи народной, искренность, скоро забытая даже міромъ античнымъ, снова отысканная средними вѣками и забытая новымъ. Мысль о художествѣ уничтожаетъ прямоту отношеній между художникомъ и предметомъ его, внося постороннее и отчасти разсудочное начало, разрушительное для внутренней ихъ гармоніи. Великая правда, сознанная Германіею о свободѣ художества, въ Германіи же породила великую ложь—ученіе о свободѣ художника. Напротивъ, художество потому только и свободно, что художникъ подъ неволею. Для него во всякое время только и можетъ быть одинъ предметъ, и относится онъ къ этому предмету всегда именно такъ, а не иначе. Бѣда, если вмѣсто того, чтобъ высказывать это свое искреннее отношеніе, онъ вздумаетъ себя спрашивать: «да хорошо ли, красиво ли то, что я именно такъ гляжу на свой предметъ?» Тутъ уже холодъ, актерство, ложь. Просто и искренно вглядывался С. Т. Аксаковъ въ свои воспоминанія, и отъ того-то и выступали они съ такою свѣтлою истиною, и люди въ его біографическихъ запискахъ и разсказахъ являлись съ такою же полною и неподдѣльною жизнію, съ какою являлась природа въ воспоминаніяхъ охотника. Никогда не лгалъ С. Т. ни на внѣшніе предметы, ни на свой внутренній міръ, въ которомъ они отражались. Вотъ великое наставленіе, оставленное имъ всѣмъ художникамъ.

Но въ чемъ же состоятъ художественныя стихіи его произведеній? Во-первыхъ, въ языкѣ, въ которомъ едва ли онъ имѣетъ соперника, по вѣрности и отчетливости выраженія,

и по обороту, вполнѣ Русскому и живому. Какъ нестерпимо чувствовать, что перепутываешь имена и называешь одно лицо именемъ другого, какъ невольно роешься въ памяти, чтобы отыскать собственное названіе предмета, которое на время забылъ, такъ для С. Т. было нестерпимо употребить невѣрное слово, или прилагательное, несвойственное предмету, о которомъ онъ говорилъ, и не выражающее его. Онъ чувствовалъ невѣрность выраженія какъ какую-то обиду, нанесенную самому предмету, и какъ какую-то неправду въ отношеніи къ своему собственному впечатлѣнію, и успокоивался только тогда, когда находилъ настоящее слово. Разумѣется, онъ находилъ его легко, потому что самое требованіе возникало изъ ясности чувства и изъ сознанія словеснаго богатства. Эта строгость къ собственному слову, и слѣдовательно къ собственной мысли, давала всѣмъ его разсказамъ, всѣмъ его описаніямъ, неподражаемую ясность и наглядность, а картинамъ природы такую вѣрность красокъ и выпуклость очертаній, какой не встрѣтишь ни у кого другого. Едва ли Гоголь не первый призналъ это достоинство и восхищался имъ, прослушавъ первыя, еще ненапечатанныя, охотничьи воспоминанія Сергѣя Тимоѳеевича.

Другая художественная стихія заключается въ его вымыслѣ. Кажется, странно говорить о вымыслѣ тамъ, гдѣ пересказывалось все дѣйствительно бывшее; но это только кажется. Происшествіе, чувства, рѣчи остаются въ памяти только отрывками. Воспоминаніе возсоздаетъ цѣлое изъ этихъ отрывковъ и восполняетъ все недостающее, все оставшееся въ пробѣлахъ. Тутъ невозможно опредѣлить точныя границы истины и вымысла, вымысла до того невольнаго и часто безсознательнаго, что самъ повѣствователь усомнился бы его назвать вымысломъ. Только глубоко-художественное чувство можетъ всегда придавать этой смѣси совершенную гармонію и вносить въ созданіе воображенія, пополняющаго отрывочныя данныя памяти, тотъ характеръ внутренней правды, который не допускаетъ ни малѣйшей тѣни сомнѣнія въ читателѣ.

Наконецъ, послѣдняя и главная стихія художества заключалась въ самой душѣ художника. Безъ сомнѣнія, онъ при-

надлежалъ къ числу писателей, которыхъ по преимуществу называютъ объективными; но полная объективность не принадлежитъ міру искусства: лучше сказать — она вовсе недоступна человѣку. Объективенъ вполнѣ фотографическій станокъ, и никакой живописецъ съ нимъ въ этомъ смыслѣ тягаться не можетъ; но три живописца съ равными дарованіями, списывая одинъ и тотъ же видъ, при совершенно одинаковыхъ обстоятельствахъ, произведутъ три картины весьма различныя между собою, и всѣ они будутъ ниже фотографическаго снимка. Но фотографія бѣдна въ сравненіи съ природою, которой жизни она не передаетъ, а картины достойны самой природы потому, что вносятъ въ нее новую стихію жизни и, такъ сказать, новую жизнь. Это будетъ природа, прошедшая не черезъ стекло и не черезъ глазъ человѣка, а черезъ душу человѣка и принявшая въ себѣ отблескъ души. Тоже самое во всякомъ искусствѣ. С. Т. Аксаковъ живетъ въ своихъ произведеніяхъ. Говоритъ ли онъ о свѣтломъ днѣ, вы чувствуете радостную улыбку, отвѣчающую улыбающейся природѣ; говоритъ ли онъ о дружеской рукѣ, протянутой къ нему съ привѣтомъ, вы чувствуете, что эта рука падетъ не въ холодную руку равнодушнаго, а будетъ встрѣчена теплымъ рукопожатіемъ. А между тѣмъ онъ этого не говоритъ, но онъ самъ весь въ своемъ словѣ, весь съ своей крайней впечатлительностію и правдивою энергіею. Вы слышите рѣчь старца, много пережившаго; вы видите, что волненіе жизни улеглось, и что мысль и чувство лежатъ передъ вами съ своею полною прозрачностью, не возмущая очерка предметовъ, но облекая ихъ какимъ-то чуднымъ сіяніемъ. Вы какъ будто слышите этотъ твердый, полнозвучный, мужественный голосъ, который такъ памятенъ его друзьямъ; видите этотъ почтенный образъ мужественнаго старца, согнутаго, но несломленнаго годами и болѣзнями. Вы не можете знать его творенія, не знавъ въ тоже время его самаго; не можете любить ихъ, не полюбивъ его. Тайна его художества въ тайнѣ души, исполненной любви къ міру Божьему и человѣческому. Poetae nascuntur.

Объ С. Т. Аксаковѣ было сказано въ Р. Бесѣдѣ, что онъ первый изъ нашихъ литераторовъ взглянулъ на нашу жизнь съ положительной, а не съ отрицательной точки зрѣнія. Это правда, да иначе оно и быть не могло. Жизнь развитаго человѣка сопровождается безпрестаннымъ отрицаніемъ; но жизнь коренится и растетъ не въ отрицаніи, началѣ относительномъ и безплодномъ, а въ началахъ положительныхъ — благоволеніи и любви. Творенія Сергѣя Тимоѳеевича—это сама жизнь, разсказывающая про себя. Ложныя притязанія на крѣпость въ отрицаніи бросаютъ охотно тѣнь подозрѣнія на изнѣживающее преобладаніе чувствъ благоволенія. Это обвиненіе ложно: нѣжность души не имѣетъ ничего общаго съ изнѣженностью; она принадлежитъ энергіи, какъ истинная грація не существуетъ безъ внутренней силы. Тѣ, которые знали нашего умершаго художника (а его зналъ всякій, кто прочелъ и понялъ), знаютъ также, лишена ли была душа его истинной энергіи; тѣ, которые знали о немъ еще болѣе, скажутъ, лишено ли сочности, свѣжести и силы то, что̀ росло и крѣпло подъ его вліяніемъ. Но чувство благоволенія и любви, любви благодарной небу за каждый его свѣтлый лучъ, жизни за каждую ея улыбку и всякому доброму человѣку за всякій его добрый привѣтъ, любви укрѣплявшей душу противъ долгихъ страданій и умирявшей ее во время этихъ страданій, любви, дошедшей въ послѣдніе дни до духовной радости, высказанной имъ смиренно и въ полголоса человѣку, который его глубоко любилъ, но котораго онъ не боялся испугать*),— это чувство наложило на всѣ произведенія С. Т. Аксакова свою особую печать. Оно-то даетъ имъ ихъ несказанную прелесть; оно дѣлаетъ ихъ книгою, отрадною для всѣхъ возрастовъ, отъ юности, собирающей свои силы, чтобы схватиться съ жизнію, до старости, ищущей душевнаго покоя, чтобы отдохнуть отъ нея.

Честь его имени, украшающему Русскую словесность! Миръ его праху, много и горько оплаканному!

---

*) Т. е. А. С. Хомякову. *Изд.*

## Къ статьѣ: «О Византійской живописи» *).

Помѣщая эту статью, замѣчательную, какъ въ отношеніи къ исторіи художества, такъ и въ отношеніи къ пониманію его, не можемъ не прибавить нѣкоторыхъ сомнѣній или оговорокъ. Вообще, кажется, что достоинство Византійской живописи все еще не вполнѣ оцѣнено авторомъ. Говорится, напримѣръ, о созданіи типовъ и въ тоже время объ отсутствіи художества, вполнѣ замѣщеннаго ремесломъ. Но что же такое типъ? Почему такой-то очеркъ признанъ былъ типомъ? Вѣдь это не оффиціальное, не правительственное признаніе. Очеркъ былъ оцѣненъ, одобренъ, нашелъ сочувствіе, слѣдовательно выразилъ мысль и чувство не только живописца, но и другихъ. Развѣ это не художество? И такихъ типовъ много: значитъ, цѣлый міръ художества возникалъ,—положимъ,—при плохой техникѣ. Таково наше убѣжденіе и таковъ, кажется, законный выводъ изъ фактовъ, признаваемыхъ авторомъ, но выводъ, который онъ же отрицаетъ. Далѣе: вѣроятно ли, чтобы та свѣжесть фантазіи, которая создала Св. Софію и другія великолѣпныя зданія, ставшія съ недавняго премени предметомъ благоговѣйнаго изученія, вовсе не высказалась въ живописи? Нѣтъ: именно она высказалась и создала тѣ типы, отъ которыхъ хотя и дошли до насъ только копіи, однакоже копіи, дышащія еще величіемъ утраченныхъ оригиналовъ. Наконецъ, намъ кажется, что слово *страданіе*, которымъ авторъ характеризуетъ христіанское искусство, не совсѣмъ вѣрно. Святое Семейство, Вознесеніе, прославленный Святой и т. д. не чужды, конечно, христіанскому искусству и едва ли характеризуются словомъ *страданіе*. Характеристика новаго искусства, по преимуществу христіанскаго, не есть *страданіе*, но *нравственный пафосъ*, котораго страданіе не можетъ ни помрачить, ни побѣдить. Таковы оговорки, которыя, по обще-принятому нами правилу, мы не могли не прибавить къ прекрасной статьѣ г. Э. Д-М.

---

*) Статья: „оВизантійской живописи“ и пр., Э. А. Мамонова, напечатана въ Р. Бесѣдѣ 1859 г., кн. IV, съ этимъ примѣчаніемъ, А. С. Хомякова. *Изд.*

# О драмѣ Писемскаго

«ГОРЬКАЯ СУДЬБИНА» *).

Драма г. Писемскаго (Горькая судьбина) взята изъ Русской жизни. Содержаніе ея и завязка очень просты.

Богатый мужикъ, проживши нѣсколько лѣтъ въ Петербургѣ, возвращается въ свою деревню и находитъ, что жена его, которая за него вышла противъ воли, въ отсутствіе его родила незаконнаго ребенка. Отецъ этого ребенка—помѣщикъ той самой деревни, къ которой принадлежитъ крестьянинъ. Бурмистръ, употребляющій во зло довѣренность помѣщика, подъ предлогомъ защищенія жены отъ побоевъ мужа, хочетъ увести ее изъ дома—въ помѣщичій домъ. Жена, обрадовавшись такому предложенію, беретъ съ собою ребенка; мужъ, оскорбленный во всѣхъ своихъ правахъ, вырываетъ ребенка изъ ея рукъ и, въ порывѣ бѣшенства, убиваетъ его. Затѣмъ онъ убѣгаетъ въ лѣсъ. Наѣзжаютъ слѣдователи. Чиновникъ отъ губернатора старается обвиноватить помѣщика, чиновники отъ дворянства стараются его отъ дѣла отстранить; и тѣ и другіе дѣйствуютъ противузаконно. Убійца отдается въ руки правосудія и всю вину принимаетъ на себя. Его берутъ подъ стражу и уводятъ.

Лица характеризованы вѣрно. Мужъ—предпріимчивый, трудолюбивый торговецъ, нрава крутаго и суроваго, вышедшій изъ дома отцовскаго, чтобы не быть подъ начальствомъ отца, женившійся противъ воли невѣсты, сознающій свои права и свои достоинства, чувствительный къ оскорбленію и способный къ сильнымъ взрывамъ страсти, такъ же, какъ и къ нѣкотораго рода раскаянію.

Жена—глупая, вовсе не имѣющая сочувствія къ мужу и неспособная уважать его добрыя качества, заведенная въ

*) Напечатано было, съ именемъ А. С. Хомякова, въ Отчетѣ о четвертомъ присужденіи наградъ графа Уварова 25 Сентября 1860 года. Спб. 1860, стр. 50—52.

преступную связь безъ всякой другой причины, кромѣ нелюбви къ мужу и увлеченная внѣшностію и волокитствомъ помѣщика.

Мать—плаксивая баба, признающая виновность дочери, слабо раздраженная ея поступкомъ и сильно боящаяся зятя.

Помѣщикъ—человѣкъ добрый, съ чувствомъ чести, но слабый противъ себя, такъ же, какъ и противъ другихъ, сознающій свою вину и въ тоже время неспособный къ истинному раскаянію, развратный и пьяный изъ праздности.

Его зять—предводитель уѣздный, человѣкъ безнравственный, довольно хитрый, неспособный понимать чувства дѣйствительно благородныя, но охраняющій приличія и сословные интересы.

Дворянскіе чиновники—трусливые, безхарактерные и падкіе къ деньгамъ.

Изъ коронныхъ чиновниковъ—стряпчій, лакомый до взятокъ, и слѣдователь отъ губернатора, старающійся преимущественно дать важность слѣдствію, чтобы доказать свое рвеніе, къ тому же плохо знающій законы, своевольный, грубый ко всѣмъ и постоянно нарушающій законъ при самомъ слѣдствіи.

Бурмистръ — негодяй, воръ, издавна привыкшій потакать страстямъ помѣщика и пользоваться его лѣнью и пороками для угнетенія крестьянъ.

Изъ прочихъ лицъ, являющихся мимоходомъ, замѣчателенъ только постоянно пьяный старикъ, бывшій когда-то ремесленникомъ въ Петербургѣ, лгунъ и хвастунъ.

Всѣ эти характеры вѣрны, просты и хорошо выдержаны.

Рѣчь довольно жива, проста и народна. Крестьянское нарѣчіе носитъ на себѣ печать какой-то мѣстности и передаетъ читателю убѣжденіе, что оно схвачено вѣрно и согласно природѣ.

Таковы, по моему мнѣнію, достоинства этой драмы, въ которой, повидимому, заключаются всѣ стихіи художественнаго произведенія.

Съ другой стороны нельзя не признать и слѣдующаго: женщина, жена крестьянина, около которой собирается все происшествіе, просто дура, не внушающая къ себѣ никакого сочувствія.

Крестьянинъ, мужъ ея, отталкиваетъ отъ себя всякое участіе зрителя или читателя тѣмъ, что самъ нисколько не сознаётъ нравственныхъ своихъ отношеній къ браку и относится къ женѣ просто какъ къ законной и неотъемлемой собственности. Его вѣрность, даже въ отсутствіи, и уваженіе къ своей семейной или домашней чести лишены всякой внутренней и нравственной основы, и потому самому являются скорѣе какъ отмѣтки въ добромъ аттестатѣ, чѣмъ какъ начало какаго бы то ни было дѣйствія въ немъ самомъ, или сочувствія къ нему другихъ.

Такимъ образомъ два главныя лица, недостаткомъ въ ихъ внутренней жизни, убиваютъ весь интересъ драмы.

Вѣрность рѣчи имѣетъ характеръ чисто внѣшній. Нѣтъ ни одного чувства и ни одного слова, которыя опредѣлительно можно было бы назвать невѣрными или неумѣстными; но за то нѣтъ ни одного чувства, ни одного слова, которое бы казалось вырвавшимся изъ самой жизни или подсказаннымъ ею. Рѣчи кажутся просто записанными изъ допроса, въ которомъ спрашивали у разныхъ лицъ: «что вы тогда-то говорили?» Они отвѣчаютъ добросовѣстно, стараясь вспомнить все, что сказали, даже вспоминаютъ почти всѣ свои слова, и показанія ихъ вѣрны; но дѣйствительно всѣ эти слова нисколько не похожи на тѣ слова, которыя они говорили во время самыхъ происшествій: они холодны и мертвы.

Отношенія автора къ своей драмѣ кажутся болѣе похожими на отношенія дьяка, производившаго слѣдствіе, чѣмъ на отношенія художника-творца. Онъ равнодушенъ не только къ лицамъ, но и къ самому нравственному міру, въ которомъ они движутся, и къ самому нравственному вопросу, около котораго долженъ былъ сосредоточиться весь интересъ.

Такимъ образомъ вся драма содержитъ въ себѣ всѣ стихіи художественнаго произведенія и въ тоже время составляетъ крайне нехудожественное цѣлое.

## Черты изъ жизни калифовъ *).

Извѣстное дѣло, что то племя Аравійское, которое первоначально приняло Магометанство, было весьма немногочисленно; за всѣмъ тѣмъ оно покорило всю Аравію въ самое короткое время. Послѣ того Аравитяне стали распространять власть свою за предѣлы родной земли. Казалось бы, нельзя имъ было ожидать успѣха въ войнѣ съ сосѣдними державами: все народонаселеніе Аравійскаго полуострова не равнялось и пятой части народонаселенія Персіи, или Восточной, т.-е. Византійской имперіи, съ которыми предстояла борьба калифамъ, преемникамъ Магомета. Конечно, обѣ державы были уже истощены кровопролитными войнами, какъ другъ съ другомъ, такъ и съ сѣверными полудикими народами, именно съ Аварами и Славянами, нападавшими на Византію, и Турецкими племенами или Славяно-Турецкими дружинами (извѣстными подъ именемъ Сѣверянъ и Гунновъ-Эфталитовъ), нападавшими на Персію; но, не смотря на истощеніе свое, каждое изъ этихъ государствъ казалось несравненно сильнѣе Аравіи. Царп тогдашней Персіи, Сасаниды, могли выставить въ поле нѣсколько сотъ тысячъ войска; Византія, одержавъ побѣду надъ Персіей и надъ Аварами, легко также могла посылать противъ Аравитянъ дружины многочисленныя и уже привыкшія къ войнѣ. Она имѣла противъ нихъ всѣ выгоды числа, воинскаго искусства и множество крѣпостей, которыми издавна охранялись границы имперіи. Всѣ эти выгоды оказались ничтожными: царство Сасанидовъ рушилось послѣ непродолжительнаго сопротивленія; крѣпости и замки Византійскіе пали въ руки Аравитянъ. Опытныя и многочисленныя дружины имперіи бѣжали предъ горстью Магометанъ. Сирія и Египетъ были отняты у Византійскихъ императоровъ; Царьградъ осажденъ и принужденъ откупаться

*) Напечатано съ именемъ автора въ Библіотекѣ для воспитанія. 1846. *Изд.*

ежегодною данью. Сѣверная Африка до самыхъ береговъ Атлантическаго океана, въ то время еще покрытая цвѣтущими торговыми городами и считавшаяся частію Восточной имперіи (не смотря на независимость Берберскихъ племенъ), сдѣлалась добычею непобѣдимыхъ Мусульманъ. Наконецъ, дружины ихъ, переплывъ проливъ Гибралтарскій, вступили въ Европу. Въ то время Гишпанія и Португалія принадлежали Германскому племени Западныхъ Готѳовъ (Вестъ-Готѳовъ), славившихся мужествомъ и своими побѣдами надъ другими полудикими племенами Германцевъ; но тутъ болѣе чѣмъ гдѣ-либо оказалось несравненное превосходство Аравитянъ надъ всѣми народами тогдашняго времени и надъ Германцами, которые слишкомъ прославлены въ исторіяхъ, писанныхъ ихъ же потомками. Одно сраженіе при городѣ Хересѣ-де-ла-Фронтьера рѣшило судьбу Вестъ-Готѳскаго царства. Малочисленная дружина Мусульманъ, удаленныхъ отъ средоточія калифата и слѣдовательно не подкрѣпляемая новыми вспомогательными войсками, завоевала Гишпанію и утвердила въ ней на нѣсколько вѣковъ власть Аравійскаго племени. Горныя цѣпи, покрывающія сѣверъ Гишпаніи и отдѣляющія ее отъ Франціи, послужили убѣжищемъ для немногихъ Готѳовъ и потомковъ Римлянъ, или древнихъ туземцевъ, которые предпочли бѣдность и опасность безпрестанной войны жизни въ роскошныхъ областяхъ и въ торговыхъ городахъ подъ игомъ побѣдителя. Отъ этихъ немногихъ бѣглецовъ началась исторія новыхъ Гишпанскихъ государствъ, которымъ суждено было побѣдить и изгнать изъ Западной Европы Мусульманъ-побѣдителей; но въ то время остатки Готѳовъ были спасены не столько еще своимъ мужествомъ и горными ущеліями, сколько пренебреженіемъ Аравитянъ, не предвидѣвшихъ никакой опасности отъ горсти бѣглецовъ. Покоривъ Пиринейскій полуостровъ, они двинулись далѣе на Сѣверъ, овладѣли частію южной Франціи, одержали нѣсколько побѣдъ надъ войсками Франковъ, считавшихся первымъ изъ народовъ Западной Европы и, вѣроятно, распространили бы свое завоеваніе еще далѣе, если бы въ то время не предводительствовалъ Франками дѣдъ Карла Великаго, Карлъ, по прозвищу Молотъ или Мартель. Сраженіе происходило въ средней Франціи, возлѣ города Тура, и продолжалось нѣсколько дней; побѣда осталась на

сторонѣ Франковъ, но потеря ихъ была такъ велика, что они не осмѣлились преслѣдовать отступавшихъ Аравитянъ. Эта побѣда спасла Францію. Мусульмане, довольствуясь своими завоеваніями въ Гишпаніи и на берегахъ Средиземнаго моря, не пытались уже проникать далѣе на Сѣверъ, въ области холодныя и бѣдныя, въ которыхъ война для нихъ была затруднительна по отдаленности отъ ихъ родины, а побѣда не обѣщала ни большой корысти, ни жизненныхъ наслажденій. Таковы были ихъ завоеванія на Западѣ. На Востокѣ же, разрушивъ царство Сасанидовъ Персидскихъ, они проникли въ ущелья Кавказа, гдѣ побѣдоносно сражались съ туземцами и пришельцами Казарами, завоевали всю область до границы Индіи и горъ Гималайскихъ, побѣдили племена мужественныхъ Турковъ за Аральскимъ моремъ, проникли въ Среднюю Азію и даже въ предѣлы Китая, и такимъ образомъ, въ теченіе съ небольшимъ полутора вѣка, основали государство, которое по числу жителей, богатству и пространству не имѣло, можетъ быть, равнаго въ мірѣ, ибо дружины калифовъ въ одно и тоже время сражались и побѣждали въ Европѣ и Африкѣ, на берегахъ Атлантическаго океана, и въ Китаѣ, на берегахъ Желтой рѣки (Гоанъ-го).

Во всѣхъ исторіяхъ находится разсказъ о необыкновенномъ успѣхѣ и завоеваніяхъ первыхъ Мусульманъ, но безъ достаточнаго объясненія причинъ. Нѣкоторыя черты изъ жизнеописанія первыхъ калифовъ или ихъ соперниковъ могутъ отчасти служить къ разрѣшенію этого историческаго вопроса.

—

Вторымъ преемникомъ Магомета былъ Омаръ I, въ молодости упорно противъ него сражавшійся, потомъ вѣрно и мужественно ему служившій. По разуму, доблести и заслугамъ своимъ, считался онъ почти первымъ изъ сподвижниковъ Магомета и пользовался величайшимъ уваженіемъ между Мусульманами; за всѣмъ тѣмъ смиренно и безропотно сносилъ онъ не только оскорбленіе, но даже и тѣлесное наказаніе отъ Абубекра, перваго изъ калифовъ. Возведенный, въ свою очередь, на престолъ, онъ перенесъ въ свой высокій санъ прежнее свое смиреніе, отчужденіе отъ роскоши и строгую простоту пастушескаго быта. Конечно, при немъ еще власть магометан-

ская далеко не достигла крайнихъ своихъ предѣловъ, но ему уже покорилась богатая Сирія и роскошный Египетъ, и большая часть Персіи; въ его рукахъ были почти баснословныя сокровища Сасанидовъ, неоцѣнимыя украшенія ихъ дворцовъ, ихъ великолѣпныя одежды, унизанныя драгоцѣнными каменьями, ихъ цвѣтные ковры, которые считались чудомъ міра и цѣнились въ нѣсколько десятковъ милліоновъ, и престолы и вѣнцы ихъ, кованные изъ чистаго золота. Ни богатства, ни власть не соблазняли Омара. Многіе изъ его полководцевъ и даже простыхъ воиновъ полюбили уже роскошь и нѣгу, а онъ являлся въ мечеть, на торжественную молитву, въ платьѣ, котораго ветхость доказана была двѣнадцатью заплатами, дома отдыхалъ на войлокѣ или на кучѣ пальмовыхъ листьевъ, и не употреблялъ почти никакой другой пищи, кромѣ ячнаго хлѣба съ солью и часто безъ соли. Несмѣтныя богатства, завоеванныя Мусульманскимъ войскомъ, пробуждали уже во многихъ жажду корысти и золота; а онъ изъ несмѣтныхъ богатствъ, изъ грудъ золота, которыми могъ располагать самовластно, не оставлялъ себѣ ничего. Каждую недѣлю, въ Пятницу, раздавалъ онъ и разсылалъ свою казну немощнымъ или бѣднымъ братьямъ, и раздавалъ ее по мѣрѣ нужды, говоря, «что Богъ создалъ произведенія земли не для награжденія доблести и добра, а для спасенія человѣка отъ голода и страданій; награда же добру не на землѣ, а въ небѣ». Его гостепріимство, любовь къ справедливости и кротость равнялись его безкорыстію и простотѣ. Такъ однажды, когда онъ ночью обходилъ городъ Медину съ Абд-еръ-Рахманомъ, однимъ изъ почетнѣйшихъ Мусульманъ, онъ нашелъ странника, заснувшаго отъ утомленія среди улицы, и до утра сторожилъ его покой, чтобы воръ какъ бы не унесъ его пожитковъ, и прикрылъ его своимъ плащемъ, чтобы усталый странникъ не заболѣлъ отъ ночнаго холода. Такъ, когда Дамаскъ былъ взятъ Мусульманами и произошелъ споръ между двумя начальниками войска, Абу-Обейдою и Каледомъ, изъ которыхъ первый утверждалъ справедливо, что жители отворили ему ворота на условіяхъ, которыя должны быть исполнены, а другой утверждалъ также справедливо, что онъ взялъ городъ приступомъ, и слѣдовательно имѣлъ право, по тогдашнимъ законамъ войны, поступать съ жителями какъ съ рабами, Омаръ

рѣшилъ споръ въ пользу Абу-Обейды и сказалъ: «пощада лучше добычи»; но дабы не роптали Мусульмане, пролившіе кровь въ сраженіи, половину города, въ которую уже проникъ Каледъ прежде, чѣмъ успѣлъ взойти Абу-Обейда, отдалъ онъ войску, избавивъ, однако, жителей отъ рабства, а половину оставилъ въ полное распоряженіе жителямъ-Христіанамъ. Едва ли найдется другой такой примѣръ кротости въ то дикое время и при тогдашнихъ дикихъ законахъ войны. И долго послѣ Омара Мусульмане уважали его волю, и Дамасскіе Христіане жили мирно и свободно подъ покровомъ калифовъ. Съ такою же кротостію поступилъ онъ и при взятіи Іерусалима. Слишкомъ годъ защищался этотъ крѣпкій городъ противъ Мусульманскаго войска; но оставленный безъ всякаго вспоможенія отъ императоровъ Византійскихъ и не видя ни откуда возможнаго спасенія, онъ долженъ былъ покориться. Самъ Омаръ пріѣхалъ изъ Мекки, чтобы принять ключи города, который считался святымъ даже и у Магометанъ. Старый калифъ, побѣдитель Персіи и Византіи, ѣхалъ какъ простой Аравитянинъ на верблюдѣ, на которомъ навьючены были финики и запасъ воды. Съ товарищами своими ѣлъ онъ изъ одного блюда, отдыхалъ подъ одною тѣнью деревъ, спалъ на одномъ простомъ коврѣ. Жителямъ города далъ онъ самыя выгодныя условія: спасъ ихъ отъ оскорбленія и насилія, не входилъ въ церкви для того, чтобы Мусульмане не считали себя въ правѣ обратить ихъ въ мечети; молился передъ соборомъ и поставилъ надпись на его ступеняхъ, дабы память объ его молитвѣ удержала будущихъ калифовъ отъ посягательства на святыню Христіанъ. Его желанія и надежды не исполнились; но просвѣщенное потомство, читая повѣсть о взятіи Іерусалима Мусульманами и сравнивая ее съ ужасами, которые сопровождали взятіе Іерусалима Западными Крестоносцами,—должно благоговѣть передъ кроткою добродѣтелью Аравитянъ и великаго Омара. Онъ кончилъ жизнь свою подъ кинжаломъ убійцы, Персіянина Лулу, который такимъ образомъ отмстилъ за покореніе Персіи и за гибель Сасанидской династіи; но до самой смерти Омаръ сохранилъ смиреніе и простоту своей молодости. Почти въ послѣдній годъ своего царствованія, на дорогѣ въ Мекку, переѣзжая Даг-хіяйскую долину, остановилъ онъ верблюда, обратился къ своимъ това-

рищамъ и, разсказавъ, какъ онъ въ молодости пасъ стада строгаго отца своего Хоттаба, перенося частые выговоры и нерѣдко побои, прибавилъ: «вотъ теперь я калифъ и владѣтель многихъ народовъ; но помню съ удовольствіемъ свои молодые года и сказалъ бы, что та жизнь была лучше теперешней, если бы Богъ не открылъ мнѣ Своего закона и не поставилъ бы хранителемъ Его на землѣ». Таковы же были добродѣтели и многихъ изъ его современниковъ. Абд-Эль-Рахманъ, который съ нимъ вмѣстѣ охранялъ сонъ странника на улицѣ Медины, отказался отъ престола, не смотря на избраніе почти единогласное, страшась тяжкой отвѣтственности, лежащей на народныхъ властителяхъ, и покорился безропотно калифамъ, менѣе его достойнымъ этого высокаго сана. Али, зять Магометовъ, воинъ всегда побѣдоносный, ревностный и счастливый распространитель Магометанства, любимый предметъ пѣсенъ и повѣстей восточныхъ, представляетъ одинъ изъ самыхъ прекрасныхъ и поэтическихъ характеровъ въ исторіи: соединеніе душевнаго благородства, кротости и религіознаго восторга съ блистательнѣйшимъ мужествомъ и пламенною любовью къ правдѣ и добру. Подобны ему были и дѣти его, несчастныя жертвы внутреннихъ раздоровъ и междоусобій. Такъ старшій сынъ его, Гассанъ, три раза раздавалъ все свое имущество, не оставляя себѣ ничего, кромѣ простаго платья и обуви, отступился отъ правъ своихъ на калифатъ, чтобы не быть причиною слишкомъ великаго кровопролитія, и умирая (кажется, вслѣдствіе отравленія) просилъ брата не отыскивать отравителя и не мстить ему, говоря: «что жизнь земная не стоитъ сожалѣнія, а правда Божія достаточно мститъ преступникамъ за гробомъ». Другой сынъ, Хозаинъ, будучи призванъ на престолъ калифовъ, на который онъ имѣлъ законныя права, и потомъ оставленъ войскомъ своимъ, предпочелъ вѣрную смерть бѣгству; и всѣ другіе братья Хозаина и племянники рѣшились вмѣстѣ съ нимъ скорѣе встрѣтить смерть, чѣмъ посрамить родъ Алія и отстать отъ своего законнаго повелителя. Съ ними погибъ прямой родъ Аліевъ, оставивъ по себѣ память блистательныхъ добродѣтелей, не помраченныхъ ни однимъ проступкомъ.

Но и въ домѣ Омміядовъ, потомковъ хитраго Моавіи, явился

калифъ, котораго жизнь внушаетъ невольное удивленіе,—это былъ Омаръ II-й.

Омаръ II-й былъ сынъ Абд-Эль-Азиса и племянникъ калифа Абд-Эль-Малека, а по матери родной внукъ Омара 1-го. До восшествія на престолъ жилъ онъ въ уединеніи, занимаясь изученіемъ религіи и ея толкователей, но не чуждаясь и другихъ наукъ. Калифъ Солиманъ назначилъ его своимъ преемникомъ въ 717 году послѣ Р. Х. не потому только, что Омаръ оставался старшимъ изъ Омміядовъ, но и потому, что умирающій калифъ считалъ дѣтей своихъ совершенно безопасными подъ опекою мужа благороднаго и правдиваго. И дѣйствительно таковымъ былъ Омаръ II-й. Болѣе двухъ лѣтъ былъ онъ на престолѣ, болѣе двухъ лѣтъ правилъ народами и владѣлъ сокровищами всей Сѣверной Африки и Юго-Западной Азіи, но сохранялъ и тутъ привычки и образъ жизни своей прежней пустыни. Ежедневный расходъ его никогда не превышалъ 4-хъ диргемовъ, и когда его приближенные попрекали ему въ скупости и напоминали о богатыхъ даняхъ, которыя получалъ онъ съ своего безконечнаго государства, онъ говаривалъ: «Богъ поставилъ меня Своимъ казнохранителемъ для того, чтобы нищій и убогій не терпѣли голода и нужды, а не для того, чтобы я роскошествовалъ и наслаждался». Одежда его состояла изъ однаго простаго платья, котораго онъ никогда не перемѣнялъ; постель его была пальмовая рогожа, одѣяло—грубая бумажная ткань, подушка—свернутая кожа, прислуга — жена, которую онъ любилъ, отвергая или презирая многоженство. Едва взошелъ онъ на престолъ, къ нему явились Христіане Дамасскіе съ просьбою. Калифъ Валидъ нарушилъ условіе, на которомъ сдался Дамаскъ, и обратилъ церковь Св. Іоанна въ мечеть. Христіане жаловались на это нарушеніе и требовали возвращенія церкви. Омаръ предложилъ имъ 40 т. червонцевъ за строеніе, но они отказались отъ денегъ и требовали возвращенія церкви, и калифъ исполнилъ ихъ требованіе. Магометане роптали. Омаръ узналъ объ ропотѣ ихъ, но не измѣнилъ рѣшенія и, объявивъ народу, собранному въ мечети, причины своего приговора, прибавилъ: «вы жалѣете о мечети, которую я отдалъ Христіанамъ; но знайте, что просьба ихъ была справедлива, и что передъ судомъ Божіимъ угоднѣе сохраненіе

правды, чѣмъ пріобрѣтеніе храма». Вскорѣ, однакоже, ученые мусульманскіе подняли споръ противъ калифова приговора и стали доказывать, что условіе, обезпечивающее церкви христіанскія, относились только къ той половинѣ города, которая сдалась Абу-Обейдѣ, а не къ той, которая была взята Каледомъ. Омаръ созвалъ Христіанъ, показалъ имъ двусмысленность прежняго договора и возможность новаго спора, и предложилъ имъ заключеніе новаго договора, вполнѣ обезпечивающаго всѣ церкви и монастыри христіанскіе, какъ въ Дамаскѣ, такъ и вокругъ стѣнъ его, съ тѣмъ, однако, чтобы они уступили ту церковь, о которой уже происходитъ споръ. Христіане поняли высокое правосудіе и кротость калифа и съ радостію согласились на его предложеніе. Когда основатель династіи Омміядовъ, Моавія, восторжествовалъ надъ своими соперниками, онъ прибавилъ къ торжественной всенародной молитвѣ Мусульманъ слова, заключающія проклятіе на домъ Алія. Эти слова отмѣнилъ Омаръ 2-й, замѣнивши ихъ слѣдующимъ стихомъ изъ Корана: «Богъ велитъ намъ помогать ближнему; Богъ любитъ правду и милостыню, ненавидитъ неправду и злобу и мститъ за преступленіе». Нерѣдко даже сознавался онъ въ законности правъ дома Аліева на калифатъ и признавалъ своего предка болѣе похитителемъ, чѣмъ законнымъ владѣтелемъ престола; за всѣмъ тѣмъ, при немъ ни Алиды, ни родственники ихъ, Аббасиды, не возставали противъ праведнаго Омміяда. Всѣ повиновались ему безъ ропота, и нравственное превосходство государя внушало подданнымъ покорность и любовь. Даже впослѣдствіи, когда палъ домъ Моавіи и потомки Аббаса взошли на престолъ, побѣдители не забыли благодарности своей, и поэтъ Музавій, предавая проклятію родъ Омміядовъ, исключилъ Омара изъ проклятія и говорилъ: «если бы могли мои глаза плакать о потомкахъ Оммояха, о тебѣ бы они плакали, о сынъ Абд-Эль-Азиса, о тебѣ, снявшемъ съ насъ проклятіе и позоръ». Мирно и спокойно было царствіе Омара, но оно продолжалось недолго: отрава, данная ему родственниками, жаждавшими престола, сократила его дни. Когда онъ почувствовалъ опасность, онъ притворился, что не вѣритъ отравленію и запретилъ искать виновныхъ, чтобы не быть въ необходимости наказать ихъ. Отъ пособій врачебныхъ онъ отказался,

говоря: «Если бы мнѣ стоило только за ухомъ почесать, чтобы продлить жизнь свою, я бы этого не сдѣлалъ. Развѣ не благъ Господь и не отрадно отходить къ Нему?» Такъ кончилъ жизнь свою Омаръ II-й, послѣ почти трехлѣтняго царствованія. Лице замѣчательное по своей нравственной высотѣ, но вполнѣ принадлежащее первой эпохѣ Магометанства, какъ видно изъ жизни Омара 1-го, Алія и его дѣтей.

Такими-то явленіями объясняются блистательныя торжества и успѣхи Магометанъ.

—

Безнравственная свирѣпость Персіи выражалась ея правителями Сасанидами; но міръ христіанскій представлялъ зрѣлище едва ли не грустнѣе самаго язычества. Лукавство, лицемѣріе, корыстолюбіе и безграничный произволъ, не знающій правды, безчестили престолъ Византіи отъ Ираклія, современника Магометова, до императоровъ Иконоборцевъ, современниковъ паденія Омміядовъ. Лангобарды Италіянскіе привили пороки Византіи къ дикимъ порокамъ своихъ кровожадныхъ предковъ и (за весьма немногими исключеніями) были чужды всякихъ безкорыстныхъ побужденій. Цари Вестъ-Готѳскіе на шаткомъ престолѣ, безпрестанно потрясаемомъ личными страстями воинственной аристократіи и тайными происками честолюбиваго духовенства, думали только о личныхъ своихъ выгодахъ и покупали вѣчно обманчивую надежду правильнаго престолонаслѣдія, потворствуя злымъ страстямъ своей развратной дружины и кровожаднаго духовенства. Тамъ зажигались костры для еретиковъ, утверждались бездушные закопы противъ Евреевъ, возникала первая инквизиція, достойная предшественница инквизиціи Филиппа II-го, и имя христіанское безчестилось жизнію, которою могли бы постыдиться и язычники. Лѣнивый развратъ сидѣлъ на престолѣ Франковъ-Меровинговъ, утратившихъ и власть, и царское значеніе, и сохранившихъ только имя царей да пороки. Кровожадный и корыстолюбивый развратъ предводительствовалъ войскомъ Франковъ въ лицѣ маіоръ-домовъ, Эброиновъ, Регинфридовъ и ихъ соперниковъ, Пипиновъ и Карловъ, основателей Карловингской династіи. Лукавство, сребролюбіе и своекорыстные расчеты безчестили

Папскій престолъ. Таковъ былъ міръ, современный Омміядамъ. Но во всякомъ народѣ властители, которые одни замѣтны для исторіи, служатъ только выраженіемъ внутренней жизни народной. Исключенія изъ этого правила очень рѣдки, едва ли даже и возможны. Пороки, которые безчестили въ то время владыкъ Византіи, Италіи, Франціи и Гишпаніи, были также пороками ихъ подданныхъ. Добродѣтели Омміядовъ принадлежали всей дружинѣ первыхъ Магометанъ, или, по крайней мѣрѣ, не могли быть въ ней рѣдкими явленіями, и побѣда не могла измѣнять воинству, котораго восторженное мужество и пламенная любовь къ своему вѣрованію соединялись съ тѣмъ безкорыстіемъ, съ тѣмъ отсутствіемъ личныхъ страстей и съ тѣмъ равнодушіемъ къ земной жизни, которыми отличались Омары и Аліи. Народы покорялись охотно, или, по крайней мѣрѣ, сопротивлялись слабо непріятелямъ, соединяющимъ въ такой высокой степени уваженіе къ правдѣ съ кротостію нрава и вѣрностію данному слову. Мусульмане торжествовали, потому что заслужили свое торжество. При преемникахъ Омміядовъ, Аббасидахъ, Аравитяне достигли высокой степени просвѣщенія. Науки процвѣтали подъ ихъ державой, тогда какъ вся Европа была погружена во мракъ невѣжества, за исключеніемъ Византіи, мало-по-малу замиравшей, но еще хранившей завѣтъ Эллинской науки. Отъ береговъ Инда и снѣжныхъ вершинъ Гималая до Средиземнаго моря безчисленное множество школъ было разсѣяно по городамъ и даже по селамъ, связываясь между собою живымъ и безпрестаннымъ размѣномъ мысли и знанія; множество учебныхъ заведеній распространяло науку въ областяхъ, которымъ она не была извѣстна ни въ прежнія, ни въ послѣдующія столѣтія, въ области пустынныхъ Туркменцевъ за Аральскимъ моремъ и въ области пустынныхъ Берберовъ на Сѣверо-Западѣ Африки. Наука Аравитянъ была высшею наукою между всѣми современными народами, и лучшимъ доказательствомъ этой истины служитъ то, что уроженецъ Ховарезма, Эбисина (извѣстный подъ именемъ Авицены), который явился Европѣ какъ чудо мудрости и знанія, удалился изъ Газны потому только, что не могъ выдержать соперничества со многими изъ своихъ соотечественниковъ, превосходившихъ его во всѣхъ отрасляхъ наукъ. Крот-

кій духъ Аравитянъ-завоевателей распространялъ свою вѣру и свое просвѣщеніе, не подавляя собою духа побѣжденныхъ народовъ, но пробуждая ихъ къ новой умственной дѣятельности. Такъ подъ ихъ державою развивалась и процвѣтала поэзія Персіи, и даже дикіе Берберы создали себѣ письменность и начало исторической словесности. Въ этомъ отношеніи, какъ почти во всѣхъ другихъ, Аравитяне-Магометане стояли несравненно выше Германцевъ-Христіанъ, создавшихъ жизнь Западной Европы. Нѣтъ сомнѣнія, что время Аббасидовъ было уже временемъ упадка, ибо блескъ просвѣщенія замѣшилъ собою нравственную высоту, точно также, какъ и упадокъ Рима начался тогда, когда наука императорской эпохи замѣнила древнія добродѣтели республики. За всѣмъ тѣмъ, даже и при Аббасидахъ, Аравитяне были еще первымъ народомъ міра.

При разборѣ этого историческаго явленія, невольно представляется слѣдующій вопросъ: почему же Востокъ утратилъ свое превосходство, и почему первенство перешло впослѣдствіи такъ безспорно, такъ рѣшительно къ народамъ Европы? Такое великое явленіе не могло быть случайнымъ.

Разница судебъ происходила отъ разницы въ вѣрѣ. Магометанство происходило отъ того самаго начала, отъ котораго шелъ и законъ Моисеевъ. Потомки Авраама по Исааку составили народъ Еврейскій и сохранили преданія отцовъ своихъ въ чистотѣ. Потомки Авраама по Измаилу поселились въ Аравіи и сохранили тоже самое преданіе, съ примѣсью нѣкоторыхъ заблужденій и ложныхъ ученій. Преданіе рода Измаилова составило основу закона Магометова, но къ этому преданію примѣшалось многое изъ ученія Евреевъ, владѣвшихъ въ V-мъ вѣкѣ независимымъ царствомъ въ Аравіи и обратившихъ многія племена Аравитянъ къ закону Моисееву; многое примѣшалось и изъ Христіанства, введеннаго въ Аравію Абиссинскими царями, завоевавшими въ VI-мъ вѣкѣ южную часть Аравійскаго полуострова. Изъ такихъ стихій было составлено ученіе Магометово. Оно содержало въ себѣ многія истины, ибо происходило отчасти изъ чистыхъ источниковъ преданія; но, какъ произвольное дѣло человѣческое, оно содержало въ себѣ многія ложныя ученія и несовершенства въ нравственныхъ требованіяхъ. Аравитяне приняли новый законъ, къ которому они

были уже приготовлены своими собственными преданіями, съ теплою любовью и неограниченною вѣрою. Они воплотили его вполнѣ въ своей жизни частной и общественной; но тутъ уже заключалась причина упадка. Законъ, изобрѣтенный человѣкомъ, былъ вполнѣ доступенъ человѣку, и многіе изъ Мусульманъ могли исполнить всѣ требованія своего ученія; а иные, какъ, напр., Омаръ II-й, отвергавшій многоженство, дозволенное Магометанствомъ, стали выше своего закона. Предѣлъ, предписанный вѣрою, былъ достигнутъ и даже перейденъ, дѣло Магометанства было совершено, дальнѣйшее развитіе сдѣлалось невозможнымъ, и упадокъ былъ необходимостію: ибо народы, также какъ человѣкъ, не могутъ оставаться неподвижными. Они падаютъ, какъ скоро перестаютъ возвышаться.

Не такова была судьба народовъ Христіанскихъ. Правда, Германцы, уже развращенные вліяніемъ Рима еще прежде, чѣмъ вышли изъ своихъ лѣсистыхъ пустынь, развратились еще болѣе, завоевавъ роскошныя области Западной Римской Имперіи. Правда, они приняли Христіанство отъ побѣжденныхъ народовъ безъ сознанія о его высокомъ значеніи, безъ любви и почти безъ вѣры, и оттого-то въ VII-мъ и VIII-мъ вѣкахъ по Р. Х. Христіанскіе народы Запада были безспорно ниже Мусульманскихъ народовъ Востока во всѣхъ отношеніяхъ. Но Христіанство, разъ принятое, должно было принести и принесло свои плоды. Такъ какъ оно заключаетъ въ себѣ всю Божественную истину и все совершенство духовное и нравственное, такъ какъ ни человѣкъ, ни общество, ни народъ не могутъ ни воплотить его вполнѣ въ себѣ, ни даже достигнуть хотя бы приблизительно до предѣловъ безконечныхъ требованій его: оно заключало въ себѣ причину безконечнаго и неограниченнаго усовершенствованія. Чѣмъ болѣе совершенствуется человѣкъ, тѣмъ далѣе впереди видитъ онъ цѣль, поставленную Христіанствомъ, тѣмъ яснѣе слышитъ голосъ Христіанства, зовущаго его впередъ и впередъ по пути духовнаго совершенства. Что̀ является въ каждомъ человѣкѣ, то явилось и въ народахъ. Принявъ вѣру Христову, они должны были подчиниться ея требованіямъ и стремиться къ воплощенію вѣры своей въ своей частной и общественной жизни. Эту задачу старались они и стараются до сихъ поръ разрѣшить сознательно или безсо-

знательно. Такова причина, почему Христіанскіе народы, которыхъ молодость была безславна и темна, взяли верхъ надъ Магометанскими народами, которыхъ молодость была такъ блистательна и прекрасна. Такова причина, почему они должны совершенствоваться безконечно, если не утратятъ вѣры, въ которой заключается все ихъ нравственное достоинство; такова, наконецъ, причина, почему первымъ въ ряду всѣхъ народовъ станетъ тотъ народъ, который сохранилъ полнѣе и живѣе вѣру, и который глубже и яснѣе сознаетъ ея святыя требованія.

# Д. В. Веневитиновъ *).

Дмитрій Владимировичъ Веневитиновъ родился въ Москвѣ 14 Сентября 1805 года, и въ ней провелъ всю свою молодость; скончался въ С.-Петербургѣ 15-го Марта 1827.

Хотя онъ умеръ очень молодъ и написалъ очень мало, значеніе его, какъ поэта, весьма замѣчательно; выраженіе его живописно и сильно, стихъ звученъ и художественно отдѣланъ. Можно въ немъ иногда замѣтить неопытность молодости и даже неправильный оборотъ, но эти весьма рѣдкіе недостатки искуплены вполнѣ необыкновенной ясностью и простотою, составляющею его отличительный характеръ; болѣе же всего они искуплены опредѣлительностью и глубиною мысли, въ которой ясно высказывается свѣтлый и многообъемлющій разумъ. Съ Веневитиновымъ безспорно начинается новая эпоха для Русской поэзіи, эпоха, въ которой красота формы уступаетъ первенство красотѣ и возвышенности содержанія. Онъ умеръ въ слишкомъ ранней молодости и не совершивъ подвига, на который казался призваннымъ; но его явленіе было утѣшительнымъ признакомъ начинающагося болѣе самобытнаго и зрѣлаго просвѣщенія въ Россіи, и самый успѣхъ его немногихъ стихотвореній доказалъ, что великія требованія его поэтической души были въ ней поняты и оцѣнены.

Веневитиновъ не былъ исключительно художникомъ. Душа ясная и благородная, разумъ образованный, мыслящій и сильный, соединялись въ немъ въ полной и прекрасной гармоніи. Первое его явленіе въ обществѣ, первые шаги на поприщѣ словесности пробудили много и много надеждъ, которымъ не суждено было осуществиться; но завѣтъ такихъ людей, какъ онъ, никогда не пропадаетъ, другіе исполняютъ то, что Веневитиновъ обѣщалъ: таковъ ходъ человѣческой мысли.

---

*) Напечатано въ Библіотекѣ для воспитанія, 1844 г., ч. I-я.

# Д. А. Волуевъ [1]).

Основателемъ Библіотеки для воспитанія и главнымъ участникомъ въ изданіи ея былъ Дмитрій Александровичъ Волуевъ. 1845 года 23 Ноября умеръ онъ, на 26-мъ году отъ рожденія, не успѣвъ еще издать послѣднихъ двухъ книжекъ предпринятаго имъ годоваго изданія. Имя Волуева получило уже извѣстность въ литературѣ и въ наукѣ, лице его получило уже почетное мѣсто въ общественномъ уваженіи; дѣятельность его внушала уже много ожиданій и надеждъ, но Богу угодно было иное.

Д. А. Волуевъ былъ уроженецъ Симбирской губерніи; родители его были Александръ Дмитріевичъ Волуевъ и Александра Михайловна, урожденная Языкова, изъ семьи, заслужившей славу въ нашей поэзіи и извѣстность въ наукѣ. Рано, по 3-му году, лишился онъ матери, которой кроткій нравъ, тихая веселость, любящее сердце и рѣдкая красота были украшеніемъ семейства; рано осиротѣлъ онъ и, кажется, это сиротство оставило въ немъ навсегда задумчивость, не переходившую никогда въ грусть или въ скуку, но дававшую какую-то особенную прелесть даже самымъ веселымъ его минутамъ. По 12 году перевезенъ онъ былъ въ Москву и порученъ попеченіямъ семьи [2]), извѣстной по великимъ литературнымъ заслугамъ, по любви къ просвѣщенію и художествамъ, по дружбѣ со многими и лучшими литераторами, и особенно по теплому радушію, съ которымъ она принимаетъ всякое новс-являющееся дарованіе. Пріязнь и попеченіе такой семьи были для него счастіемъ, и этимъ счастіемъ онъ умѣлъ воспользоваться. Въ послѣдній годъ своей жизни вспоминалъ онъ и говорилъ съ пламенною благодарностію о первомъ пробужденіи мысли своей

---

[1]) Напечатано съ именемъ автора въ Библіотекѣ для воспитанія 1846.

[2]) Елагиныхъ-Киреевскихъ. П. Б.

и о первомъ благородномъ направленіи, данномъ ей словомъ и дружбой этой почтенной семьи, особенно одного изъ ея членовъ, который, пройдя весь путь современнаго мышленія, нашелъ, наконецъ, успокоеніе и цѣль, достойную себя, въ разумной и теплой любви къ началамъ нашей древней Руси, ея простаго быта и ея чистой и высокой вѣры. По 13-му году поступилъ В. въ пансіонъ, въ которомъ онъ оставался около трехъ лѣтъ. Успѣхи его были не блистательны; ему трудно было покориться правильности общественнаго воспитанія, и мысль его, перебѣгая отъ предмета къ предмету, отъ одного стремленія къ другому, не могла еще ни отказаться отъ своего произвола, ни угадать пути, на которомъ она была призвана трудиться и дѣйствовать; за всѣмъ тѣмъ кротость права и добродушная откровенность привлекли къ нему дружбу лучшихъ товарищей, а жадная любовь къ наукѣ, выражавшаяся даже въ безпорядкѣ его занятій, обратила на себя вниманіе лучшихъ его учителей. Онъ былъ любимъ и впослѣдствіи вспоминалъ не безъ удовольствія и благодарности года своего пансіонскаго ученія, но признавался, что чѣмъ болѣе думаетъ онъ объ нихъ, тѣмъ болѣе убѣждается въ превосходствѣ домашняго или полудомашняго воспитанія предъ воспитаніемъ общественнымъ. Это мнѣніе человѣка, въ которомъ отрочество не оставило никакаго горькаго воспоминанія, и слѣд. никакаго невольнаго пристрастія, — человѣка, соединявшаго въ высокой степени благородство души съ яснымъ умомъ, любимаго товарищами и любившаго ихъ, заслуживаетъ, какъ кажется, нѣкотораго вниманія.

Изъ пансіона поступилъ онъ въ университетъ, подъ надзоромъ и руководствомъ профессора Шевырева, котораго имя одно уже ручалось за вѣрность направленія, даннаго воспитанію Волуева. Курсъ университетскій прошелъ онъ съ успѣхомъ, но безъ особеннаго блеска. Въ Волуевѣ не было ни сочувствія съ формализмомъ науки (вѣроятно неизбѣжномъ во всякомъ учебномъ заведеніи), ни того жаднаго самолюбія, которое ищетъ похвалъ и отличія въ наукахъ, съ которыми мысль нисколько не сочувствуетъ и которое въ ученіи видитъ только будущій экзаменъ. Наука была для него не средствомъ къ успѣхамъ, а цѣлью самой жизни; но наука не мертвая, а живая,

развивающая духъ человѣческій, не сковывающая его внутренней свободы. Кромѣ предметовъ, требуемыхъ университетскими постановленіями, онъ въ тоже время выучился почти самоучкою Англійскому языку, знакомился съ произведеніями литературы Нѣмецкой, отыскивалъ начала и, такъ-сказать, самый духъ искусства въ твореніяхъ Гомера и во всѣхъ произведеніяхъ древней Эллады, пріучался къ строгой исторической критикѣ чтеніемъ Нибура, Моверса, Миллера и другихъ ученыхъ современной Германіи; изучалъ не философію, но строгую философскую методу въ безсмертныхъ твореніяхъ Бэкона и его ближайшаго послѣдователя Канта; болѣе же всего старался проникнуть въ тайну древней жизни Россіи посредствомъ изученія лѣтописей и грамотъ. Рано постигъ онъ ложь систематизма и ничтожность мертвой формальности въ наукѣ и жизни. Такъ, еще въ продолженіе университетскаго курса своего, онъ писалъ разсужденіе о статистикѣ и доказывалъ ея безплодность въ томъ видѣ, какъ она вообще изучается и преподается, т.-е. въ отдѣльности отъ историческаго движенія, и еще болѣе въ отдѣльности отъ изученія духовныхъ силъ, которыми однимъ зиждется вещественная сила народовъ. Это разсужденіе, безъ сомнѣнія, еще свидѣтельствующее о незрѣлости мысли, содержало уже многія новыя истины и много залоговъ для будущаго развитія; оно не было кончено отчасти потому, что Волуевъ, быстро обогащаясь новыми познаніями, не могъ никогда быть довольнымъ своимъ собственнымъ трудомъ, отчасти потому, что по характеру своему онъ не могъ довольствоваться выводами чисто-отрицательными. За всѣмъ тѣмъ, хотя онъ и отвергалъ излишнюю самонадѣянность науки и возставалъ противъ ея формализма, онъ понималъ необходимость узнать вполнѣ всѣ ея положительныя данныя и слѣдилъ съ напряженнымъ вниманіемъ за преподаваніемъ университетскимъ. Такая многосторонность и разнообразность занятій требовала отъ него безпрерывнаго труда, и день его былъ разочтенъ не по часамъ, а почти по минутамъ; короткій отдыхъ посвящалъ онъ или прогулкѣ и тѣлеснымъ упражненіямъ, необходимымъ для его здоровья, или бесѣдѣ съ лучшими товарищами по университету, или съ людьми, которые, подобно ему, понимали все достоинство, всю важность жизни умственной и духовной. Но за вся-

кое нарушеніе, хотя бы случайное, въ порядкѣ своихъ занятій, наказывалъ онъ себя сокращеніемъ уже и такъ короткаго отдыха, и когда товарищи смѣялись надъ его строгостію къ самому себѣ, онъ самъ вмѣстѣ съ ними, смѣясь добродушно, говаривалъ: «я чувствую, что во мнѣ воля слаба; такъ же какъ по несчастію и во всѣхъ насъ; дамъ себѣ повадку, да потомъ самъ съ собою и не справлюсь». Послѣдніе года университетскаго курса провелъ онъ въ одномъ домѣ съ тою семьей, которой былъ порученъ при первомъ пріѣздѣ въ Москву и сдѣлался какъ бы членомъ ея. Тутъ, окруженный людьми съ самыми блестящими дарованіями, отдавая имъ вполнѣ справедливость, и въ тоже время видя, какъ часто самыя блестящія способности и прекрасныя намѣренія остаются безплодными, онъ сталъ мало-по-малу яснѣе понимать свое призваніе—сдѣлаться нравственнымъ двигателемъ этихъ разрозненныхъ силъ. Къ этому времени относится много его сочиненій, оконченныхъ и неоконченныхъ имъ, и мысль о многихъ предпріятіяхъ, которыя онъ впослѣдствіи исполнилъ или только началъ.

Съ удовольствіемъ, но безъ нетерпѣнія, ожидалъ онъ послѣдняго университетскаго экзамена, какъ минуты, съ которой наступала возможность болѣе свободнаго труда и болѣе полезной дѣятельности. Ясное и опредѣленное сознаніе цѣли, которую онъ назначилъ себѣ въ жизни, удаляло отъ него всѣ пустыя и безплодныя мечтанія, въ которыхъ такъ часто тратятся силы и время ранней молодости; онъ жилъ всею пылкостію, всѣмъ жаромъ молодаго сердца и всѣмъ спокойствіемъ и твердостію совершеннолѣтняго разума, между тѣмъ какъ формы его жизни и привычки сохраняли еще отпечатокъ безпечнаго и веселаго дѣтства. Это соединеніе дѣтскихъ формъ съ юношескимъ сердцемъ и возмужалостію ума (отличительная черта многихъ замѣчательныхъ людей) давала Волуеву какую-то необыкновенную прелесть и свидѣтельствовала о чистотѣ его духовной природы. Изъ университета вышелъ онъ кандидатомъ, но далеко не первымъ. Иначе и быть не могло при множествѣ его занятій, выходившихъ изъ круга университетскаго ученія; впрочемъ, лучшіе изъ наставниковъ его отдавали ему полную справедливость, и въ особенности профессоръ Крюковъ, который говаривалъ: «Волуевъ изъ кандидатовъ чуть-чуть не послѣдній, но въ жизни онъ станетъ едва ли не на первое мѣсто».

Новые труды сдѣлались его отдохновеніемъ послѣ трудовъ университетскихъ; но эти труды были уже вполнѣ свободными и зависѣли только отъ его внутреннихъ требованій: онъ готовился дѣйствовать. Съ особеннымъ стараніемъ и любовію сталъ онъ изучать историческіе вопросы, не довольствуясь однимъ разборомъ фактовъ и сличеніемъ документовъ, не довольствуясь даже изученіемъ мелкихъ и случайныхъ причинъ историческихъ происшествій, но стараясь проникнуть въ самый смыслъ исторіи и въ жизненныя начала, которыя ею управляютъ. Еще большее вниманіе, еще бо́льшіе труды посвящалъ онъ тому высшему знанію, которое заключаетъ въ себѣ всѣ остальныя,— вѣрѣ, и со всякимъ днемъ расширялся кругъ его мысли, со всякимъ днемъ выше и выше становилось его духовное существо. Рѣдко посѣщалъ онъ блестящія и шумныя общества свѣта; ему въ нихъ было какъ-то неловко и пусто, но почти всякій день посвящалъ онъ нѣсколько часовъ небольшимъ кружкамъ ученыхъ, или литераторовъ, или умныхъ товарищей, и охотно слѣдилъ за ихъ бесѣдами и горячими спорами о художествѣ, наукѣ или жизни. Онъ чувствовалъ, что книги выражаютъ только самую слабую часть мысли, и что бесѣда часто важнѣе книги для хода современнаго просвѣщенія. За спорами слѣдилъ онъ со вниманіемъ и съ рѣдкимъ безпристрастіемъ; самъ же рѣдко принималъ въ нихъ дѣятельное участіе, предпочитая вообще путь положительный, т.-е. развитіе истины, пути отрицательному, т.-е. опроверженію ложныхъ мнѣній. Въ спорахъ ему были равно противны и страстныя вспышки, и упорство недобросовѣстнаго самолюбія, и даже та тонкость діалектическаго искусства, которая иногда удачно отстаиваетъ неправое дѣло, но за то даетъ какой-то видъ неправоты самой истинѣ. Это чувство выражается въ словахъ, сказанныхъ имъ человѣку, котораго любилъ онъ всею душей: «К... споритъ такъ, что всегда хотѣлось бы съ нимъ согласиться, даже когда и согласиться нельзя; а вы спорите такъ, что хотѣлось бы съ вами не соглашаться, когда и спорить нельзя». Самъ онъ дорожилъ истиною болѣе всего, отстаивалъ мнѣніе свое съ жаромъ, покуда не сознавалъ въ немъ ошибки, но за то признавалъ и ошибки свои такъ добродушно, такъ охотно и такъ скоро, что это признаніе часто заставляло всѣхъ его собесѣд-

никовъ улыбнуться, но всегда оставлялъ онъ въ нихъ чувство глубокаго и невольнаго уваженія. Много ли тѣхъ людей, которые стоятъ такъ высоко надъ своею личностію? Онъ умѣлъ быть веселымъ, и когда былъ веселъ—былъ веселъ вполнѣ.

Наконецъ наступило для него время литературной дѣятельности. Онъ продолжалъ еще ревностнѣе учиться, но чувствовалъ, что уже могъ надѣяться на свою мысль и на запасъ своего знанія. Онъ могъ многихъ пригласить къ сотрудничеству, потому что многіе его узнали, и всякій, кто его зналъ, уже любилъ. Почти въ одно время предпринялъ онъ два изданія: изданіе Библіотеки для воспитанія и Симбирскаго Сборника, заключающаго въ себѣ любопытные памятники древней Русской исторіи, прежней грамотности, прежняго судопроизводства и быта, собранные имъ въ Симбирской губерніи. На эти изданія не жалѣлъ онъ ни времени, ни труда, ни издержекъ; но и сотрудниковъ явилось много по его приглашенію. Никто не отказывался отъ участія. Старшіе радовались, встрѣчая такую высокую любовь къ просвѣщенію и согрѣвались жаромъ его молодого сердца; сверстники не могли ни въ чемъ отказать товарищу, который никогда ни съ кѣмъ не соперничалъ и радовался всякому чужому успѣху, какъ собственному пріобрѣтенію; даже дѣти просились участвовать въ его трудахъ, занимаясь сличеніями, перепискою, а иногда и переводами: они хотѣли чѣмъ-нибудь доказать свою любовь человѣку, который такъ дѣтски всегда радовался ихъ дѣтскимъ радостямъ и такъ охотно посвящалъ свой короткій досугъ ихъ дѣтскимъ забавамъ *). Самъ онъ трудился неусыпно, переводя, сличая, повѣряя письменные памятники, безпрестанно собирая новые, изучая не только ихъ видимый смыслъ, но и невидимую связь съ жизнію древней Россіи, отыскивая новыя начала историческія, готовя прекрасныя статьи, которыя онъ издалъ впослѣдствіи, объ мѣстничествѣ и объ исторіи Абиссинской церкви, занимаясь

*) Волуевъ радовался этому рвенію. Дѣло свое онъ считалъ дѣломъ общимъ, себя—слугою общаго добра, а въ общей готовности ему содѣйствовать видѣлъ залогъ будущаго успѣха; но за то и сотрудники его никогда не забудутъ, какою любовью, какими попеченіями онъ окружалъ ихъ, и какъ глубоко могъ быть благодарнымъ, и какъ охотно освобождалъ сотрудника отъ даннаго обѣщанія, когда узнавалъ, что обѣщавшій намѣренъ заняться болѣе полезнымъ трудомъ.

глубокими изслѣдованіями о первоначальной церкви въ областяхъ Кельтскихъ народовъ и собирая безпрестанные матеріалы, мысли и намеки для будущихъ предпріятій. Въ тоже время продолжалъ онъ усовершенствоваться въ познаніи языковъ, слѣдилъ внимательно за ходомъ современной науки, не отказывался посѣщать общества, понимающія достоинство умственной жизни, и искалъ дружеской бесѣды съ народомъ. Онъ зналъ, что въ книгахъ и въ обществѣ можно искать науки, но только отъ народа получить начало живаго просвѣщенія.

Среди такой прекрасной дѣятельности и такихъ высокихъ занятій постигла его тяжелая болѣзнь. Всю зиму съ 42-го на 43-й годъ не могъ онъ выходить изъ комнаты, страдая безпрестанною лихорадкой, изнурявшею его силы; но труды его не прекращались и едва ли не увеличивались съ каждымъ днемъ. Къ веснѣ ему стало легче, и онъ рѣшился, по настоятельному требованію медиковъ, ѣхать въ чужіе края. Тамъ пробылъ онъ съ небольшимъ семь мѣсяцевъ, изъ которыхъ большую часть провелъ въ Англіи. На Западѣ умѣлъ онъ глубоко и сильно сочувствовать съ жизнію Запада. Онъ умѣлъ удивляться его великимъ успѣхамъ въ общественности, въ наукѣ и чуднымъ произведеніямъ въ художествѣ. Всѣ письма, писанныя Волуевымъ въ то время, свидѣтельствуютъ объ его высокой христіанской любви ко всѣмъ народамъ и о томъ добродушномъ смиреніи, которое такъ свойственно Русскому человѣку; но онъ также умѣлъ и безпристрастно оцѣнить недостатки нашихъ Западныхъ братій и надѣяться еще лучшей будущности для нихъ. Путешествіе, къ несчастію, слишкомъ непродолжительное, поправило его здоровье. Оно было не совсѣмъ безполезно даже и для его дѣятельности. Въ Англіи свелъ онъ знакомство и велъ переписку съ нѣкоторыми учеными, много читалъ и работалъ въ народной библіотекѣ (едва ли не богатѣйшемъ собраніи книгъ въ цѣломъ мірѣ); въ Германіи и земляхъ Славянскихъ положилъ начало Русской книжной торговлѣ, вступилъ въ дружескія сношенія съ людьми, заслужившими знаменитость въ наукѣ, каковы Ганка, Коларъ, Шафарикъ и др.; но этого для него было не довольно. Онъ спѣшилъ въ Россію, онъ тосковалъ по друзьямъ, которые ему были такъ дороги, по трудамъ, которые были такъ чисты и полезны, по Русскому

слову и Русскому народу, безъ котораго жизнь казалась ему изгнаніемъ. Въ началѣ 44-го года возвратился онъ, едва ли не слишкомъ рано для себя.

Онъ возвратился такой же, какъ и поѣхалъ: тотъ же свѣтлый разумъ, вѣчно жаждущій просвѣщенія, таже теплота молодаго сердца, таже способность къ дѣтской веселости и тѣже полудѣтскія привычки; но онъ окрѣпъ въ тоскѣ 7-мѣсячнаго уединенія на чужой землѣ. Онъ возвратился съ большею увѣренностью въ истинѣ пути избраннаго и въ возможности начатыхъ имъ предпріятій. Знакомые, давно уже высоко цѣнившіе его, еще болѣе узнали цѣну ему во время отсутствія, прервавшаго его дѣятельность: они вполнѣ поняли всю важность его личности и его высокія нравственныя права. Обширная разнообразная ученость, свободный и сильный умъ, искренняя и горячая любовь къ правдѣ, совершенное отсутствіе эгоизма, полная преданность общему добру, теплота милосердія, всегда готовая облегчать и утѣшать всякое несчастіе и сострадать всякому заблужденію; дѣвственная чистота жизни и помысловъ, которая не боялась никакихъ искушеній, и твердость души, которая не отступила бы и не пала бы ни передъ какою борьбой: таковы были качества, которыя всякій въ немъ видѣлъ или угадывалъ. Твердая и неуклонная воля сопровождалась въ немъ тихою, кроткою и почти женскою нѣжностью христіанской любви. Не только сверстники, но даже старшіе и бывшіе его наставники дали ему уже почетное мѣсто въ своемъ кругу. Всѣ увлекались его живою дѣятельностью, слушались его совѣта и иногда даже его строгихъ упрековъ, потому что въ упрекахъ его слышалось не осужденіе, но скорбь о чужомъ недостаткѣ и всегдашняя готовность признаться въ своихъ собственныхъ. Личныя страсти казались ему вовсе незнакомыми, и его присутствіе укрощало ихъ вспышки въ другихъ. Въ сужденіи о порокахъ онъ былъ строгъ и неумолимо строгъ; въ сужденіи о людяхъ—всегда снисходителенъ и готовъ къ оправданію ихъ; снисходителенъ къ низшимъ, въ которыхъ такъ мало еще развито разумное сознаніе и на которыхъ такъ сильно дѣйствуютъ злые примѣры высшихъ; снисходителенъ къ высшимъ, которымъ такъ мало досуга для мысли и такъ много искушеній. Въ направленіи его выражалось стремленіе къ про-

свѣщенію истинному, къ развитію не науки только, но и жизненному началу души человѣческой, въ спорахъ любилъ онъ не опровергать заблужденіе, а открывать глубину истины. Въ изслѣдованіяхъ науки искалъ всегда началъ органическихъ, отвергая сухой и мертвящій формализмъ, въ наставленіяхъ не нападалъ на пороки, но старался развивать добрыя качества души, съ полною увѣренностію, что они должны заглохнуть подъ преобладаніемъ добра. Воспитанникъ строгой науки, онъ не остался заключеннымъ въ ея предѣлахъ, но жилъ полною, дѣятельною и прекрасною жизнію. Изрѣдка онъ появлялся въ такъ-называемыхъ свѣтскихъ кругахъ и даже тамъ былъ замѣченъ. Его прекрасныя черты, высокій открытый лобъ, лицо, на которомъ ни одна дурная страсть не оставила слѣдовъ; свѣтлые и задумчивые глаза, добродушная веселость, откровенная простота и даже какая-то благородная неловкость привлекали невольное вниманіе и сочувствіе. Но за всѣмъ тѣмъ онъ рѣдко посѣщалъ эти свѣтскіе круги и хотѣлъ отстать отъ нихъ совершенно. За прежніе труды свои принялся онъ съ большею ревностью, чѣмъ когда-либо. Дѣятельно продолжалъ онъ изданіе Библ. для воспитанія и издалъ 1-й томъ Симбирскаго Сборника, въ которомъ помѣстилъ разысканіе о мѣстничествѣ, едва ли не самое лучшее и строгое изслѣдованіе частнаго, но весьма важнаго факта, какое когда-либо было сдѣлано въ нашей исторической наукѣ. Въ тоже время приступилъ онъ къ изданію другаго Сборника, которымъ онъ еще болѣе дорожилъ, Сборника историческихъ и статистическихъ свѣдѣній о Россіи и народахъ единоплеменныхъ и единовѣрныхъ съ нею. Матеріаловъ приготовлено было на нѣсколько томовъ мелкой печати, но онъ успѣлъ напечатать только одинъ томъ. Въ немъ помѣщено нѣсколько статей, имъ писанныхъ, изъ которыхъ особенно замѣчательны статьи о Славянскихъ городахъ и объ Абиссинской церкви. Строгая критика можетъ замѣтить недостатки въ его изложеніи и слогѣ; но въ тоже время она должна замѣтить отличительную черту, дающую высокое значеніе его изслѣдованіямъ,—именно способность понимать жизнь и сочувствовать ей. Такъ, въ статьѣ о мѣстничествѣ, изучивъ строго его формализмъ, онъ понялъ и живое начало мѣстничества и назвалъ формализмъ признакомъ омертвенья и паденья; такъ,

въ статьѣ о городахъ Славянскихъ и въ примѣчаніяхъ къ статьѣ онъ указалъ на органическую болѣзнь Западно-Славянской области; такъ, въ статьѣ объ Абиссинской церкви онъ показалъ, что ея внѣшняя форма – еретическая, была дѣломъ исторической случайности, а что ея жизненное содержаніе было вполнѣ христіанскимъ, т.-е. православнымъ. Его труды были приняты съ похвалою, и эта похвала радовала его пріятелей, которымъ грустно бы было видѣть недоброжелательство и несправедливость къ этому чистому труженику добра. Онъ самъ радовался ей добродушно и говорилъ: «журналы похвалили, авось найдутся читатели». И теперь, послѣ смерти его, весело вспомнить, что онъ прошелъ жизнь не только никого не оскорбивши, но никѣмъ не оскорбленный. Друзья его осуждали видимое разнообразіе его занятій. Они говаривали: «изданіе для дѣтей, разысканіе объ мѣстничествѣ, объ Абиссиніи, о Кельтахъ,—гдѣ же единство, гдѣ послѣдовательность?» Это единство, эта послѣдовательность теперь явны. Вся духовная жизнь Волуева была посвящена Россіи, нашей родинѣ, Славянамъ и чистому Христіанству—Православію, полной и высшей истинѣ на землѣ, лучшему и единственному залогу развитія для будущаго человѣчества. Много было задумано имъ и другихъ предпріятій, для которыхъ онъ началъ собирать матеріалы, предпріятій, извѣстныхъ только тѣмъ, которые съ нимъ жили душа въ душу. Таковы были: изданіе Русской исторіи для народнаго чтенія, разсказанной подлинными словами лѣтописцевъ; краткое изложеніе всего хода церковнаго служенія, также для народа, и другія.

Но годъ съ небольшимъ прошелъ послѣ его возвращенія изъ чужихъ краевъ, и его здоровье разстроилось безвозвратно: силы истощались, открылась чахотка; медики послали его снова за границу, но ужъ слишкомъ поздно. Онъ доѣхалъ до колыбели нашей старой Руси — до Новгорода, и тамъ, послѣ нѣсколькихъ дней страданья, кончилъ жизнь, какъ слѣдуетъ христіанину, безъ ропота и даже безъ сожалѣнія о неоконченныхъ дѣлахъ, зная, что все доброе должно совершиться. Друзья пожелали, чтобы тѣло его было перевезено въ Москву, въ тотъ городъ, гдѣ жилъ онъ и развился духовно.

Волуевъ умеръ на 26-мъ году. Дѣятельность его не продолжалась даже и трехъ лѣтъ, а между тѣмъ то, что сдѣлано имъ въ такой короткій срокъ, едва ли бы могло быть сдѣлано другимъ, даже самымъ трудолюбивымъ, въ теченіе болѣе чѣмъ десятилѣтія. Какъ объяснить этотъ необыкновенный успѣхъ, особенно при общей недѣятельности нашей Русской современной мысли? Наука поступила къ намъ изъ чужой стороны и не сроднилась съ нашею жизнію: между ними происходитъ тяжелая борьба, которая отзывается въ каждомъ изъ насъ. Въ Волуевѣ не было ни этой борьбы, ни даже слѣдовъ ея. Казалось, онъ принадлежалъ къ другому, будущему поколѣнію: онъ усвоилъ себѣ науку, но самъ жилъ полною жизнью вѣры. Онъ жилъ не въ душу живу, которая есть эгоизмъ, но въ духъ животворящъ, который есть любовь. Оттого-то воля его была такъ неуклонна, дѣятельность такъ неутомима, и дѣйствіе его такъ сильно и въ тоже время такъ кротко. Имя его не забудется. Наука будетъ его помнить. Друзья, скорбя объ его потери, благодарятъ Бога за то, что имѣли такого друга.

Дай Богъ всѣмъ быть такъ искренно любимыми въ жизни, такъ горько оплаканными послѣ смерти.

## Разборъ трагедіи: «Царевичъ».

Въ драматическомъ произведеніи важны по преимуществу характеры лицъ, проявленіе этихъ характеровъ въ дѣйствіи и вѣрность языка какъ въ отношеніи къ лицамъ говорящимъ, такъ въ отношеніи къ той минутѣ, въ которой они говорятъ. Я ограничусь разборомъ трагедіи барона Розена только по этимъ тремъ предметамъ.

Первенствующими характерами являются у него, какъ и слѣдуетъ, Іоаннъ, сынъ его и Годуновъ. Почти одинакую важность придалъ онъ князю Бѣльскому, на что, разумѣется, онъ имѣлъ полное право. Разбирать согласіе характеровъ въ драмѣ съ тѣми же характерами въ исторіи считаю я излишнимъ. То же самое скажу я отчасти и о дѣйствіи. Историческая муза такъ часто была обличена во лжи, что поэтъ всегда въ правѣ ее оподозрить; и сверхъ того задача поэзіи по сущности своей такъ различествуетъ отъ исторической задачи, что между ними критика не можетъ требовать большаго согласія. Народная поэзія, всегда искренняя и вѣрная художественному началу, служитъ намъ въ этомъ случаѣ великимъ урокомъ. То самое происшествіе, которое составляетъ предметъ трагедіи б. Розена, разсказывается народною пѣснію по своему и наперекоръ всѣмъ свидѣтельствамъ. Фантазія народа спасла Царевича черезъ Шереметева или Романова; она не терпѣла сыноубійства. Въ выборѣ Романова, какъ спасителя сына Іоаннова, скрывался, можетъ быть, еще глубокій эпическій замыселъ; но какъ бы то ни было, поэзія въ сказкѣ дала намъ свидѣтельство своей свободы, и современный поэтъ можетъ творить независимо и отъ прагматической исторіи и отъ народнаго вымысла. Я обращу вниманіе только на внутреннюю правду характеровъ и дѣйствій.

Іоаннъ у г. б. Розена вспыльчивъ до безумія, болѣе вспыльчивъ чѣмъ золъ; онъ подозрителенъ до крайности, трусливъ, изрѣдка мелко-хитеръ, очевидно тупъ ко всякому нравственному чувству и въ тоже время безсмысленно набоженъ; но въ немъ нѣтъ ни одной черты, которая бы дала ему право являться въ поэзіи: ни государственныхъ видовъ, ни глубокихъ убѣжденій, ни сильной и постоянно дѣйствующей страсти, ни даже того блистательнаго и софистическаго ума, въ которомъ конечно никто отказать не можетъ автору письма къ Кирилло-Бѣлозерскимъ монахамъ. Онъ является орудіемъ для трагедіи, но не трагическимъ характеромъ. Главная же, кажется мнѣ, ошибка автора состоитъ въ томъ, что онъ отодвинулъ всѣхъ царедворцевъ достойныхъ такого Царя и, выдвинувъ впередъ только два почти идеальныя лица, Годунова и Бѣльскаго, сдѣлалъ Іоанна вдвое болѣе отвратительнымъ и въ тоже время почти вовсе непонятнымъ. Кругомъ него нѣтъ ни той атмосферы, которую онъ долженъ былъ создать, ни той, которой дѣйствія могли бы служить ему объясненіемъ, если не оправданіемъ. Нельзя однако не замѣтить въ словахъ Іоанна одного многозначительнаго мѣста въ разговорѣ съ сыномъ о разницѣ въ отношеніяхъ человѣка къ духовной идеѣ о власти и къ вещественнымъ опасностямъ. Выраженія нѣсколько темны; но мысль сама заключаетъ въ себѣ много глубины, поэзіи и истины.

Болѣе трагически задуманъ Царевичъ. Природа хорошая, добрая, нѣжная, не лишенная силы и нѣкотораго душевнаго величія, но разбитая и раздробленная неотразимымъ чувствомъ испорченной молодости; носящая въ себѣ какой-то неясный приговоръ противъ себя и своего рода и безсильно стремящаяся къ устраненію этого праведнаго приговора. Созданіе этого характера приноситъ честь поэту и искупаетъ съ лихвою нѣкоторые мелкіе недостатки, напр. излишнія повторенія о своемъ безстрашіи, не совсѣмъ вѣроятное незнаніе лицъ и происшествій, относящихся къ годамъ его отрочества и первой молодости, и даже неполную опредѣленность общаго очертанія.

Трагическая идея лежитъ также въ основѣ характера Годунова. Благородная и нравственная природа, любящая добро, но принужденная достигать доброй цѣли непрямыми путями,

а хитростями, и мало-по-малу привыкающая любить хитрость и кривые пути до того, что теряетъ чувство правды и самую любовь къ добру. Такая задача безспорно способна къ трагическому развитію, не смотря на нѣкоторую мелкость въ замыслѣ характера. Одно изъ великихъ бѣдствій, которыми долго отзываются въ жизни народовъ такіе цари какъ Іоаннъ IV, безъ сомнѣнія то, что они развращаютъ лучшихъ людей и пріучаютъ ихъ къ криводушію въ дѣлѣ и въ словахъ. Гроза, породившая безнравственную привычку, уже миновалась, а привычка остается и искажаетъ всю жизнь человѣка подпавшаго искушенію непрямыхъ путей и непрямыхъ словъ. Нѣкогда честный человѣкъ, но имѣющій отъ природы умъ тонкій и изворотливый, можетъ сдѣлаться виртуозомъ лжи. Авторъ показалъ глубокую наблюдательность въ тѣхъ сценахъ, въ которыхъ Годуновъ, уже втайнѣ желающій вѣнца (какъ Макбетъ), готовится къ хитрости, вслѣдствіе которой гибнетъ Царевичъ. Онъ и самъ не знаетъ, чего онъ дѣйствительно хочетъ. Самъ себя онъ увѣряетъ, что онъ идетъ жертвовать собою за Царевича и дѣйствительно подвергается смерти, но въ тоже время слышна какая-то плутня души, которая питаетъ непризнаваемую надежду, что жертвою-то будетъ другой, а не онъ. Всѣ эти черты задуманы прекрасно; но хитрости Годунова придуманы, какъ мнѣ кажется, неловко, сколько въ отношеніи къ роковому свиданію Царевича съ отцомъ, столько и въ отношеніи къ Бомелію (въ Прологѣ).

Вовсе неудавшимся считаю я характеръ кн. Бѣльскаго. Мнѣ, т. е. читателю, вовсе не нужно знать, вѣренъ ли онъ исторіи; но внутреннее чувство не дозволяетъ представлять идеально добродѣтельнымъ лицомъ человѣка, который всегда спалъ въ комнатѣ царя Ивана Васильевича IV. Для мало-мальски благородной души это было бы казнію хуже Мезенціевой. Если художникъ считаетъ это возможнымъ, мнѣ кажется, онъ не вполнѣ вдумался въ самый характеръ жизни при дворѣ Іоанна. Если же мое чувство несправедливо, то художникъ неправъ въ томъ, что онъ не удалилъ возможности такаго невольнаго чувства. При Іоаннѣ чистый человѣкъ могъ быть военачальникомъ, судьею, совѣтникомъ въ дѣлахъ государственныхъ; но не могъ быть ни жильцомъ его спальни, ни его другомъ, ни

фанатическимъ поклонникомъ его. А все это соединено въ Бѣльскомъ. Или такое противорѣчіе дѣйствительно невозможно, или художникъ долженъ былъ показать возможность примирить то, что̀ повидимому непримиримо.

Кромѣ этихъ главныхъ характеровъ является еще одинъ, довольно замѣчательный, характеръ сестры Годунова, жены младшаго царевича Ѳеодора. Лицо это обрисовано слабо, для хода пьесы оно вовсе безполезно; но оно не лишено нѣкотораго поэтическаго достоинства. Сцена между Ириною и братомъ, въ которой слышатся воспоминанія прежней жизни, *лучшая по языку сцена* изо всей драмы. Сама Ирина представляетъ какъ будто еще неиспорченную молодость Годунова и напоминаетъ о Ѳеодорѣ, ея мужѣ, этомъ странномъ лицѣ, которое въ самой исторіи является какъ будто гробовая лампада, внезапно затеплившаяся надъ угасающимъ родомъ Рюриковичей Московскихъ.

Прочія второстепенныя лица вовсе незамѣчательны.

Дѣйствія трагедіи слабѣе задуманы, чѣмъ характеры. Трудно даже назвать иное дѣйствіемъ. Такое названіе предполагаетъ движеніе впередъ; въ драмѣ же оно ограничивается, такъ сказать, колебаніемъ на одномъ мѣстѣ. Царь не убилъ сына при первой ссорѣ; онъ и во второй не убилъ бы его (таково указаніе самаго автора), если бы не вбѣжалъ Годуновъ. Итакъ, ничто не созрѣло, ничто не двинулось впередъ. Странныя и полувраждебныя отношенія между Царемъ и Царевичемъ, хорошо задуманныя, не развились нисколько. Кн. Грязной легкимъ намекомъ усилилъ ихъ: кн. Бѣльскій твердымъ словомъ оправданія отчасти устранилъ ихъ. Ни въ отцѣ, ни въ сынѣ нѣтъ внутренней работы страстей и мысли, которая дала бы прежнимъ отношеніямъ болѣе рѣшительный характеръ. Дѣло кончается случаемъ, неловкимъ появленіемъ Бориса, да и самъ Борисъ входитъ по недогадкѣ, которая (по мнѣнію автора) должна быть понятна зрителю. Очевидно въ художественномъ смыслѣ тутъ дѣйствія нѣтъ. Прятаніе Бориса на перекоръ совѣтамъ людей знающихъ Іоанна и желанію Царевича слабо оправдано тѣмъ, что будто опасности при томъ Царевичу не будетъ, потому что Іоаннъ за одинъ разъ не убиваетъ никогда болѣе одного человѣка, а сперва ему придется убить Бориса.

Не говоря о невѣрности исторической, тутъ есть еще невѣрное понятіе объ томъ, на что рѣшиться можетъ человѣкъ безумно запальчивый, какимъ представленъ Іоаннъ въ драмѣ. Вся пружина придумана слабо; но ходъ пьесы особенно подлежитъ критикѣ по другой причинѣ. Катастрофа не имѣетъ опредѣлительнаго значенія художественнаго. Она не катастрофа въ смыслѣ историческомъ; ибо смерть Царевича не оставляетъ по себѣ большаго огорченія въ зрителѣ, она не катастрофа въ смыслѣ нравственномъ; ибо внутренняя жизнь Іоанна очевидно не потрясена и не наказана. Вся развязка остается просто несчастнымъ случаемъ, происшедшимъ отъ вспыльчивости—а не болѣе. Характеры, не говорю тѣ, которые даны исторіею, но даже тѣ, которые замышлены авторомъ, допускали совсѣмъ иную трагическую развязку.

Наконецъ, языкъ драмы, какъ мнѣ кажется, созданъ по ложной системѣ. Онъ не имѣетъ ни благозвучности, ни поэтическаго изящества. Архаизмы, какъ напр. слова *выръ*, *навье* и тому подобныя, показываютъ желаніе вѣрно выразить рѣчь тогдашней эпохи; по этому желанію принесены въ жертву существенныя требованія поэзіи, живость слова, соотвѣтствіе его выражаемымъ чувствамъ и страстямъ и самая ясность его.

## Письмо въ чужіе края о раскрѣпощеніи помѣщичьихъ крестьянъ *).

Monsieur!

Comme votre journal est de tous les journaux du moment celui qui consacre le plus d'attention aux affaires intérieures de la Russie, peut être ne me refuserez vous pas la faveur d'accorder quelque place à la lettre que je prends la liberté de vous adresser sur ce sujet.

Il s'opère dans le sein de ma patrie un changement vital; je n'ai pas besoin d'ajouter que je parle de la question de l'émancipation. L'Europe ne peut que suivre avec intérêt les phases par lesquelles doit passer cette question, qui est réellement une question Européenne. L'intérêt est vif: sera-t-il bienveillant?

Ce doute devrait paraître bien singulier dans un siècle qui se croit (et non tout-à-fait sans raison) arrivé à un assez haut degré de développement intellectuel et social, et cependant ce doute est plus que légitimé par les expressions de quelques journaux lus et estimés du public Européen.

Nous ne pouvons cependant pas admettre l'idée que la malveillance dont ces journaux (entre autres le Times) se font les organes soit incittés par le désir que manifeste la Russie d'entrer daus une voie plus lagre et plus humaine que celle qu'elle paraissait suivre jusqu'ici. Une pareille supposition serait offensante pour la nature humaine, et nous ne voudrions pas calomnier même ceux que se montrent nos ennemis. Il est bien plus simple de croire qui la malveillance en

*) Напечатано во 2-мъ выпускѣ „Русскаго Архива“ 1899 года. *Изд.*

ce cas n'est que la suite d'une habitude hostile antérieure à la circonstance qui lui donne occasion de se manifester. Cette hostilité, quoiqu'injuste en elle-même, n'est pas sans justification.

Par l'action de différentes causes historiques et de son propre caractère national la Russie est devenue une puissance de tout premier ordre. Son territoire est immense; ses ressources, déjà mises à l'épreuve, sont inépuisables; celles que l'on peut deviner en elle sont encore bien supérieures; sa voix, toujours importante, a souvent été décisive dans les affaires de l'Europe. En voilà bien assez pour exciter l'envie; car malheuresement l'homme est envieux, soit comme être individuel, soit comme être politique. Mais cependant telle est la noblesse de l'âme humaine qu'elle se révolte surtout contre la puissance matérielle quand elle n'est pas accompagnée et pour ainsi dire sanctifiée par une certaine préeminence morale; or, la Russie, supérieure à presque tous les autres pays de l'Europe par sa force matérielle, ne paraît pas même avoir droit à la force morale: car elle est un pays à l'esclave. Un sentiment hostile à son égard me paraît donc assez naturel chez les étrangers.

Je sais bien qu'on a prétendu que le nom de pays à l'esclave ne lui va pas et que le servage légal qu'elle admet jusqu'à présent n'est pas l'esclavage. Je l'admets, je sais que le servage est fort différent de l'esclavage et pourait à la rigueur être défendu par les raisons plausibles; mais je soutiens aussi que le servage de nos paysans retombe dans l'esclavage par ses conséquences inévitables que la loi a été obligée de tolérer et de sanctionner, et bien plus encore par celle que la loi ne peut ni atteindre ni réprimer et qui par là sont devenues parties integrantes du droit coutumier.

*Переводъ.*

М. Г. Ваше изданіе изо всѣхъ изданій нашихъ дней болѣе другихъ удѣляетъ вниманія внутреннимъ дѣламъ въ Россіи. Можетъ быть, вы не откажете мнѣ въ одолженіи дать мѣсто письму по этому предмету, которое я позволяю себѣ отправить къ вамъ.

Въ нѣдрахъ моей родины совершается жизненное преобразованіе (нѣтъ надобности добавлять, что я говорю про освобожденіе крестьянъ), и Европа можетъ только съ любопытствомъ слѣдить за видоизмѣненіями, черезъ которыя долженъ пройти этотъ поистинѣ Европейскій вопросъ. Живое любопытство есть; но будетъ ли оно доброжелательнымъ?

Такое сомнѣніе можетъ показаться неожиданнымъ въ вѣкъ, считающій себя (и не совсѣмъ безъ основанія) достигшимъ довольно высокой степени духовнаго и общественнаго развитія; а между тѣмъ выраженія нѣкоторыхъ изданій, читаемыхъ и уважаемыхъ въ Европѣ, дѣлаютъ болѣе чѣмъ законнымъ это сомнѣніе.

Однако мы не можемъ допустить мысли, что недоброжелательство, выразителемъ котораго дѣлаются эти изданія (среди нихъ и Times), вызвано открыто-выраженнымъ желаніемъ Россіи выступить на путь болѣе широкій и болѣе человѣколюбивый, чѣмъ тотъ, по которому, какъ казалось, она шла до сихъ поръ. Подобное предположеніе было бы оскорбительнымъ для самой человѣческой природы, а мы не хотѣли бы клеветать даже на того, кто выступаетъ, какъ нашъ врагъ. Гораздо проще повѣрить, что недоброжелательство, выражаемое въ настоящемъ случаѣ, есть только слѣдствіе враждебной привычки, сложившейся раньше тѣхъ обстоятельствъ, которыя дали ему случай проявиться. Хотя сама по себѣ эта враждебность несправедлива, все же она не безъ оправданій.

Подъ вліяніемъ различныхъ историческихъ причинъ и собственныхъ народныхъ особенностей, Россія стала одной изъ самыхъ первостепенныхъ державъ: ея земельныя владѣнія необъятны; ея средства, уже подвергавшіяся испытанію, неистощимы; то, что таится въ ней, какъ можно угадывать, еще значительнѣе; ея голосъ, всегда имѣющій значеніе, не разъ былъ рѣшающимъ въ Европейскихъ дѣлахъ. Вотъ уже и совершенно достаточно причинъ, чтобы возбудить зависть; ибо, къ сожалѣнію, человѣкъ завистливъ и какъ существо личное и какъ существо общественное. Не смотря на это, таково благородство человѣческой души, что оно особенно возмущается противъ могущества внѣшней силы, когда оно не сопровождается и, такъ сказать, не освящается нѣкоторымъ нравственнымъ превосходствомъ. Россія, эта внѣшними силами превосходящая едва ли не всѣ другія Европейскія страны, какъ казалось, даже не имѣла права на нравственное значеніе: она была страна рабовладѣльческая. Такимъ образомъ, мнѣ кажется совершенно естественнымъ враждебное чувство, питаемое къ ней иноземцами.

Я хорошо знаю, что нѣкоторые утверждали, будто ей не идетъ названіе рабовладѣльческой страны: что до сихъ поръ закономъ допускаемое въ ней крѣпостничество не есть рабовладѣніе. Я признаю это: я знаю, что крѣпостное состояніе сильно отличается отъ рабства, и что, придерживаясь строгаго смысла законовъ, можно его защищать благовидными доводами. Но я утверждаю также, что крѣпостное состояніе нашихъ крестьянъ превращается въ рабство по неизбѣжно вытекающимъ послѣдствіямъ, которыя долженъ былъ допустить и даже утвердить законъ, или, болѣе того, которыя законъ не можетъ ни выслѣдить, ни обуздать и которыя черезъ то сдѣлались составными частями обычнаго права.

# Рѣчи,

ПРОИЗНЕСЕННЫЯ

## ВЪ ОБЩЕСТВѢ ЛЮБИТЕЛЕЙ РОССІЙСКОЙ СЛОВЕСНОСТИ *).

### I.

### ОТВѢТЪ ПРЕДСѢДАТЕЛЯ

СКАЗАННЫЙ ДѢЙСТВИТЕЛЬНОМУ ЧЛЕНУ И. В. СЕЛИВАНОВУ, НА ЕГО ВСТУПИТЕЛЬНОЕ СЛОВО, ВЪ ЗАСѢДАНІИ 4 ФЕВРАЛЯ 1859 ГОДА.

Привѣтствуя васъ своимъ сочленомъ, Общество Любителей Россійской Словесности уже тѣмъ самымъ свидѣтельствуетъ, м. г., что оно признаётъ всю законность той отрасли словесности, которой представителемъ вы являетесь между нами. Да, обличительная литература есть законное явленіе словесной жизни народа; я скажу болѣе, она—не только законное явленіе, но явленіе необходимое и отрадное. Она не есть произведеніе прихоти или раздраженія какихъ-нибудь отдѣльныхъ лицъ,—она есть въ одно время выраженіе скорбящаго и негодующаго самопознанія общественнаго. Я позволю себѣ сказать, что она есть какъ-будто публичная исповѣдь общества: ибо, нападая на отдѣльныя злоупотребленія, клеймя иногда частные типы, она есть голосъ общества, обвиняющаго себя въ существованіи, въ возможности этихъ типовъ и этихъ злоупотребленій въ его нѣдрахъ. Таково всегда значеніе обличительной словесности, присущей всякому свободному и не въ конецъ испорченному обществу. Но есть минуты (и думаю, что такова минута, въ которую мы живемъ), когда это значеніе становится еще выше и святѣе,—минуты, когда, отряхнувъ многолѣтній и тяжелый сонъ мнимаго и обманчиваго самодовольства, общественная жизнь рвется и волнуется всѣми силами, а иногда и всею желчью, накипѣвшими въ продолженіи долгаго молчанія, или въ слушаніи хвалебныхъ гимновъ оффиціальнаго самохвальства. Въ эти минуты, м. г., обличеніе есть священный долгъ для литературы. Ея голосъ есть признакъ освобождающагося дыханія, и въ тоже время есть глубокій стонъ, если я такъ смѣю сказать, изъ сердца и подоплеки народной. Но, къ несчастію, должно прибавить, что долго влады-

*) Котораго А. С. Хомяковъ былъ предсѣдателемъ. Эти рѣчи напечатаны въ Русской Бесѣдѣ 1860 г. кн. I.

чествовавшее и мгновенно прекращающееся преобладаніе какого бы то ни было нравственнаго зла и стѣсненія оставляетъ послѣ себя глубокіе слѣды, которые не могутъ исчезнуть или изгладиться мгновенно. Всякое общественное зло, какъ и всякое общественное добро, дѣйствуетъ не только, какъ сила временная, на одно какое-нибудь поколѣніе: оно дѣйствуетъ еще, какъ сила воспитательная, на поколѣніе послѣдующее. Многолѣтнее молчаніе, налагаемое оффиціальнымъ самохвальствомъ на общественное самообличеніе, развращаетъ надолго нравы самой литературы: пробудившись и освободившись, она еще долго не можетъ сознать и опредѣлить границы своихъ обязанностей и своихъ правъ, и часто беззаконную дерзость принимаетъ она за законную свободу. Таковъ законъ естественной необходимости, и мы не должны удивляться тому, что онъ проявляется и въ жизни нашей словесности. Смѣло высказываю упрекъ именно потому, что вы ему не подлежите, хотя дѣйствуете въ той области, въ которой упрекъ этотъ относится. Многія прискорбныя явленія подтвердили бы, если нужно, мои слова; болѣе же всего и грустнѣе всего подтверждаются они у насъ проявленіемъ печатной клеветы, въ разныхъ ея видахъ.

Недавно ходилъ и печатался въ журналахъ протестъ литераторовъ, любителей просвѣщенія, противъ такой статьи въ одномъ изъ Петербургскихъ журналовъ, которая была очень похожа на клевету. Въ этомъ протестѣ я не участвовалъ, не потому, чтобъ я не признавалъ его справедливости, но единственно потому, что мнѣ казалось страннымъ и смѣшнымъ протестовать противъ одного частнаго случая, тогда какъ наши періодическія изданія безпрестанно представляютъ другіе примѣры клеветы въ самыхъ разнообразныхъ видахъ. Не говоря о многихъ болѣе или менѣе явныхъ примѣрахъ, я позволю себѣ привести одинъ изъ самыхъ замѣчательныхъ. Вышла повѣсть, писанная, какъ кажется, весьма молодымъ человѣкомъ, только выступающимъ на поприще словесности. Въ этой повѣсти разсказано подлинное дѣло изъ нашей судебно-административной жизни; имена дѣйствующихъ лицъ измѣнены слегка, но такъ, что ихъ невозможно не узнать. Говорятъ, что обстоятельства дѣла представлены весьма вѣрно; такъ говорятъ, но кто же поручится за вѣрность изложенія? Опровергать разсказъ, оправдываться, нѣтъ никакой возможности для обвиненныхъ, ибо они обвинены косвенно, намеками, подъ измѣненными именами: тутъ уже есть возможность клеветы, ибо нѣтъ возможности оправданія. Но всмотритесь глубже. Дѣло разсказано не такъ, какъ оно разсказывается при судебномъ разбирательствѣ, при которомъ допу-

скается только изложеніе фактовъ. Повѣсть требовала иначе,—изложенія самыхъ побужденій, движеній душевныхъ, всего подспуднаго, всего гадаемаго, всего недоступнаго для человѣческаго правосудія; слѣдовательно, всего того, чего никто не имѣетъ права объявлять во всеуслышаніе народное: тутъ уже есть постоянная возможность лжи и клеветы. Слѣдствіе было произведено дурно, рѣшеніе было нелѣпо, пусть такъ; но слѣдствіе было дурно, можетъ быть, по безтолковости слѣдователя, рѣшеніе нелѣпо по нелѣпости судей. Быть можетъ, былъ и подкупъ, были и другія причины, столь же преступныя; но этихъ незасвидѣтельствованныхъ подкуповъ, но этихъ безнравственныхъ причинъ, но всѣхъ этихъ угадываемыхъ и, можетъ быть, вовсе небывалыхъ мерзостей, авторъ доказать не можетъ, а обвиняемый опровергать не можетъ. Все это помѣщено для интереса повѣсти: тутъ есть уже не только возможность, но почти полная неизбѣжность клеветы. Еще далѣе. Кромѣ мужчинъ,—дурныхъ чиновниковъ, можетъ быть преступныхъ администраторовъ и судей, являются и женщины, ихъ жены, ихъ сестры, ихъ дѣти, и всѣ эти женскія лица обозначены почти неизмѣненными фамиліями, представлены то смѣшными, то отвратительными, то въ высшей степени безнравственными. Беззащитныя женщины таскаются на позоръ, топчутся въ грязь, обращены въ посмѣшище; спрашиваю: съ какаго права? Съ какаго права казнитъ писатель-сплетникъ, по всей вѣроятности писатель-клеветникъ, несчастную женщину, жену чиновника за то, что чиновникъ дуренъ, или жену откупщика, потому что откупщикъ—человѣкъ безчестный, или жену повѣреннаго, потому что повѣренный плутъ? Я называю это явленіе отвратительнымъ. Но, можетъ быть, всѣ эти женскія лица—изобрѣтеніе сочинителя и непохожи на дѣйствительныхъ женъ, сестеръ, дочерей лицъ, выведенныхъ на позоръ. Можетъ быть, это знаютъ въ губерніи, гдѣ произошло описанное въ повѣсти дѣло. Пусть будетъ такъ; но эти слѣдователи, эти судьи, эти откупщики, дѣйствительно женаты, имѣютъ семьи—женъ сестеръ, дочерей; для читателя, которому сдѣлались извѣстными и худо скрытыя имена, и подробно разсказанное происшествіе, естественно вообразить, что и семьи описаны вѣрно, скажу болѣе—неестественно вообразить противное. Спрашиваю: можно ли вообразить форму болѣе гнусной сплетни, болѣе отвратительной клеветы?

Какъ же принято такое явленіе? Какой урокъ получилъ молодой писатель? Поступокъ, достойный того, что было названо въ одномъ Московскомъ изданіи позорнымъ столбомъ общественнаго мнѣнія, награжденъ былъ знаками одобренія, почета и, кажется,

публичнымъ обѣдомъ, описаннымъ въ газетахъ. Я позволилъ себѣ, я счелъ даже обязанностію строго осудить поступокъ, назвать его заслуженнымъ именемъ, и даже сказать, какой уголовной награды онъ былъ достоинъ; но я весьма далекъ отъ того, чтобы строго осудить или самого писателя, какъ говорятъ, весьма молодаго человѣка, или его крайне неосторожныхъ одобрителей. Всѣ они увлечены были, безъ сомнѣнія, тѣмъ, давно накопившимся и недавно нашедшимъ голосъ, чувствомъ негодованія противъ неправды, которое все-таки обѣщаетъ намъ доброе будущее. Они были увлечены нетерпѣливымъ порывомъ къ добру, порывомъ, который иногда забываетъ, что къ добру идти надо добрыми и строгообсуженными путями. Они впали въ ошибку потому, что у насъ нѣтъ еще литературныхъ нравовъ. Этому, и только этому, могу я приписать и другія явленія печатной клеветы въ нашей словесности: иначе слѣдовало бы отозваться объ нихъ съ слишкомъ глубокимъ презрѣніемъ. Вотъ, м. г., тѣ опасности, которыми окружено въ наше время поприще обличительной литературы. Я говорю объ нихъ свободно передъ вами, нашимъ новымъ избраннымъ сочленомъ, потому что онѣ не могутъ существовать для такого достойнаго дѣятеля, какъ вы. Я знаю, что эти опасности не могутъ быть устранены никакими внѣшними средствами; я знаю, что всякія внѣшнія средства, устраняя временное зло, можетъ быть, усиливаютъ его начало, потому что мѣшаютъ свободному созданію литературныхъ нравовъ. Я глубоко убѣжденъ, что только свободная, елико возможно свободная, гласность можетъ очистить нашу умственную атмосферу, возвысить нравственное настроеніе писателя и читателя, устранить зло въ настоящемъ, сдѣлать его невозможнымъ въ будущемъ; но я позволю себѣ выразить желаніе, чтобы все просвѣщенное общество, какъ читатели, такъ и писатели, подвинулись какъ можно скорѣе впередъ по доброму и разумному пути. Пусть писатели поймутъ, что они имѣютъ право на типы пороковъ и злоупотребленій, а не на частныя лица, кто бы они ни были: что обвинительный намекъ есть низость, потому что онъ не допускаетъ оправданія, и что словесный мечъ правды не долженъ быть никогда обращаемъ въ кинжалъ клеветы. Дай Богъ, чтобы и читатели поняли, что одобреніе нравственныхъ промаховъ въ писателѣ, съ ихъ стороны, есть также преступленіе противъ достоинства слова и противъ достоинства общественной жизни. Тогда только та отрасль словесности, которая вами избрана, вслѣдствіе благороднаго стремленія къ добру, принесетъ тѣ добрые плоды, которые она, конечно, принесетъ въ вашихъ рукахъ.

## II.

## ОТВѢТЪ ПРЕДСѢДАТЕЛЯ,

СКАЗАННЫЙ ДѢЙСТВИТЕЛЬНОМУ ЧЛЕНУ ГРАФУ Л. Н. ТОЛСТОМУ, НА ЕГО ВСТУПИТЕЛЬНОЕ СЛОВО, ВЪ ЗАСѢДАНИИ 4 ФЕВРАЛЯ 1859 ГОДА.

Общество Любителей Россійской Словесности, включивъ васъ, графъ Левъ Николаевичъ, въ число своихъ дѣйствительныхъ членовъ, съ радостію привѣтствуетъ васъ, какъ дѣятеля чисто художественной литературы. Это чисто художественное направленіе защищаете вы въ своей рѣчи, ставя его высоко надъ всѣми другими временными и случайными направленіями словесной дѣятельности. Странно было бы, если бы общество вамъ не сочувствовало въ этомъ; но позвольте мнѣ сказать, что правота вашего мнѣнія, вами столь искусно изложеннаго, далеко не устраняетъ правъ временнаго и случайнаго въ области слова. То, что всегда справедливо; то, что всегда прекрасно; то, что неизмѣнно, какъ самые коренные законы души,—то, безъ сомнѣнія, занимаетъ и должно занимать первое мѣсто въ мысляхъ, побужденіяхъ и, слѣдовательно, въ рѣчи человѣка. Оно, и оно одно, передается поколѣніемъ поколѣнію, народомъ народу, какъ дорогое наслѣдіе, всегда множимое и никогда незабываемое. Но съ другой стороны есть, какъ я имѣлъ уже честь сказать, постоянное требованіе самообличенія въ природѣ человѣка и въ природѣ общества; есть минуты и минуты важныя въ исторіи, когда это самообличеніе получаетъ особенныя, неопровержимыя права и выступаетъ въ общественномъ словѣ съ большею опредѣленностію и съ большею рѣзкостію. Случайное и временное въ историческомъ ходѣ народной жизни получаетъ значеніе всеобщаго, всечеловѣческаго, уже и потому, что всѣ поколѣнія, всѣ народы могутъ понимать и понимаютъ болѣзненные стоны и болѣзненную исповѣдь одного какого-нибудь поколѣнія или народа. Права словесности, служительницы вѣчной красоты, не уничтожаютъ правъ словесности обличительной, всегда сопровождающей общественное несовершенство, а иногда являющейся цѣлительницею общественныхъ язвъ. Есть безконечная красота въ невозмутимой правдѣ и гармоніи души; но есть истинная, высокая красота и въ покаяніи, возстановляющемъ правду и стремящемъ человѣка или общество къ нравственному совершенству.

Позвольте мнѣ прибавить, что я не могу раздѣлять мнѣнія, какъ мнѣ кажется, односторонняго, Германской эстетики. Конечно, художество вполнѣ свободно: въ самомъ себѣ оно находитъ оправданіе

и цѣль. Но свобода художества, отвлеченно понятаго, нисколько не относится къ внутренней жизни самого художника. Художникъ не теорія, не область мысли и мысленной дѣятельности: онъ человѣкъ, всегда человѣкъ своего времени, обыкновенно лучшій его представитель, весь проникнутый его духомъ и его опредѣлившимися или зарождающимися стремленіями. По самой впечатлительности своей организаціи, безъ которой онъ не могъ бы быть художникомъ, онъ принимаетъ въ себя, и болѣе другихъ людей, всѣ болѣзненныя, также какъ и радостныя, ощущенія общества, въ которомъ онъ родился. Посвящая себя всегда истинному и прекрасному, онъ невольно, словомъ, складомъ мысли и воображенія, отражаетъ современное въ его смѣси правды, радующей душу чистую, и лжи, возмущающей ея гармоническое спокойствіе. Такъ сливаются двѣ области, два отдѣла литературы, объ которыхъ мы говорили; такъ писатель, служитель чистаго художества, дѣлается иногда обличителемъ, даже безъ сознанія, безъ собственной воли и иногда противъ воли. Васъ самихъ, графъ, позволю я привести въ примѣръ. Вы идете вѣрно и неуклонно по сознанному и опредѣленному пути; но неужели вы вполнѣ чужды тому направленію, которое назвали обличительною словесностію? Неужели хоть бы въ картинѣ чахоточнаго ямщика, умирающаго на печкѣ въ толпѣ товарищей, повидимому равнодушныхъ къ его страданіямъ, вы не обличили какой-нибудь общественной болѣзни, какого-нибудь порока? Описывая эту смерть, неужели вы не страдали отъ этой мозолистой безчувственности добрыхъ, но непробужденныхъ душъ человѣческихъ? Да,—и вы были, и вы будете невольно обличителемъ.

Идите съ Богомъ по тому прекрасному пути, который вы избрали! Идите съ тѣмъ же успѣхомъ, которымъ вы увѣнчались до сихъ поръ, или еще съ бо́льшимъ, ибо вашъ даръ не есть даръ преходящій и скоро исчерпываемый; но вѣрьте, что въ словесности вѣчное и художественное постоянно принимаетъ въ себя временное и преходящее, превращая и облагороживая его, и что всѣ разнообразныя отрасли человѣческаго слова безпрестанно сливаются въ одно гармоническое цѣлое.

## III.

## Р Ѣ Ч Ь

## ПО СЛУЧАЮ ВОЗОБНОВЛЕНІЯ ПУБЛИЧНЫХЪ ЗАСѢДАНІЙ ОБЩЕСТВА,

ЧИТАННАЯ ПРЕДСѢДАТЕЛЕМЪ ВЪ ПУБЛИЧНОМЪ ЗАСѢДАНІИ,

26 МАРТА 1859 ГОДА.

Мм. гг.! Много прошло времени съ тѣхъ поръ, какъ Общество Любителей Россійской Словесности въ послѣдній разъ приглашало слушателей къ открытому засѣданію; но дѣятельность Общества и вниманіе жителей Москвы къ его дѣйствіямъ ослабли гораздо прежде. Было время, когда наше Общество вносило живыя, плодотворныя стихіи въ Московскую жизнь,—и Москва слѣдила за нимъ съ теплымъ участіемъ и вниманіемъ. Тому уже болѣе 30-ти лѣтъ: десять лѣтъ возраставшаго ослабленія въ дѣятельности, и слишкомъ 20 лѣтъ какъ-будто бы полнаго усыпленія.

Тридцать лѣтъ! Немалый срокъ времени въ жизни человѣческой! Цѣлое поколѣніе въ историческомъ лѣтосчисленіи. Въ продолженіе этихъ 30-ти лѣтъ развилась во всей своей художественной красотѣ дѣятельность Пушкина и тѣхъ блистательно-даровитыхъ людей, которыхъ таланты могли доставить имъ самостоятельную славу, но подчинялись превосходству предводительствовавшаго ихъ генія. Въ это время началось и кончилось поприще великаго дѣятеля въ мірѣ искусства, сочетавшаго въ себѣ славу Малороссіи, своей родины, съ славою Великоруссіи, которой слово онъ выбралъ, какъ орудіе своего поэтическаго духа. Въ это время промелькнула слишкомъ рано угасшая звѣзда Лермонтова. Не говорю о другихъ, болѣе или менѣе даровитыхъ писателяхъ, которые въ продолженіе того же времени трудились не безъ достоинства на поприщѣ словесности. Чему же приписать болѣе чѣмъ тридцатилѣтнее бездѣйствіе или полное молчаніе Общества? Я знаю, что можно бы ихъ объяснить изъ внѣшнихъ причинъ. Такого рода объясненіе было бы нѣсколько лестно и весьма легко. Его кажущаяся справедливость могла бы даже придать ему видъ объясненія вполнѣ удовлетворительнаго; но признаюсь, мм. гг., что объясненіе какаго бы то ни было явленія въ жизни общественной, или даже въ частной, изъ чисто внѣшнихъ причинъ всегда кажется мнѣ сомнительнымъ, и едва ли когда-нибудь исчерпываетъ истинныя причины явленія.

Я думаю, что причинъ должно искать въ самой нашей умственной жизни и ея исторіи. Тѣ внѣшнія обстоятельства, которыя, повидимому, мѣшали жизни нашего Общества, не уничтожили же частной дѣятельности тѣхъ блистательныхъ и геніальныхъ художниковъ, которыхъ я уже назвалъ; они не помѣшали нашей словесности въ послѣднія 30-ть лѣтъ стать во многихъ отношеніяхъ выше 30-тилѣтія предшествовавшаго. Почему же могли они мѣшать дѣятельности Общества? Повторяю, я думаю, что это явленіе происходило отъ причинъ не внѣшнихъ, но внутреннихъ.

Странна судьба нашей словесной жизни въ новомъ періодѣ Россіи. Когда, повидимому, вся жизнь раздѣлилась на двѣ части, когда вся умственная дѣятельность замкнулась въ однихъ высшихъ сословіяхъ, а низшее было отодвинуто въ мракъ невѣжества и почти безправнаго угнетенія, изъ этого же низшаго сословія вышелъ человѣкъ, который создалъ новую словесность. Но геній крестьянина Ломоносова, пробужденный въ своей деревнѣ умственною дѣятельностью эпохи до-Петровской, развился уже подъ вліяніемъ дѣла Петрова и не внесъ въ словесность ни одной изъ стихій, среди которыхъ выросла его молодость, кромѣ той личной силы, которую онъ изъ нихъ же почерпалъ. Ломоносовъ вышелъ изъ низшаго сословія, но, къ несчастію, обогатилъ только высшее. Жизненный разрывъ былъ имъ украшенъ и скорѣе, можетъ быть, упроченъ, чѣмъ примиренъ. Жизненные интересы оставались чужды Ломоносову. Сынъ низшаго сословія, онъ не внесъ въ свою поэзію ни одной изъ его нуждъ, ни однаго изъ его страданій, ни одной изъ его радостей, ни одного изъ его повѣрій. Украшеніе высшаго сословія, въ которое онъ вступилъ, по праву своего генія, онъ, какъ литераторъ, остался чуждъ всѣмъ вопросамъ, глубоко волновавшимъ это сословіе и его самаго. Такъ, напримѣръ, мы знаемъ, что царствованіе Елисаветы было ознаменовано ожесточенною борьбою противъ Нѣмецкаго вліянія. Въ этой борьбѣ участвовали и общество, и духовная каѳедра, и самъ Ломоносовъ; и обо всемъ этомъ нѣтъ и помину въ литературныхъ его произведеніяхъ. Характеръ отвлеченности и чуждаго намъ академизма запечатлѣлъ самыя начала новой литературы; но такъ оставаться не могло, иначе погибла бы сама словесность.

Дѣйствительно, наступила другая эпоха. Жизнь общественная взяла свои права. Лучшій и высшій представитель поэзіи въ Екатерининское время, Державинъ, есть въ тоже время общественный дѣятель въ полномъ смыслѣ слова. Правда, онъ не можетъ безъ восторга называть Фелицу; но Фелица была предметомъ восторга и любви во всѣхъ краяхъ Россіи. Онъ сопровождаетъ побѣды на-

шего войска и наши завоеванія торжественными одами; но эти побѣды и завоеванія были истинною радостію для всѣхъ Русскихъ. Пожаръ Чесмы, Очаковская зима, Измаильскій штурмъ, казались происшествіями не только политической жизни народа, но и частной жизни каждаго Русскаго: Румянцовы и Суворовы дѣлались именами нарицательными. И всѣмъ нашимъ славамъ былъ отзывъ въ полудикихъ, но могучихъ стихахъ Державина (я называю ихъ полудикими, потому что онъ гораздо менѣе служилъ художеству, чѣмъ Ломоносовъ). Но Державинъ не льстецъ: его рѣзкое, смѣлое слово бьетъ и клеймитъ общественный порокъ, бьетъ и клеймитъ временщиковъ, и болѣе всѣхъ полудержавнаго временщика, котораго съ великодушіемъ и правдивостію поэта онъ потомъ простилъ и увѣнчалъ, назвавъ его „великолѣпный князь Тавриды". Фонъ-Визинъ въ своихъ комедіяхъ борется съ общественными слабостями и пороками; слово гражданина постоянно слышно у Болтина. Наконецъ, вся литература, отъ Державина до Княжнина и Николева, не смотря на свои формы, или вовсе необработанныя, или нелѣпо-академическія, носитъ на себѣ характеръ дѣятельности общественной. Въ ранней молодости, выросши подъ вліяніемъ другаго направленія, я часто слушалъ съ удивленіемъ рѣчи стариковъ, совершенно чуждыхъ литературнымъ интересамъ, о словесности прежнихъ годовъ. Я удивлялся ихъ почтенію къ именамъ, повидимому, вовсе недостойнымъ славы. Загадка разгадалась для меня позднѣе, когда я понялъ, что они жили во времена словесности дѣйствительно серіозной, дѣйствительно Русской,—во сколько тѣсное общество высшаго сословія можетъ считаться представителемъ всей Русской жизни. Эту сторону Екатерининской словесности мало оцѣнили. Самодовольная, самонадѣянная критика 30-хъ и 40-хъ годовъ, вооружаясь противъ художественной отвлеченности нашей словесности, обвинила всю ее цѣликомъ въ академизмѣ и не замѣтила преобладающей стороны Екатерининской эпохи. „Слона-то и она не замѣтила!" Впрочемъ, другаго ждать нельзя было отъ этой односторонней и близорукой критики, которая, однакоже, въ свое время была небезполезна. Петербургская литература еще и теперь не пережила этой жалкой критической эпохи; но она, къ счастію, никогда не была вполнѣ господствующею въ Москвѣ.

Наступила опять новая эпоха. Словесность потеряла свой общественный характеръ. Чѣмъ объяснить это? Тѣмъ ли, что Екатерина кончилась, такъ сказать, прежде своей смерти, и что послѣ наступило время крайне неблагопріятное? Такое объясненіе было бы очень неудовлетворительно. Наше столѣтіе началось подъ самыми

счастливыми условіями. Мысль вызывалась къ дѣятельности, слово освобождалось, Дельмъ печатался по повелѣнію самого государя; а мысль и слово уходили отъ общественной жизни, какъ бы чуждаясь всякаго въ ней участія. Правда, прежніе дѣятели устарѣли; почему же не являлось новыхъ, когда не было недостатка ни въ талантѣ, ни въ нѣкоторой теплотѣ душевной? Причина такому явленію лежала въ самомъ движеніи нашей образованности. По мѣрѣ, какъ просвѣщеніе стало подаваться впередъ, по мѣрѣ, какъ мы болѣе и болѣе сближались съ Европою, просвѣщающееся общество все далѣе отходило отъ началъ Русскаго быта и отъ самой ея исторической жизни, которую оно осуждало своимъ равнодушіемъ къ ней. Вслѣдствіе постояннаго и скорбнаго сравненія съ Европою, литераторъ или уходилъ въ самого себя и въ свои скудныя мечтанія, воспѣвая то свое собственное чувствительное сердце, то луну, то Эрота и Музъ, или обращался къ родинѣ съ рѣзкимъ и прямымъ отрицаніемъ. Сама исторія Россіи въ это время получаетъ характеръ новый. При Екатеринѣ Россія существовала только для Россіи, при Александрѣ она дѣлается какою-то служебною силою для Европы. Здоровое общественное движеніе стало невозможнымъ. Литература, не смотря на форму, которая совершенствовалась со дня на день, не смотря на нѣкоторые блестящіе таланты, была несравненно мельче въ своемъ общественномъ настроеніи, чѣмъ въ Екатерининское время.

Между тѣмъ какой-то жизненный жаръ проходилъ по всей Россіи. Борьба наша съ величайшимъ завоевателемъ новѣйшаго времени и съ силами народа, напряженными недавнимъ переворотомъ, во многихъ отношеніяхъ напрягала и наши силы; но направленія плодотворнаго онѣ найти не могли. Никогда не было въ насъ такаго внутренняго уничиженія, никогда такой страстной подражательности. Безъ преувеличенія можно сказать,—и мои дѣтскія воспоминанія подтверждаютъ для меня показанія людей, бывшихъ тогда немолодыми,—что находились въ Россіи, не въ одномъ Петербургѣ, не въ одной Москвѣ, но даже въ отдаленныхъ ея провинціяхъ, изъ мужчинъ и женщинъ, фанатики Наполеоновской славы, которые, по горячей преданности, достойны были стать въ ряды ворчуновъ старой гвардіи. Эти фанатики Наполеона замѣнились позднѣе фанатиками Франціи и Запада во всѣхъ ихъ разнообразныхъ перемѣнахъ. Своя жизнь, Русская, была для нихъ пошлостью. Могла ли при этомъ словесность имѣть общественное значеніе?

За всѣмъ тѣмъ, какъ я сказалъ, было въ Россіи какое-то броженіе внутреннихъ силъ, былъ какой-то жаръ, не получившій еще

направленія, было какое-то стремленіе къ совокупному дѣйствію. Повсюду составлялись кружки, болѣе или менѣе явные, признанные или полупризнанные, для разныхъ цѣлей; и все это двигалось въ свѣтѣ или полумракѣ не вовсе безъ жизни, хотя и не съ полною жизнью. Словесность, которой интересы сильно затрогивали общество, не смотря на крайнюю мелочность ея проявленій, составила также нѣсколько кружковъ, изъ которыхъ, безъ сомнѣнія, самый замѣчательный былъ извѣстный Арзамасъ. А въ 1811 году любовь Москвы къ литературѣ создала и наше Общество, подъ именемъ Общества Любителей Россійской Словесности.

Чрезъ годъ загремѣла такая гроза, какая не разражалась въ новѣйшее время ни надъ однимъ изъ новыхъ государствъ. 500,000 войска вступили въ Россію; но я объ этомъ говорить не стану: кто этого не знаетъ?

Не вся ль Европа тутъ была?
А чья звѣзда ее вела?

Москва сгорѣла, и чрезъ полтора года Русскіе вступили въ Парижъ. Подвигъ былъ подвигомъ всей земли Русской; и слава его, разумѣется, отразилась на всѣхъ ея сословіяхъ и по преимуществу на высшемъ. Естественная гордость пробудилась во всѣхъ. На время первенство перешло отъ Франціи побѣжденной къ Россіи-побѣдительницѣ. Такія происшествія и такая слава отечества не остаются безъ дѣйствія на мысль и духъ даже тѣхъ людей, которые, во многихъ отношеніяхъ, отчасти уже чужды отечеству. Умственная дѣятельность усилилась; показались даже проблески, но слишкомъ короткіе, сочувствія съ дѣломъ общественнымъ, какъ видно изъ изданія, появившагося подъ именемъ Духа Журналовъ. Къ этому времени принадлежитъ лучшая дѣятельность нашего Общества, оживленнаго по преимуществу горячимъ участіемъ перваго его предсѣдателя, Прокоповича-Антонскаго.

Но это временное оживленіе было обманчиво. Въ глубинѣ души и мысли просвѣщеннаго сословія таилась та болѣзнь, о которой я уже говорилъ, болѣзнь сомнѣнія въ самой Россіи. Время инстинктивнаго, полудѣтскаго самодовольства, едва озаряемаго началами образованности, которое характеризовало эпоху Екатерининскую, миновало. Россію безпрестанно и невольно сравнивали съ остальною Европою, и съ каждымъ днемъ глубже и горше становилось убѣжденіе въ превосходствѣ другихъ народовъ. Дѣйствительно, что создали мы въ наукѣ, что въ художествѣ? Гдѣ наши заслуги предъ человѣчествомъ? Гдѣ даже наша исторія? Правда, что въ тоже время уже являлось безсмертное твореніе Карамзина, и Русскіе начи-

пали знакомиться съ минувшими судьбами отечества; но сама эта Исторія носитъ на себѣ всѣ признаки отчужденія отъ истинной жизни Русскаго народа: безплодное желаніе рядить наше прошедшее въ краски и наряды, занятые отъ народовъ другихъ, высказывается на каждой страницѣ ея. Какъ художникъ, Карамзинъ чувствовалъ величіе Россіи; какъ мыслитель, онъ никогда не могъ его опредѣлить для самого себя; а мысль, однажды пробужденная, требуетъ отвѣта прямаго и не довольствуется обманами искусства, не вполнѣ вѣрующаго въ самаго себя. Временное оживленіе стало ослабѣвать, совокупная дѣятельность становилась со дня на день болѣе невозможною, и наконецъ прекратилась вовсе. Силы, характеризовавшія уже начало столѣтія, развивались все болѣе и болѣе. Все одиночнѣе становился писатель-художникъ, все отрицательнѣе къ обществу становился писатель-мыслитель.

Наша духовная болѣзнь истекала изъ разрыва между просвѣщеннымъ обществомъ и землею. Выражалась она глубокимъ сомнѣніемъ этого общества въ самомъ себѣ и въ землѣ, отъ которой оно оторвалось. Это сомнѣніе было законно и разумно; ибо, оторвавшись отъ народа, общество не имѣло уже непосредственнаго чувства его историческаго значенія, а въ сознаніи оно не подвинулось на столько, чтобы понять его умомъ. Какъ всегда бываетъ, душевная болѣзнь выражалась всего болѣе въ людяхъ передовыхъ. Конечно, художники, движимые особенными, имъ только принадлежащими силами, и одаренные особеннымъ внутреннимъ видѣніемъ, не теряли вполнѣ вѣры въ свое отечество и не отказывались отъ искусства. Геній продолжалъ творить свое геніальное. Но мучительна была эта жизнь; но глубоко было въ самихъ художникахъ чувство, что они трудились надъ формою и лишены были истиннаго содержанія. Таковы были признанія Баратынскаго; таково убѣжденіе Пушкина, по преимуществу выраженное въ его послѣдней, наиболѣе зрѣлой, эпохѣ. Художникъ, во сколько онъ былъ мыслитель, становился постоянно по неволѣ, также какъ и вся мысль общества, въ чисто-отрицательное отношеніе къ Русской жизни. Высшій всѣхъ своихъ предшественниковъ, по фантазіи, по глубинѣ чувства и по творческой силѣ, Гоголь раздѣлилъ туже участь. Въ первыхъ своихъ твореніяхъ, живой, искренній, коренной Малороссъ, онъ шелъ не колеблясь, полный тѣхъ стихій народныхъ, отъ которыхъ, къ счастію своему, Малороссія никогда не отрывалась. Глубокая и простодушная любовь дышетъ въ каждомъ его словѣ, въ каждомъ его образѣ. Правда, въ наше время нашлись изъ его земляковъ такіе, которые попрекнули ему въ недостаткѣ любви къ родинѣ и пониманія ея.

Ихъ тупая критика и актерство неискренней любви не поняли, какая глубина чувства, какое полное поглощеніе въ быть своего народа нужны, чтобы создать и Старосвѣтскаго Помѣщика, и великолѣпную Солоху, и Хому Брута, съ вѣдьмою-сотничихою, и всѣ картины, въ которыхъ такъ и дышетъ Малороссійская природа, и ту чудную эпопею, въ которой сынъ Тараса Бульбы, умирающій въ пыткахъ за родину и вѣру, находитъ голосъ только для одного крика: „слышишь ли, батьку?, а отецъ, окруженный со всѣхъ сторонъ враждебнымъ народомъ и враждебнымъ городомъ, не можетъ удержать громкаго отвѣта: „слышу!“. Впрочемъ, я не стану говорить ни объ этой тупой критикѣ, ни объ актерствѣ народности, не понимающемъ Малороссіянина-Гоголя. Въ иныхъ отношеніяхъ былъ Гоголь къ намъ, Великоруссамъ: тутъ его любовь была уже отвлеченнѣе; она была болѣе требовательна, но менѣе ясновидяща. Она выразилась характеромъ отрицанія, комизма, и когда неудовлетворенный художникъ сталъ искать почвы положительной, уходящей отъ его пріисковъ, томительная борьба съ самимъ собою, съ чувствомъ какой-то неправды, которой онъ побѣдить не могъ, остановила его шаги и, можетъ быть, истощила его жизненныя силы. Жизнь его всѣмъ извѣстна. Объ отношеніяхъ же его къ родной области и къ Россіи я позволю себѣ сказать слѣдующее мое убѣжденіе. Гоголь любилъ Малороссію искреннѣе, полнѣе, непосредственнѣе; всю Русь любилъ онъ больше, многотребовательнѣе, святѣе. Надъ его жизнью и надъ его смертью, также какъ въ другомъ отношеніи надъ жизнью и смертью любимаго имъ Иванова, задумается еще не одно поколѣніе.

Я сказалъ, что любовь Гоголя выражалась къ намъ отрицательно; разумѣется, еще отрицательнѣе было направленіе Лермонтова, котораго, впрочемъ, послѣ Пушкина и Гоголя, едва ли бы я долженъ называть.

Думаю, мм. гг., что я довольно ясно высказалъ вамъ причины, почему никакое общество, никакая совокупность словесной дѣятельности, не могли существовать въ большей части той эпохи, объ которой я говорю. Всякая совокупность требуетъ началъ положительныхъ, ибо отрицаніе есть начало разъединяющее и уединяющее. Нечего и упоминать объ концѣ этой эпохи, въ которомъ тѣже причины продолжали дѣйствовать и, усиленныя внѣшними обстоятельствами, довели нашу словесность до такой степени, что общій ея обзоръ могъ бы заключиться въ трехъ коротенькихъ, всѣмъ извѣстныхъ словахъ: „я слышу молчаніе“.

Я сказалъ о главной струѣ и главномъ направленіи мысли въ нашемъ просвѣщенномъ обществѣ; но самое зло вызвало противо-

дѣйствіе. Нашлись люди, которые усомнились въ правотѣ общаго сомнѣнія. Они рѣшились вглядѣться въ вопросъ прямо и смѣло, не скрывая отъ себя ни его видимой правоты, ни его серіозности. Въ короткихъ и, можетъ быть, нѣсколько рѣзкихъ словахъ выражу я тотъ смыслъ, который они поняли въ общественномъ мнѣніи о Русской землѣ. Земля большая, рѣдко заселенная, прожившая или пострадавшая безсмысленную исторію, ничего не создавшая, не носящая никакихъ особенныхъ зачатковъ и сѣмянъ для человѣчества,— вотъ Россія. По правдѣ сказать, на что такая земля нужна Богу или людямъ? Это —или явленіе, принадлежащее натуральной исторіи и равнѣ сѣвернаго полушарія, или много-много человѣческій матеріалъ, можетъ быть пригодный на то, чтобы оживиться чужою мыслію и сдѣлаться проводникомъ этой чужой мысли къ другимъ, еще болѣе удаленнымъ и еще скуднѣе одареннымъ, племенамъ. Вотъ, мм. гг., какъ мнѣ кажется, довольно точное выраженіе того внутренняго сомнѣнія, которое составляло дѣйствительную болѣзнь и дѣйствительную исторію нашего умственнаго просвѣщенія въ первой половинѣ нашего столѣтія. Я сказалъ, что, наконецъ, родилось сомнѣніе въ правотѣ этого сомнѣнія. Не можетъ, подумали иные, такая матеріальная сила развиться въ человѣчествѣ безъ самостоятельной силы духовной. Нѣтъ, Русскій народъ не просто матеріалъ, а духовная сущность. Не можетъ духовная сущность самостоятельная не содержать въ себѣ зачатковъ, отличающихъ ее отъ всѣхъ другихъ и назначенныхъ, чтобы пополнить или обогатить всѣ другія.

Вотъ какъ вкратцѣ можно, кажется, выразить убѣжденіе, вступившее открыто въ борьбу съ прежнимъ сомнѣніемъ.

Борьба этихъ двухъ умственныхъ настроеній, оправдываемыхъ логическимъ развитіемъ мысли и, безъ сомнѣнія, получившихъ начало отъ того разрыва въ народномъ составѣ, о которомъ я говорилъ, эта борьба осталась небезплодною; и въ то время, когда, повидимому, бѣднѣло художество и замолкала словесность, наше сознаніе двигалось впередъ довольно быстрыми шагами. Конечно, борьба еще не кончена; но я думаю, что болѣзнь, угнетавшая внутреннюю дѣятельность Русскаго ума, нѣсколько утратила свою силу. Если она долго останавливала наши шаги впередъ, если она похитила много дорогихъ жертвъ, то мы не должны забывать, въ какихъ глубокихъ тайникахъ души она скрывалась и какъ губительно подтачивала она самыя начала бодрости и надежды жизни духовной. Исторія, думаю я, со временемъ признаетъ, что много человѣческихъ племенъ исчезло съ лица земли единствен-

но отъ того, что невольно и инстинктивно задали они себѣ вопросъ: нужны ли они Богу или людямъ,—и не нашли себѣ удовлетворительнаго отвѣта. Впрочемъ, къ счастію, у насъ весь вопросъ происходилъ только въ нѣдрахъ высшаго сословія, а народъ оставался незатронутымъ въ спокойствіи своей исторической силы.

Общество наше открылось снова и, надѣюсь, подъ условіями болѣе благопріятными, чѣмъ прежде. Сначала, какъ я сказалъ, сословіе, измѣнившееся вслѣдствіе Петровской эпохи, не чувствуя внутренняго разрыва общественнаго, жило и двигалось съ какою-то гордою радостію, въ чувствѣ новой государственной силы и новаго просвѣщенія. Потомъ,—при невольномъ сравненіи съ дѣйствительно образованными странами,—оно почувствовало свою слабость и усомнилось, не въ себѣ (что было бы разумно), но въ Русской землѣ, что было справедливымъ наказаніемъ за разрывъ съ нею. Тогда развилась та душевная болѣзнь, которая сдѣлала насъ неспособными ни къ какой совокупной дѣятельности. Позже наступило время лучшаго сознанія и, не исцѣливъ прежняго общественнаго разрыва, не сросшись съ родною землею, мы по крайней мѣрѣ начали пріобрѣтать ее умомъ. Знаю, что это еще весьма мало, что мы должны ее пріобрѣсти жизнію для того, чтобы была возможна творческая дѣятельность въ области искусства и общественнаго быта. Это дѣло всѣхъ и каждаго. Но шагъ, уже совершенный, имѣетъ свою важность, и я полагаю, что мы стали не совсѣмъ неспособными къ совокупному дѣйствію.

Будетъ ли наша дѣятельность плодотворна, будетъ ли отъ ня какой успѣхъ, про то скажетъ будущее. Во всякомъ случаѣ успѣхъ зависитъ отъ двухъ условій. Надобно, во 1-хъ, чтобы все просвѣщенное общество принимало участіе въ нашемъ дѣлѣ; а во 2-хъ, чтобы мы были достойны этого участія. Участіе просвѣщеннаго общества замѣтно будетъ тогда, когда это сословіе дѣйствительно признаетъ, что самое литературное слово не есть дѣло только отдѣльнаго лица, не есть достояніе какого бы то ни было болѣе или менѣе тѣснаго кружка, но что оно достояніе всей Русской земли, всего Русскаго народа; когда это сословіе будетъ искренно дорожить всякимъ успѣхомъ Русскаго слова, когда оно будетъ радоваться его свободному выраженію и скорбѣть о каждой его невзгодѣ, считая ее оскорбленіемъ своего собственнаго достоинства и своихъ собственныхъ правъ. Таково должно быть участіе всѣхъ образованныхъ людей. А мы, съ своей стороны, будемъ достойны этого участія тогда, когда мы не будемъ употреблять этого литературнаго слова для цѣлей личныхъ и своекорыстныхъ, не будемъ

смотрѣть на него, какъ на орудіе для страстей злыхъ, низкихъ или нечистыхъ, и не будемъ унижать его лестью (я не говорю уже о грубѣйшихъ и, такъ сказать, пережитыхъ формахъ лести), лестью самой литературѣ, такъ мало выражающей сущность Русскаго духа, или лестью всему обществу, въ которомъ такъ мало еще согласія съ сущностію Русской жизни.

Я назвалъ литературное слово достояніемъ Русскаго народа. Разумѣется, я знаю, что народъ никому не передаетъ всецѣло своего достоянія; но мы должны, мм. гг., попечительно хозяйничать тою частью сокровища, которая досталась на нашу долю. Короче сказать, сохраняя уже утвержденное названіе „Любителей Россійской Словесности", мы постоянно должны помнить, что мы *„служители Русскаго слова"*.

---

## IV.

## РѢЧЬ

## О ПРИЧИНАХЪ УЧРЕЖДЕНІЯ ОБЩЕСТВА ЛЮБИТЕЛЕЙ СЛОВЕСНОСТИ ВЪ МОСКВѢ,

ЧИТАННАЯ ВЪ ПУБЛИЧНОМЪ ЗАСѢДАНІИ 26 АПРѢЛЯ 1859 ГОДА.

Мм. гг.! Дѣятельность каждаго человѣка или общества, кажется мнѣ, всегда бываетъ тѣмъ живѣе и плодотворнѣе, чѣмъ менѣе самая область этой дѣятельности зависитъ отъ случайности и чѣмъ болѣе, напротивъ, она связана съ разумными законами историческаго развитія. Въ первый разъ, когда я имѣлъ честь предсѣдательствовать въ нашемъ публичномъ засѣданіи, я старался показать, что не случайность, а самый ходъ нашего просвѣщенія въ прошедшее пятидесятилѣтіе управлялъ судьбою Общества нашего: позвольте теперь замѣтить, что и то мѣсто, въ которомъ составилось и нынѣ возобновилось оно, также указано было не случаемъ, а историческимъ закономъ. Какъ коренной Москвичъ, я могу, конечно, легко увлекаться естественнымъ пристрастіемъ, но постараюсь стать на высоту безстрастнаго историческаго пониманія.

Не даромъ признавалъ уже Ломоносовъ, уроженецъ и житель не Московскій, что писанное и говоренное слово общественное въ Россіи есть слово не только Русское, но собственно Московское. Тоже самое говорилъ Карамзинъ. Тоже самое еще недавно обратило на себя вниманіе одного изъ нашихъ сочленовъ, Николая Ва-

сильевича Берга, во время его странствованія по Россіи, во время его пребыванія въ арміи, во время кровавыхъ дней Севастопольской борьбы. Гдѣ бы мы ни были, отъ границъ стараго Галича и Финляндіи до острововъ Сѣверо-западной Америки, вездѣ, гдѣ раздается слово Русское, какъ слово общественной мысли, общественнаго просвѣщенія, мы находимся въ области рѣчи собственно-Московской. Быть можетъ, на Западѣ и Юго-западѣ ей еще суждено перейти теперешніе предѣлы и сдѣлаться живою, мысленною связью для всѣхъ нашихъ разрозненныхъ братьевъ, Славянъ. Но какое бы ни было ея будущее, и какъ бы мы о немъ ни гадали, во всякомъ случаѣ можно признать, что и теперешній удѣлъ его уже довольно славенъ и великъ. Не случайность назначила этотъ удѣлъ Москвѣ и ея нарѣчію.

Исторія Россіи, мм. гг., представляетъ три, довольно рѣзко отдѣленные, періода. Первый есть періодъ Кіевской Руси. Тогда уже великая наша земля представляла сильныя начала единства: единство вѣры и церковнаго управленія, и единство правящаго рода. Родъ признавалъ главою своею старшаго изъ своихъ членовъ, сидящаго „во стольномъ городѣ, во Кіевѣ“; ему подчинялись младшіе, и въ этомъ подчиненіи заключалось политическое единство. Русская земля была тогда союзнымъ государствомъ (ein Bundesstaat), Это время удѣловъ. Но внутреннее единство земли еще не существовало, не проникало всего ея организма. Слабо было подчиненіе младшихъ родичей старшему. Рыхла и почти несознана была связь между областями. Новгородецъ не отстаивалъ Кіева отъ Половцевъ, Кіевлянинъ не проливалъ крови за Новгородъ въ битвахъ противъ Финна и Шведа (разумѣется, я говорю о земствѣ, а не о кочевой княжеской дружинѣ). Нужда въ общей Русской рѣчи еще не могла быть сознаваема. Неполнота единства постоянно грозилась перейти и, наконецъ, перешла въ разъединеніе. Наша Русь изъ союзнаго государства обратилась въ государственный союзъ (изъ Bundesstaat въ Staatenbund). Удѣлъ сдѣлался выдѣломъ, и удѣльная система продолжала существовать только внутри этихъ новыхъ государствъ-выдѣловъ. Разумѣется, тутъ не могло и быть стремленія къ общей рѣчи. Наконецъ, законы внутренняго развитія и уроки, данные игомъ внѣшнимъ, приготовили начало новаго полнаго единства. Выступила на историческое поприще Москва. Подъ свой стягъ стянула она мало-по-малу всю Великую Русь: въ ней узнали свою силу наши предки, Русскіе прежнихъ вѣковъ. До Москвы Русь могла быть порабощена, Русскій народъ могъ быть потоптанъ иноземцемъ. Въ Москвѣ узнали мы волю Божію, что этой

Русской земли никому не сокрушить, этаго Русскаго народа никому не сломать. Слово Московское сдѣлалось общимъ Русскимъ словомъ.

Я говорю, мм. гг., что такое единство не было случайностью, не было чѣмъ-то наложеннымъ извнѣ; я говорю, что не даромъ рядъ земскихъ соборовъ обозначилъ эпоху Московскаго единодержавія. Какая бы ни была форма и какъ ни было часто или рѣдко повтореніе соборовъ (ибо къ формамъ и случайностямъ я равнодушенъ), я утверждаю, что Москва была признана, въ широкомъ смыслѣ слова, городомъ земскаго собора, т. е. городомъ земскаго сосредоточенія. Таково свидѣтельство исторіи. Когда пресѣкся родъ Грознаго, какъ бы въ наказаніе за его кровавыя казни; когда Промыслъ позволилъ Россіи впасть въ бездну почти безпримѣрныхъ бѣдствій, какъ бы за то, что она могла произвести такого владыку: первымъ сознаніемъ Россіи было, что ей нуженъ царь. Но Москва взята.... Зачѣмъ измѣняется временно сознаніе народное: зачѣмъ земля, которая такъ глубоко чувствовала потребность въ единомъ царѣ, не приступаетъ къ выбору? За чѣмъ ополченія городовъ низовыхъ и всѣхъ другихъ, поднявшихся за свободу великой родины, зачѣмъ, говорю я, забываютъ они свою задачу? Зачѣмъ не созываются земцы въ какую-нибудь свободную еще область? Отвѣтъ простой—Москва въ рукахъ врага: нѣтъ города для великаго собора, и выборъ царя еще невозможенъ. Къ Москвѣ, къ ея освобожденію, какъ къ необходимому условію будущаго единства, обращаются всѣ силы Русской земли; и только на ея освобожденномъ пепелищѣ выбираютъ царя, для котораго уже приготовленъ городъ собора, городъ мысленнаго сосредоточенія земли. Вотъ почему Московское слово стало обще-Русскимъ словомъ и почему Москва сдѣлалась его, всѣми признаннымъ, центромъ.

Такъ въ теченіе XVII-го вѣка царили цари и державствовала Москва, одинаково избранные и признанные волею всей земли Русской. Съ началомъ XVIII-го вѣка наступила новая эпоха. Государственная власть перемѣстилась въ другую область, область новую, завоеванную мечемъ той же Москвы. Старина обратилась въ воспоминаніе, прошлое прошло. Оно, кажется мнѣ, мм. гг., не прошло, но только видоизмѣнилось. Постараюсь быть безпристрастнымъ въ отношеніи къ современному также, какъ я былъ безпристрастнымъ въ отношеніи къ прошедшему.

Взгляните на всѣ страны Европы: каждая имѣетъ столицу—одну. Наша Русская земля имѣетъ двѣ столицы, признанныя государствомъ и жизнію народною. Какъ ни страненъ этотъ фактъ,

но онъ существуетъ и слѣдуетъ понять его смыслъ. Одна столица есть несомнѣнно столица государства; что же другая? Скажемъ ли объ ней, что „это только тѣнь великаго имени“ (stat magni nominis umbra)? Нѣтъ.

Наши мыслительные сосѣди, Нѣмцы, уже замѣтили и внесли въ науку, какъ несомнѣнное, дѣленіе права на право личное, право общественное и право государственное. Это дѣленіе недавно еще болѣе уяснилъ въ его теоріи и въ приложеніи къ праву Русскому ученый профессоръ Московскаго университета, г. Лешковъ, заслуживши своимъ прекраснымъ трудомъ одинаковую благодарность юристовъ и историковъ. Дѣленіе права соотвѣтствуетъ, безъ сомнѣнія, дѣленію самихъ жизненныхъ отправленій, тремъ областямъ дѣятельности: частной, общественной и государственной. Между первою и послѣднею, т. е. между частною и государственною, лежала бы бездна, если бы эта бездна не была наполнена общественною дѣятельностію. Въ цѣломъ мірѣ сферы дѣятельности частной одинаковы и одинаково безцвѣтны: для нея совершенно все равно, какое государство ее охраняетъ и обезпечиваетъ, только бы охраняло и обезпечивало. Не такова дѣятельность общественная. Выходя изъ жизни частной, она выражаетъ всѣ оттѣнки, всѣ особенности земли и народа и обусловливаетъ государство, дѣлая его такимъ, а не инымъ; она даетъ ему право, она налагаетъ на него обязанность быть самостоятельнымъ, выдѣлиться изъ другихъ государствъ. Съ ея уничтоженіемъ, если бы такое уничтоженіе было возможно, государство теряетъ всю свою силу; оно падаетъ и не можетъ не падать, потому что уже не имѣетъ причины быть, потому что, какъ я сказалъ, собственно-личная дѣятельность всегда равнодушна къ охраняющему ее государству, лишь бы охраняло ее. Она должна пасть по справедливости, потому что человѣкъ, лишенный одного изъ законныхъ своихъ наслѣдій,—жизни общественной,—будетъ естественно примыкать къ какому-нибудь другому государству, въ которомъ онъ свое наслѣдіе находитъ вполнѣ: ибо, въ своей частной дѣятельности, человѣкъ есть лицо только опекаемое или оберегаемое, въ жизни же общественной—онъ зиждитель и въ извѣстной мѣрѣ дѣятель и творецъ историческихъ судебъ. Свято и высоко значеніе дѣятельности государственной. Государство, внѣшнее выраженіе живаго народнаго творчества, охраняетъ его отъ всякаго внѣшняго насилія, отъ всякаго внутренняго временнаго потрясенія, могущаго нарушить его законный и правильный ходъ. Безъ него область дѣятельности общественной была бы невозможна; ибо она была бы беззащитною передъ на-

поромъ другихъ народовъ, вооруженныхъ государственными силами, и невозможною внутри самой себя, потому что, по несовершенству человѣческому, она бы постоянно нарушалась всякими личными злыми страстями, требующими принудительной силы для своего укрощенія, между тѣмъ какъ сама область общественной дѣятельности, по своему коренному характеру, есть только область мысли, мира и добровольнаго согласія. И такъ, говорю я, свято и высоко призваніе государства, хранящаго жизнь общественную и обусловливающаго ея возможность. Какъ живой органическій покровъ охватываетъ оно ее, укрѣпляя и защищая отъ всякой внѣшней невзгоды, растетъ съ нею, видоизмѣняясь, расширяясь и прилаживаясь къ ея росту и къ ея внутреннимъ видоизмѣненіямъ. Чѣмъ болѣе въ немъ мудрости и знанія своихъ собственныхъ выгодъ и своего собственнаго значенія, съ тѣмъ большею чуткостью слышитъ оно, съ тѣмъ большею ясностію видитъ оно все разнообразіе жизни общественной, съ тѣмъ большею гибкостью прилаживается оно къ ея формамъ и къ ея историческому росту, охватывая ее какъ бы живою бронею и постоянно укрѣпляясь ея живыми силами. Таково отношеніе государства къ жизни общественной,—государства въ его нормальномъ и здоровомъ развитіи. Исторія учитъ насъ, что въ болѣзненныхъ явленіяхъ, предшествующихъ паденію народовъ, эта дѣятельность извращается и ищетъ какого-то развитія отдѣльнаго, враждебнаго народной жизни и, слѣдовательно, невозможнаго. Живой покровъ обращается въ какую-то сухую скорлупу, толстѣетъ и, повидимому, крѣпнетъ отъ оскудѣнія и засыханія внутренняго живаго ядра; но въ тоже время онъ дѣйствительно засыхаетъ, дряхлѣетъ и, наконецъ, разсыпается, при малѣйшемъ ударѣ. Это какой-то историческій свищъ, наполненный прахомъ сгнившаго народа. Въ другихъ органическихъ формахъ мы замѣчаемъ, что область частной дѣятельности, разсыпанная въ равной мѣрѣ по всему пространству государства, не требуетъ и не можетъ имѣть центра. Область дѣятельности государственной необходимо требуетъ крѣпкаго сосредоточенія, и оно имѣетъ его на Руси. Почтительно скажемъ мы о немъ: „ему же честь, честь“. Наконецъ, духовная дѣятельность общества, развиваясь, созидаетъ себѣ мѣстные центры, и потомъ, для полнаго своего собора, для полной мысленной бесѣды, совокупляется въ одно живое сосредоточеніе. Мнѣ кажется, такова Москва, таково ея живое и офиціально-признанное значеніе. Вотъ почему сохраняетъ она свое имя столицы.

Да, мм. гг., чѣмъ внимательнѣе всмотримся мы въ умственное движеніе Русское и въ отношенія къ нему Москвы, тѣмъ болѣе убѣдимся мы, что именно въ ней постоянно совершается серіозный размѣнъ мысли, что въ ней созидаются, такъ сказать, формы общественныхъ направленій. Конечно, и великій художникъ, и великій мыслитель могутъ возникнуть и воспитаться въ какомъ угодно углу Русской земли; но составиться, созрѣть, сдѣлаться всеобщимъ достояніемъ, мысль общественная можетъ только здѣсь. Русскій, чтобы сдуматься, столковаться съ Русскими, обращается къ Москвѣ. Въ ней, можно сказать, постоянно нынче вырабатывается завтрашняя мысль Русскаго общества. Въ этомъ убѣдится всякій, кто только прослѣдитъ ходъ нашего просвѣщенія. Всѣ убѣжденія, болѣе или менѣе охватывавшія жизнь нашу, или проникавшія ее, возникали въ Москвѣ. Этимъ объясняются многія явленія, которыя иначе объясниться не могутъ: напримѣръ то, что иногда человѣкъ, не оставившій послѣ себя никакого великаго труда, никакого памятника своей дѣятельности, пользовался славою во всемъ пространствѣ нашего отечества и дѣйствовалъ, прямо или косвенно, на строй умовъ и на убѣжденія людей, никогда съ нимъ не встрѣчавшихся въ жизни,—или то, что люди, которые сами не трудились на путяхъ словесности, но по своему положенію могли здѣсь содѣйствовать или вредить ея успѣхамъ, получали всеобщую извѣстность, тогда какъ другіе, дѣйствовавшіе на томъ же поприщѣ, но въ иныхъ областяхъ, оставались неизвѣстными никому, кромѣ тѣхъ, съ которыми они находились въ прямыхъ сношеніяхъ,—или то, наконецъ, что иногда человѣкъ, ни по занятіямъ, ни по положенію не участвовавшій въ движеніи словесности, получалъ нѣкоторую славу въ краяхъ даже отдаленныхъ отъ Москвы только потому, что около него здѣсь собиралась живая и серіозная бесѣда. Вамъ всѣ эти примѣры извѣстны. Мысль возникаетъ или вырабатывается въ Москвѣ и переносится уже въ другія Русскія области; тамъ, если эта мысль односторонняя, она уже, такъ сказать, донашивается и иногда изнашивается въ тряпье и лохмотья, когда она уже давно брошена и забыта у насъ. Для убѣжденія въ этомъ стоитъ только вспомнить весь ходъ журналистики Русской и всѣ направленія, преобладавшія въ ней поочередно, и даже имена ея замѣчательнѣйшихъ двигателей отъ самаго начала нынѣшняго столѣтія. Въ этой постоянной совѣщательности, которая составляетъ характеристику Московской умственной жизни, находится и причина постоянной борьбы мнѣній въ Московской словесности и необходимаго, хотя, можетъ быть, грустнаго

ожесточенія, которымъ эта борьба часто сопровождается; ибо, къ несчастію, добро никогда не является безъ сопровожденія зла, истекающаго изъ одного съ нимъ источника. Я сказалъ, что вся исторія нашей журналистики и нашей словесности свидѣтельствуетъ истину моихъ словъ; а въ доказательство позвольте вамъ напомнить, что еще недавно, когда началось великое и благотворное движеніе умовъ по важнѣйшему изъ общественныхъ вопросовъ, одна Москва для него создала новые журналы и живымъ размѣномъ мысли подвинула его впередъ къ будущему законному разрѣшенію. Теперь же, когда другое, безконечно важное, нравственное движеніе возникаетъ въ общественной жизни народа (я разумѣю то, что̀ иные ошибочно называютъ обществомъ трезвости, а что̀ скорѣе можно назвать *согласіемъ общаго отрезвленія*), къ Москвѣ же обращаются вопросы о томъ: какая именно тайна заключается въ этомъ движеніи, и какія проявляются въ немъ силы и побужденія. Вамъ, мм. гг., это уже извѣстно, потому что такой запросъ я имѣлъ честь представить вамъ, запросъ, присланный издали писателемъ, не принадлежащимъ Москвѣ и не связаннымъ никакими особенными связями ни съ нею, ни съ нашимъ Обществомъ. Такъ было и такъ будетъ всегда.

Тѣже самые законы проявляются и во всѣхъ другихъ Европейскихъ странахъ; но вездѣ общественное сосредоточеніе совпадаетъ съ центромъ государственнымъ, у насъ же нѣтъ; или иначе: вездѣ одна столица, у насъ двѣ. Толковать о томъ, что̀ собственно лучше, едва ли будетъ разумно. Явленія историческія слѣдуетъ принимать таковыми, каковыми они даются исторіей, уже и потому, что ихъ невозможно перемѣнить; но если я не ошибаюсь, дѣйствительно та особенность, которою отличается Русская земля отъ другихъ въ этомъ отношеніи, едва ли не представляетъ нѣкоторыхъ преимуществъ. Мы знаемъ (и въ этомъ, конечно, никто спорить не станетъ), что въ развитіи органическихъ тѣлъ спеціализація органовъ есть всегда доказательство высшей степени организаціи; а приложеніе этого закона къ общественному факту, объ которомъ я говорю, можетъ быть легко оправдано слѣдующими соображеніями. Жизнь государственная есть жизнь по преимуществу практическая, постоянно тревожимая и измѣняемая волненіемъ или измѣненіемъ обстоятельствъ случайныхъ. Характеръ ея заключаетъ въ себѣ по необходимости преобладаніе условности, вещественности и принудительности. Жизнь общественная, напротивъ, есть жизнь мысли, общественнаго самовоспитанія, свободной совѣщательности. Рѣзкая очерченность всѣхъ формъ принадлежитъ

государственности. Общественность избѣгаетъ всѣхъ слишкомъ опредѣленныхъ очертаній. Требованіе настоящаго, современнаго, ежедневно составляетъ все для государства; область же общественной дѣятельности почти вся заключается въ постулательномъ движеніи впередъ, въ развитіи, въ стремленіи къ будущему. Когда двѣ такія разнородныя стихіи встрѣчаются въ одной мѣстности, движутся постоянно, такъ сказать, бокъ-о-бокъ,—та которая вещественно сильнѣе, болѣе практична и прямѣе связана съ интересами настоящаго, должна вносить тревогу въ стихію менѣе вещественную и менѣе опредѣленную. Забота и волненіе ежедневныхъ требованій, побужденій, страстей, соблазнъ приложенія и практической дѣятельности, возмущаютъ невольно чистоту того мысленнаго движенія, которое должно совершаться въ покоѣ и въ нѣкоторомъ самоуглубленіи общественнаго духа. Постоянное и всегдашнее легко уступаетъ увлеченіямъ временнаго и случайнаго. Поэтому, дѣятельность общественная едва ли можетъ охранять свою чистоту, если она совпадаетъ съ центромъ государственнымъ.

Правда, что самая тревога и волненія ежедневности даютъ жизни какую-то видимую живность и веселость, и въ этомъ отношеніи Москва не можетъ соперничать ни съ одной изъ столицъ Европы. Она, мм. гг., городъ невеселый; но эта внѣшняя веселость столичной жизни не имѣетъ ничего общаго съ истинною, свѣтлою, внутреннею веселостію жизни разумной: она собственно принадлежитъ только столицамъ и никогда не можетъ принадлежать всему народу, всей странѣ, какой бы то ни было. Москва можетъ обойтись безъ того, безъ чего обходится Русская земля. Правда и то, что постоянная тревога жизни практической будитъ мысль и даетъ ей какую-то особенную бойкость и подвижность; но эти качества рѣдко бываютъ соединены съ серіозною и сильною напряженностію. Зыбь и быстрая перебѣжка воды происходитъ на отмеляхъ, а не на глубинахъ. И у насъ, мм. гг., нѣтъ, безъ сомнѣнія, въ мысли той проворной, суетливой, скачущей дѣятельности, которая принадлежитъ многимъ столицамъ; но я думаю, что можно сказать о мысли въ Москвѣ то самое, что Дантъ говоритъ объ глазахъ одного изъ героическихъ лицъ своей поэмы: Gli occhi nel muover onesti e tardi (глаза въ движеніи медлительны и честны). Мнѣ нравятся и такіе глаза, и такое движеніе мысли. Наконецъ, вспомнимъ, что всякая мѣстность имѣетъ свой неизбѣжно-тѣсный эгоизмъ; Москва въ этомъ отношеніи, конечно, не отличается ни отъ какой другой мѣстности. Пусть же этотъ эгоизмъ остается безоружнымъ и безвластнымъ въ смиренномъ, хотя бы и невольномъ, равенствѣ съ

эгоизмомъ всякой другой мѣстности въ Русской землѣ. Только при этомъ смиреніи можетъ быть устранено всякое соперничество и всякая борьба себялюбивыхъ страстей; только при немъ можетъ и будетъ совершаться въ столицѣ общественнаго мышленія вполнѣ дружеская, братская, довѣрчивая бесѣда всѣхъ областей съ нею и другъ съ другомъ. Мнѣ кажется, что мы можемъ быть довольны своимъ удѣломъ и не должны завидовать никакой столицѣ въ мірѣ.

Слово, мм. гг., есть совершеннѣйшее орудіе мысли и общенія между людей. Если мнѣ удалось сколько-нибудь показать значеніе Москвы, какъ столицы этого общенія для всей земли Русской, какъ мѣста ея общественнаго сосредоточенія, какъ города ея мысленнаго собора, понятно будетъ и то, что въ ней должно было возникнуть общество Любителей Русскаго Слова. Намъ остается стараться, чтобы само Общество было достойно и той многозначительной мѣстности, въ которой оно явилось, и того великаго дѣла, которому оно посвящаетъ труды свои.

---

## V.

## Р Ѣ Ч Ь,

ЧИТАННАЯ ВЪ ПУБЛИЧНОМЪ ЗАСѢДАНІИ 2-го ФЕВРАЛЯ 1860 ГОДА.

Мм. гг., въ первый разъ въ нынѣшнемъ году имѣя честь предсѣдательствовать въ публичномъ засѣданіи нашего Общества, считаю небезполезнымъ оглянуться на явленія, которыми ознаменовалась въ прошломъ году дѣятельность Русскаго слова.

Добромъ и зломъ помянется прошлый 1859-й годъ. Когда я говорю зломъ, то увѣренъ, что каждый изъ нашихъ слушателей немедленно уже вспомнилъ о горестной потерѣ, понесенной нашей словесностію въ лицѣ Сергѣя Тимоѳеевича Аксакова. Его мѣсто въ художествѣ отчасти уже признано; но его значеніе въ исторіи Русскаго слова, думаю, не всѣми еще сознано. Мужественная простота его языка съ каждымъ днемъ будетъ болѣе и болѣе оцѣнена и будетъ болѣе и болѣе дѣйствовать на Русскихъ писателей. Въ скоромъ времени надѣемся мы видѣть переводы изъ древнихъ, въ которыхъ простая Русская рѣчь передастъ и живость, и изящество рѣчи аттической. Я глубоко убѣжденъ, что этотъ шагъ, отъ котораго можно ожидать дальнѣйшихъ и прекрасныхъ плодовъ, совершится опять подъ вліяніемъ движенія, даннаго этимъ нашимъ незабвеннымъ художникомъ. Были попытки, была даже какъ будто какая-то школа, старавшаяся изгнать языкъ книжный

и замѣнить его простотою нашего общественнаго разговорнаго языка; но эта простота не имѣетъ ничего общаго съ тою, о которой я говорю. Общественно-разговорный языкъ также чуждъ истинно-Русской рѣчи, какъ и книжный, даже болѣе, и сверхъ того, онъ не имѣетъ ни той твердости, ни той опредѣленности, къ которой стремился и которой иногда достигалъ книжный языкъ. Временная попытка обратить общественный разговоръ въ письменную Русскую рѣчь, къ счастію, останется безплодною также, какъ и всѣ попытки такъ называемаго общества наложить свой характеръ на то великое цѣлое, котораго оно составляетъ малую часть. Глубокое чувство истинной Русской рѣчи составляетъ особенный характеръ языка въ произведеніяхъ С. Т. Аксакова, и оно-то, пробудивъ въ насъ нѣсколько заглохшее сочувствіе къ этой рѣчи, сулитъ нашей словесности лучшее будущее. Смерть, которую я осмѣлюсь назвать слишкомъ раннею, не смотря на лѣта покойнаго С. Т., прекратила его личную дѣятельность; но я твердо увѣренъ, что эта дѣятельность отразится на всей нашей словесности и внесетъ въ нее живую и животворную стихію.

Къ счастію, не зломъ однимъ можемъ мы упомянуть прошлый годъ. Онъ вывелъ на поприще нашей словесности новый блестящій талантъ въ повѣствовательномъ родѣ. Никогда, можетъ быть, со времени нашего безсмертнаго Гоголя, не видали мы такой свѣтлой фантазіи, такого глубокаго чувства, такой художественной истины въ вымыслѣ, какъ въ произведеніяхъ, подписанныхъ именемъ г-жи Кохановской. А ея печатанныя статьи о Пушкинѣ и о критикѣ одной изъ ея же повѣстей доказываютъ, что въ ея художественныхъ произведеніяхъ мы видимъ не простые и, такъ сказать, дико растущіе плоды творчества, но произведенія сильнаго художественнаго таланта, постоянно направляемаго и оберегаемаго тонкимъ и строгимъ анализомъ. Многаго можно ожидать отъ соединенія такихъ двухъ замѣчательныхъ способностей.

Поэтъ, уже давно извѣстный Русскимъ читателямъ, г. Полонскій, обогатилъ прошлаго года нашу словесность новою поэмою, шутливымъ эпосомъ, въ которомъ игра и жизнь дѣтскаго воображенія такъ искусно и непринужденно скрываютъ подъ цвѣтами поэзіи ироническую, но небезчувственную наблюдательность, что мы можемъ смѣло признать это произведеніе за одно изъ тѣхъ, которыхъ временный успѣхъ есть только начало твердой и непреходящей славы. Я не думаю, мм. гг., чтобы иностранныя литературы могли представить въ этомъ родѣ много такихъ произведеній, которыя можно было бы поставить выше „Кузнечика“ г-на Полонскаго.

Не упоминаю о нѣсколькихъ мелкихъ стихотвореніяхъ, явившихся тоже въ теченіе прошлаго года, произведеніяхъ разныхъ авторовъ, съ разными достоинствами. Они принесли свою долю въ сокровищницу нашего Русскаго слова, но упоминать о нихъ въ подробности считаю ненужнымъ.

Русская проза обогатилась въ прошломъ году многими занимательными произведеніями. Кромѣ г-жи Кохановской, явились у насъ весьма замѣчательныя произведенія писателей уже извѣстныхъ. „Обломовъ“ внесъ даже въ нашъ разговорный языкъ новое выразительное слово *обломовщины* и тѣмъ самымъ доказалъ свое художественное достоинство. „Дворянское Гнѣздо“, глубоко обдуманная повѣсть, прибавило новый блескъ имени, уже всѣми нами любимому. Къ прошлому же году можемъ мы причислить романъ г. Писемскаго, „Тысяча Душъ“, появившійся отдѣльно въ началѣ прошлаго года. Какъ бы мы ни судили объ этомъ произведеніи, самое множество критикъ, которымъ оно подало поводъ, и самое разномысліе объ немъ, ставятъ его въ число замѣчательныхъ явленій. Не называю многихъ другихъ повѣстей, не лишенныхъ, впрочемъ, художественнаго таланта.—Менѣе счастлива была словесность драмматическая. За весьма немногими исключеніями, принадлежащими г. Островскому, можно сказать, что театръ болѣе прославился торжествами хореографіи, чѣмъ произведеніями человѣческаго слова.

Въ области языкознанія прошлый годъ видѣлъ продолженіе всѣмъ извѣстнаго труда г. Востокова; въ этнографіи—превосходныя изслѣдованія г. Гильфердинга о нашихъ южныхъ братьяхъ и г. Ламанскаго о Славянахъ въ Малой Азіи, Африкѣ и Испаніи; въ исторіи—продолженіе труда г. Соловьева, Норманскій періодъ г. Погодина, плодъ многихъ и строгихъ трудовъ, которыхъ дальнѣйшаго развитія ожидаетъ наука. Явились также многія частныя и любопытныя изслѣдованія объ отдѣльныхъ историческихъ и общественныхъ вопросахъ. Изъ этихъ изслѣдованій нѣкоторыя сдѣлаются, со временемъ, настольными книгами для истинныхъ ученыхъ. Отдѣльное появленіе исторіи Хмѣльницкаго и Стеньки Разина, г. Костомарова, заслуживаетъ также быть упомянутымъ. Наконецъ, смѣло можно сказать, что появленіе шестого тома Устрялова и вызванныя имъ критики составятъ эпоху весьма важную въ нашемъ пониманіи Петровскаго времени.

Богаче самихъ историческихъ произведеній былъ въ прошломъ году отдѣлъ отысканныхъ и изданныхъ памятниковъ. Между ними, безъ сомнѣнія, первое мѣсто принадлежитъ памятнику, изданному нашимъ сочленомъ, г. Безсоновымъ. Писанный во время царя Алек-

сѣя Михайловича Славяниномъ, гостившимъ и терпѣвшимъ невзгоду у насъ, онъ свидѣтельствуетъ о тѣхъ вопросахъ, которые уже ходили въ Русскомъ обществѣ еще до Петра. Въ немъ слышна будущая реформа, хотя вовсе не та, которую осуществила исторія; въ немъ обличается ложное мнѣніе тѣхъ изъ нашихъ современниковъ, которые готовы утверждать, что тупой и мертвый застой былъ характеристикою Русской земли въ до-Петровское время. Требованіе новой жизни и крѣпкой государственной организаціи соединяется въ немъ съ глубокою враждою ко всему иноземному, но, къ несчастію, также съ непониманіемъ нашихъ истинно-Русскихъ началъ. Чему бы мы ни приписывали послѣднее обстоятельство,—тому ли, что писавшій былъ самъ человѣкъ не-Русскій, тому ли, что уже тогда служилое сословіе утратило истинное разумѣніе народной жизни,—фактъ этотъ весьма многозначителенъ. Болѣе же всего этотъ памятникъ поучителенъ тѣмъ, что онъ показываетъ, какъ далеко въ исторіи таятся корни того, что̀ мы привыкли называть Панславизмомъ или, разумнѣе, Славянолюбіемъ, получившимъ у насъ не совсѣмъ дружелюбное названіе Славянофильства, отъ котораго, впрочемъ, не отказываются его сторонники. Какъ бы то ни было, памятникъ, изданный г. Безсоновымъ, такъ же важенъ въ отношеніи къ умственной жизни Россіи, какъ Записки Кошихина къ жизни административной и государственной.

Записки Марковича открыли намъ много неизвѣстнаго въ лѣтописяхъ Малороссіи. Въ отношеніи же новѣйшаго времени пріобрѣли мы истинное сокровище въ Запискахъ Державина; къ нимъ должно присоединить Записки Энгельгардта, отрывки Щербатова, свѣдѣнія довольно полныя о Дашковой, о Новиковѣ, о Сперанскомъ, о загадочной княжнѣ Таракановой, и много другихъ историческихъ памятниковъ, болѣе или менѣе важныхъ, напечатанныхъ въ повременныхъ изданіяхъ, а особенно въ Трудахъ Общества Исторіи и Древностей Россійскихъ. Исторія наша все болѣе и болѣе разоблачается, и даже въ отношеніи къ послѣднему времени можно сказать, что нѣтъ тайны, которая не сдѣлалась бы явною. Такъ и слѣдуетъ быть, ибо истина требуетъ свѣта.

Значительная, можетъ быть слишкомъ значительная, часть нашей словесности поглощается журналистикой. Прошлый годъ увидѣлъ появленіе многихъ новыхъ журналовъ. Изъ нихъ первое мѣсто безспорно принадлежитъ Вѣстнику Промышленности, изданію, которое и созидаетъ, и образуетъ для себя цѣлый кругъ читателей серіозныхъ, дѣловыхъ, котораго значеніе должно увеличиваться съ каждымъ днемъ. Журналъ Русское Слово, не по объему только, занялъ,

кажется, первое мѣсто между журналами Петербургскими. Но не всѣмъ новымъ повременнымъ изданіямъ посчастливилось. Одно изъ нихъ, можетъ быть болѣе всѣхъ подававшее надеждъ, вышло не съ попутнымъ вѣтромъ въ море: корабль потерпѣлъ крушеніе у самой пристани *).

Нѣкоторыя другія изданія остановились также, или вслѣдствіе воли редакторовъ, или по обстоятельствамъ, отъ нихъ независящимъ. Къ концу года прекратилось повременное изданіе безспорно самое серіозное изо всѣхъ, поднимавшее немало литературныхъ бурь, вѣрно служившее своему направленію, для котораго, такъ сказать, оно завоевало право гражданства. Прекращеніе этого изданія вызвало выраженіе сожалѣнія и сочувствія даже отъ многихъ его противниковъ, и эта черта приноситъ нѣкоторую честь нашей литературѣ. Жалокъ тотъ, кто такъ мало сознаетъ въ себѣ достоинства, что не можетъ отдать справедливости другому только потому, что онъ его противникъ.

Но дѣятельность повременныхъ изданій у насъ не прекратилась: къ концу года уже объявлены были, а теперь уже и явились, многіе новые журналы, о которыхъ еще говорить нечего. Замѣтимъ только и замѣтимъ съ удовольствіемъ, съ радостію, что особенное оживленіе, по изданіямъ повременнымъ, видно въ высшей изо всѣхъ областей человѣческаго слова, области духовной. Явленіе это—явленіе утѣшительное. Его причины, безъ сомнѣнія, надобно искать въ потребности, которую чувствовали всѣ уже давно; но потребность эта сдѣлалась необходимостію съ тѣхъ поръ, какъ узнали, что границы Россіи далеко еще не суть границы Русскаго слова и Русскаго книгопечатанія.—Собирая въ одинъ итогъ всю словесную дѣятельность прошлаго года, мы, кажется, должны придти къ тому заключенію, что хотя онъ не былъ ознаменованъ рѣдкими и великими явленіями словесности, но не былъ онъ заклейменъ и скудостію; сказать яснѣе выраженіемъ статистики: онъ принадлежалъ къ среднеурожайнымъ годамъ, объ которыхъ всегда можно вспомнить съ удовольствіемъ. Но перечень печатныхъ изданій не обнимаетъ всей словесной дѣятельности прошлаго года. 1859 годъ былъ особенно богатъ явленіями непечатанными и даже неписанными. Почти во всѣхъ Русскихъ губерніяхъ раздавались рѣчи, вызванныя величайшимъ изъ всѣхъ современныхъ вопросовъ, вопросомъ, котораго важность не вполнѣ еще оцѣнена, ибо немногіе догадываются, что форма его разрѣшенія будетъ имѣть значеніе всемірное. Тѣ рѣчи, которыя имъ вызваны, не назначались къ печати, а люди, произносившіе ихъ, не просились въ ораторы; но въ словѣ

*) Парусъ И. С. Аксакова.

слышенъ былъ голосъ серіозный, голосъ расчетовъ и соображеній, голосъ убѣжденій, а иногда и страсти (ибо, къ счастію или несчастію, безъ страсти человѣкъ быть не можетъ). Этимъ словомъ пробуждалось сознаніе, уяснялась мысль, призывался умъ къ дѣятельности. Многіе, безъ сомнѣнія, изъ моихъ слушателей помнятъ тѣ громкіе восторги большинства, ту мѣткую, твердую, горячую или ироническую защиту меньшинства въ тѣхъ губерніяхъ, гдѣ имъ пришлось быть свидѣтелями борьбы. Всего этого мы забывать не должны: да будетъ позволено привѣтствовать этихъ отсутствующихъ, а можетъ быть и присутствующихъ, собратій нашихъ, стоявшихъ словомъ за дѣло собратій, не искавшихъ ни извѣстности, ни славы, но трудившихся на одномъ поприщѣ съ нами, часто съ блистательнымъ искусствомъ.

Отъ обзора словесности перехожу къ краткой исторіи нашего Общества. Вамъ извѣстны, мм. гг., наши засѣданія частныя и засѣданія публичныя, и то радушное и теплое сочувствіе, которыми Москва встрѣтила наши первые шаги. Приступая къ изданію нашихъ Трудовъ, мы полагали, что имѣемъ право печатать ихъ за нашею собственною цензурою. Причины этого убѣжденія всѣмъ извѣстны изъ печатныхъ нашихъ протоколовъ, но объ этомъ правѣ поднятъ былъ вопросъ, для насъ неожиданный. Рѣшеніе Главнаго Цензурнаго Комитета было не въ нашу пользу. Общество обратилось со всеподданнѣйшею просьбою, подписанною почти всѣми наличными въ Москвѣ членами, къ Государю Императору; но окончательно г. министръ просвѣщенія, отношеніемъ отъ 18-го Января, увѣдомилъ насъ, что Государь Императоръ призналъ нашу просьбу неподлежащею удовлетворенію. Я представилъ Обществу въ засѣданіи отношеніе г. министра, содержащее рѣшеніе нашего дѣла; оно внесено въ нашъ протоколъ къ исполненію. И такъ, дѣло кончено, и Обществу предстоитъ только обсудить, найдетъ ли оно, при новыхъ условіяхъ, полезнымъ и удобнымъ печатаніе своихъ Трудовъ.

Отъ перечня явленій литературной жизни я перехожу къ самой области, къ которой они принадлежатъ—къ гласности. Извѣстно вамъ, какъ недавно получила она у насъ большій просторъ. Повидимому, такая перемѣна должна была встрѣтить общее одобреніе, ибо расширеніе правъ всѣхъ есть расширеніе правъ каждаго; но не такъ было на дѣлѣ. Причина тому очень проста. Въ обществѣ всякая перемѣна причиняетъ всегда какой-то невольный страхъ. Съ старымъ, уже извѣстнымъ, свыклись; новое еще неизвѣдано и пугаетъ, какъ все неизвѣстное. Я думаю, что много есть добраго въ этомъ естественномъ опасеніи передъ всякою новизною, не смотря

на то, что оно представляется иногда въ видѣ нѣсколько смѣшномъ. Какъ бы то ни было, я говорю всѣмъ извѣстное, утверждая, что расширеніе гласности встрѣчено было далеко не общимъ сочувствіемъ. Благоразумная перемѣна не могла, однако, со временемъ не пріобрѣсти въ свою пользу общественнаго мнѣнія. Такъ и случилось. Я не думаю, чтобы словесность воспользовалась гласностію вполнѣ съ тѣмъ достоинствомъ и разумомъ, котораго можно бы отъ нея желать, и всякій изъ насъ можетъ, вѣроятно, вспомнить такія явленія, которыя могли бы обезчестить самую гласность. За всѣмъ тѣмъ, именно въ теченіе прошлаго года произошла значительная перемѣна. Огромное большинство, еще въ концѣ третьяго года вопіявшее противъ расширяющейся свободы слова, теперь желаетъ и проситъ ея. Это выразилось еще больше въ губерніяхъ, чѣмъ въ столицахъ; но и въ этомъ случаѣ, радуясь перемѣнѣ, мы не должны себя обманывать. Нѣтъ сомнѣнія, что нѣкоторые, нѣкогда защитники гласности, теперь выказываютъ къ ней какое-то неблаговоленіе Можно бы подумать, что у насъ къ гласности дѣлаются особенно склонными всѣ тѣ, которые, по выраженію Петра I-го, „не въ авантажѣ обрѣтаются“, а что тѣ, которые надѣятся свою мысль провести безъ гласности, охотно безъ нея обходятся. Но невольѣ приходитъ желаніе спросить у Всероссійскаго общества: во что оно вѣритъ, и вѣритъ ли оно во что-нибудь искренно? За всѣмъ тѣмъ, нельзя не замѣтить нѣкотораго успѣха и, какъ я уже сказалъ, именно въ прошломъ году. Счастливъ онъ былъ для насъ въ отношеніи государственномъ. На Югѣ побѣжденъ непріятель, долго утомлявшій наше войско. Сломана преграда, долго останавливавшая развитіе благосостоянія въ лучшихъ Русскихъ областяхъ. Кажется мнѣ, что и внутри насъ нанесенъ ударъ другому, болѣе опасному непріятелю, надломлена преграда, еще больше мѣшавшая нашему развитію: этотъ непріятель, эта преграда—наше равнодушіе, или, такъ сказать, наша сонливость въ дѣлѣ общественномъ. Знаю, что сдѣлано еще немного, знаю, что вовсе не нанесено удара другому, еще болѣе опасному непріятелю—нашему равнодушію въ дѣлѣ собственнаго воспитанія; но есть уже видимый успѣхъ въ сочувствіи къ общему дѣлу. Его отрицать нельзя, и этимъ успѣхомъ мы обязаны подвижникамъ слова.

Поэтъ сказалъ:

Благословенны тѣ мгновенья,
Когда, въ виду грядущихъ лѣтъ,
Предъ онміамомъ вдохновенія
Священнодѣйствуетъ поэтъ.

Онъ говоритъ о поэзіи. Я думаю, что нѣкоторое благоговѣйное почтеніе нужно и всякому человѣку, когда онъ служитъ слову и словомъ. Мм. гг., тотъ, кто служитъ слову, служитъ величайшему изъ всечеловѣческихъ дѣлъ.

---

## VI.

## РѢЧЬ,

### ЧИТАННАЯ ВЪ ПУБЛИЧНОМЪ ЗАСѢДАНІИ 6 МАРТА 1860 ГОДА.

Мм. гг., въ послѣднее публичное засѣданіе наше, сообщалъ я вамъ о перемѣнѣ, происшедшей въ условіяхъ нашей дѣятельности. Вамъ извѣстно, что въ этомъ дѣлѣ ни одного шага не было сдѣлано безъ совѣта и согласія Общества, и надѣюсь, что всѣ тѣ, кому наши протоколы извѣстны по вѣдомостямъ, видѣли, съ какимъ прямодушіемъ и откровенностію ходатайствовали мы о выгодахъ, которыми мы пользовались столько лѣтъ и которыя потому самому привыкли считать своимъ правомъ. Послѣ неуспѣха, я просилъ васъ уволить меня отъ званія предсѣдателя; но въ частномъ засѣданіи нашемъ, Февраля 6-го, вашъ единодушный и дружный голосъ утвердилъ за мною это званіе. Онъ снялъ съ меня всякій кажущійся упрекъ; онъ выразилъ ваше довѣріе и, смѣю сказать болѣе, выразилъ ваше сочувствіе...

Снова предсѣдательствуя въ нашемъ публичномъ засѣданіи, я счастливъ тѣмъ, что могу поздравить наше Общество и гг. членовъ, не участвовавшихъ въ частныхъ засѣданіяхъ, съ успѣхами и пріобрѣтеніями, сдѣланными нами въ послѣднее время. Нашъ сочленъ, В. И. Даль, захотѣлъ соединить съ именемъ нашего Общества честь и, скажу болѣе, славу многолѣтняго своего предпріятія—Русскаго Словаря. Ревностный и просвѣщенный нашъ сочленъ, А. И. Кошелевъ, доставилъ Обществу средства для этого дорогаго и труднаго изданія. Любитель Русскаго слова, извѣстный по своимъ изслѣдованіямъ въ исторіи народовъ Славянскихъ, В. А. Елагинъ отдалъ въ распоряженіе нашего Общества богатое собраніе Русскихъ пѣсенъ, составленное его покойнымъ братомъ и нашимъ сочленомъ, Петромъ Васильевичемъ Киреевскимъ. Не нужно, мм. гг., вамъ напоминать, какая была въ покойномъ Петрѣ Васильевичѣ любовь къ просвѣщенію, а особенно, какъ горяча была любовь его къ

Русскому народу и Русскому слову. Плодъ этой горячей любви, плодъ многолѣтнихъ трудовъ, сокровище собранныхъ имъ пѣсенъ, не нуждается въ похвалахъ: оно хотя и не напечатано, но извѣстно въ Россіи, и даже ученымъ нашимъ братьямъ-Славянамъ, внѣ ея предѣловъ. Для изданія этихъ пѣсенъ Общество назначило комиссію, въ которой обѣщался принять дѣятельное участіе передавшій ихъ намъ, Василій Алексѣевичъ Елагинъ.

Въ нынѣшнемъ засѣданіи услышите вы отчетъ В. И. Даля о той задачѣ, которую онъ себѣ поставилъ при составленіи словаря, о формѣ, которую онъ избралъ, о самой цѣли его многотруднаго дѣла. Конечно, никто не можетъ лучше самого автора объяснить его взглядъ на трудъ, имъ совершенный; но позвольте мнѣ отъ себя сказать нѣсколько словъ, которыхъ онъ не скажетъ. Богатство словъ и вѣрное ихъ опредѣленіе составляютъ безспорно великое достоинство въ словарѣ, но еще важнѣе внутренній его характеръ. Словарь В. И. Даля рѣзко отличается отъ всѣхъ, появившихся прежде его: это будетъ словарь не языка книжнаго и письменнаго, но языка устнаго; не языка мертваго, а живаго; въ немъ выступитъ ясно и отчетливо все богатство, вся своеобразность, вся затѣйливость Русскаго слова. Въ немъ, въ порядкѣ буквъ, увидимъ не простое собраніе словъ, но самую ту живую мысль, которую привыкли называть языкомъ народнымъ.

Другой сторонѣ той же живой мысли, сторонѣ грамматической, посвятилъ себя нашъ сочленъ, К. С. Аксаковъ, и мы надѣемся вскорѣ увидѣть изданіе его труда. Такія явленія, каковы: лексиконъ языка, его грамматика и собраніе народныхъ пѣсенъ, не только составляютъ пріобрѣтенія, но могутъ сдѣлаться памятными эпохами въ исторіи словесности: имъ нельзя не порадоваться, и если эти прекрасныя начинанія получатъ полное совершеніе, то мы можемъ надѣяться, что Русскіе люди признаютъ за нашимъ Обществомъ нѣкоторыя права на уваженіе и благодарность.

## VII.

## РѢЧЬ ВЪ ЗАСѢДАНІИ 30 МАРТА 1860 г. *).

Мм. гг.!

Нынѣшнее засѣданіе наше будетъ особенно посвящено чтеніямъ о внутреннихъ явленіяхъ жизни Русскаго народа. Правда, предметъ, выбранный К. С. Аксаковымъ, имѣетъ характеръ историческій и поэтому, какъ будто внѣшній; ибо дѣйствительно всякая исторія народа по большей части движется и живетъ болѣе во внѣшнихъ явленіяхъ, чѣмъ въ явленіяхъ внутренняго духа. Но во-первыхъ, исторія племени Славянскаго отличается отъ всѣхъ другихъ тѣмъ, что она болѣе всѣхъ управляется внутренними, мысленными, духовными побужденіями. Такъ, напримѣръ, судьба старшаго изъ Славянскихъ государствъ—государства Велико-Моравскаго, обусловлена была разъединенностью его религіознаго состава; такъ вся геройская исторія Чехіи сосредоточивается около мученика Гуса; такъ въ наше время судьбы нашихъ Западныхъ и Южныхъ братій-Славянъ еще вполнѣ вращаются около такихъ же внутреннихъ вопросовъ. Слово, слово человѣческое, высшее проявленіе человѣческаго разума, составляетъ ихъ связь, ихъ скрѣпу и силу. Филологъ для нихъ имѣетъ всю важность общественнаго дѣятеля, грамматика и лексиконъ—это силы политическія; но съ другой стороны разъединенность въ Вѣрѣ составляетъ слабость тѣхъ же народовъ, и апостолъ Слова Божія, который собралъ бы ихъ въ едину молитву, собралъ бы ихъ въ единый народъ. Во-вторыхъ, эпоха, которую выбралъ нашъ почтенный сочленъ, К. С. Аксаковъ, отдѣляется ясно отъ всѣхъ другихъ эпохъ. По волѣ Промысла, государство, внѣшняя историческая форма въ Россіи, разлетается, и остается что-то безъ организаціи, безъ образа, безъ внѣшняго скрѣпленія, раскинутое по необъятному пространству, повидимому крайне непривычное къ самодѣйствію и къ самоуправленію—это Русскій народъ, и на это безсильное тѣло, которое едва ли и тѣломъ назвать можно, налетаютъ со всѣхъ сторонъ враги сильные, мужественные, не знающіе совѣсти, не дающіе пощады. Собраться, сочлениться, отстояться отъ непріятеля, опредѣлить себѣ настоящее, дать себѣ возможность будущаго,—всѣ эти задачи должно разрѣшить разомъ. Мы знаемъ, что онѣ были разрѣшены. Исторія разсказала намъ всю внѣшность этого великаго и, можно сказать, неслыханнаго дѣла. Но исторія разсказываетъ намъ только внѣшнее движеніе и, такъ сказать, механическія яв-

*) Эта и послѣдующія двѣ рѣчи не были напечатаны при жизни автора. *Изд.*

ленія происшествія. Силы, управлявшія имъ и сдѣлавшія невозможное возможнымъ, надобно угадать и возсоздать внутреннимъ пониманіемъ, т. е. самымъ рѣдкимъ изъ всѣхъ даровъ, необходимыхъ для полной исторической критики. Грустно сказать, что намъ нужно возсоздавать умомъ, что нужно угадывать эти внутреннія силы. Казалось бы, что имъ надобно бы быть живущими и присущими въ насъ и теперь, какъ и тогда; казалось, стоило бы намъ взглянуть внутрь себя, чтобы понять нашихъ предковъ и побужденія, управлявшія ихъ думами, и тѣ понятія, которыя они хотѣли осуществить. Но вамъ самимъ извѣстно, какъ далеко ушли мы, такъ сказать, отъ самихъ себя. По рѣдкимъ, разсѣяннымъ примѣтамъ должны мы отыскивать свое прошлое, какъ какой-то чуждый намъ міръ. Многіе уже писали объ этой эпохѣ, и многіе вѣроятно еще будутъ обращаться къ ней въ надеждѣ разгадать ее прежде, чѣмъ она будетъ вполнѣ понята, прежде, чѣмъ мы скажемъ: „это такъ было, это иначе быть не могло; такъ думалъ, того хотѣлъ народъ Русскій“. Опытъ, предлагаемый К. С. Аксаковымъ, затрогиваетъ, какъ вы видите, глубочайшіе вопросы нашей внутренней исторической жизни.

Еще глубже, еще духовнѣе тѣ вопросы, къ которымъ обращаетъ насъ почтенный сочленъ П. А. Безсоновъ. Русскій расколъ! Какъ мало повидимому и какъ много дѣйствительно говорится въ этомъ словѣ. Грубѣйшее невѣжество, борода, кафтанъ, ссора съ приходскимъ священникомъ и бумажная война съ чиновникомъ, оканчивающаяся золотымъ миромъ—вотъ и все. Нѣтъ, это не совсѣмъ все. Мы такъ привыкли къ своей землѣ Русской, что и не замѣчаемъ, какъ громадны размѣры всего того, что въ ней дѣлается и творится, въ добрѣ или злѣ. Русскій расколъ! Возьмите его въ его трехъ главныхъ отдѣленіяхъ, забывая даже на время объ его мелкихъ (впрочемъ вовсе немелкихъ) отросткахъ, и вы имѣете числительную массу, равную пожалуй Испаніи или тому, чѣмъ бы хотѣлось быть Пьемонту. Сама эта численность уже заслуживаетъ вниманія. Потомъ подумайте, какъ широки его дѣйствія. Отъ Риги до Казани, до Ледовитаго моря, до Чернаго моря и Кавказа, а потомъ почти сплошною массою до Тихаго океана и до границъ Китая! Не говорю уже о томъ, что онъ перешелъ и границы Россіи, въ Молдавіи, Турціи, Австріи—это уже, сравнительно, ничего. Теперь, когда наступаетъ и непремѣнно наступитъ, въ силу историческихъ развитій, не только Русскихъ, но и всемірныхъ, время болѣе широкой и полной жизни народной, подумайте, какъ важно значеніе такой многочисленной и такъ широко дѣйствующей массы. Какъ

важенъ, для внутренней Русской исторіи, а по воздѣйствію и для исторіи другихъ народовъ, вопросъ: сколько въ этой массѣ ковкости или упругости, сколько способности къ организаціи или склонности къ призванію внѣшней силы для своей опеки, иначе сколько началъ общественныхъ или государственныхъ; наконецъ, сколько стремленія къ просвѣщенію или оттолкновенія отъ него! Пусть этотъ расколъ по своимъ основаніямъ и признаёмъ мы, въ большей части его формъ, не имѣющимъ въ себѣ будущности: это относится только къ его, такъ сказать, догматической внѣшности и замкнутости; но вѣдь онъ, даже исчезая, оставитъ по себѣ поколѣнія, приготовленныя особеннымъ образомъ, оставитъ особенное настроеніе въ умѣ милліоновъ, а эти-то приготовленія, это-то настроеніе умовъ и составляютъ дѣйствительныя историческія силы. Предметъ, котораго коснулся П. А. Безсоновъ, какъ вы видите, самъ по себѣ заслуживаетъ глубокаго вниманія; къ занятіямъ же общества онъ принадлежитъ особенно потому, что нашъ почтенный сочленъ представляетъ намъ расколъ въ его словесно-художественномъ выраженіи.

## VIII.

### ВЪ ТОМЪ ЖЕ ЗАСѢДАНІИ, ПО ПРОЧТЕНІИ ЧЛЕНОМЪ П. А. БЕЗСОНОВЫМЪ СТАТЬИ О ДУХОБОРЧЕСКИХЪ ПѢСНЯХЪ, СЪ ВЫДЕРЖКАМИ ИЗЪ САМЫХЪ ПѢСЕНЪ.

Мм. Гг.

Я полагаю, что едва ли кто нибудь остался равнодушнымъ при чтеніи П. А. Безсонова. Въ смыслѣ художественномъ онъ открылъ намъ великое сокровище, до сихъ поръ никому неизвѣстное. Пѣсни, которыя мы слышали, дышатъ глубокою искренностію и тою серьёзностію (что Англичане называютъ earnestness), которой не слыхать въ томъ, что новые народы привыкли называть литературою. Они напоминаютъ Нѣмецкія пѣсни временъ Реформы и псалмы Лютера, и скажу смѣло, они еще выше и по достоинству художественному, и по глубинѣ духовныхъ требованій. Но это чтеніе было еще важнѣе въ другомъ отношеніи.

Съ почтеннымъ нашимъ сочленомъ прошли мы великій путь отъ сухихъ, нѣсколько прозаическихъ, но грозныхъ анаѳемъ старообрядца до поэтическихъ созерцаній духоборца. Великая область! Какая же эта область? Подарена ли она намъ умомъ другихъ народовъ, трудомъ мысли Европейской? Чужая ли она или полу-чужая, какъ та, по которой всегда движемся и бродимъ? Нѣтъ! Это наша родная область—область Русскаго духа, но далеко не во

всемъ его объемѣ. По ней совершили мы путь и путь великій,— но до предѣловъ далеко.

Въ *исторической послѣдовательности* явленій міра духовнаго передъ нами раскрывалось то, что̀ единовременно и совокупно пребываетъ въ мысли Русскаго человѣка. Такъ точно и всякое путешествіе открываетъ намъ послѣдовательно и въ порядкѣ времени то, что̀ совокупно пребываетъ и соединено въ порядокъ пространства,—этого закона не измѣнитъ даже быстрота желѣзныхъ дорогъ. Есть, однако, великая разница въ путешествіи по пространству географическому и въ путешествіи по области духа, выраженнаго исторіею. Въ одномъ мы встрѣчаемъ всегда явленія полныя, явленія, каковы они дѣйствительно; въ развитіи же историческомъ всякій моментъ рѣзко отдѣляется, очерчивается и является въ скудной односторонности, которая еще не даетъ понятія объ его истинномъ богатствѣ. Прослѣдимъ въ исторіи ходъ тѣхъ расколовъ, которыхъ поэтическое выраженіе мы слышали.

Первый расколъ былъ расколъ обрядовой. Отъ чего возникъ онъ и въ чемъ состоялъ? Церковный обрядъ, мм. гг., утверждается и опредѣляется іерархіею, но не безъ содѣйствія всей Церкви, не безъ сочувствія и требованія отъ мірянъ: обрядъ есть въ тоже время обычай. Когда въ Россіи іерархія въ XVII столѣтіи замѣтила порчу обряда, и приступила къ его исправленію, она съ одной стороны нѣсколько забыла про эти права свободы мірянъ, а съ другой забыла, что сама она участвовала въ порчѣ, терпѣла ее, поощряла и благословляла. Она безспорно была права въ своихъ намѣреніяхъ, но не права въ пути, который избрала. Въ дѣло исправленія обычая она вступила не убѣжденіемъ, медленно созидающимъ новый, лучшій обычай, а властью, всегда враждебной обычаю и всегда оскорбительной для умственной свободы. Часть Русскаго народа стала за старый обрядъ, за старый обычай и какъ будто за дѣйствительное право. Такъ создался первый,—обрядовой расколъ. Но, отправляясь, можетъ быть, отъ идеи свободы и въ тоже время заключаясь въ обрядъ, онъ обратился въ обрядовое рабство. На этомъ духъ Русскаго человѣка остановиться не могъ. Наступило время полнѣйшаго отчужденія, какъ будто вторая эпоха раскола: но это еще ошибка: кажущееся отрицаніе остается въ полномъ рабствѣ обряда у Безпоповщины. Черезъ нѣсколько времени, можетъ быть вслѣдствіе толчка случайнаго, онъ возсталъ противъ этого рабства и, какъ всякій бунтъ, разрушая цѣпи односторонности, его сковавшія, онъ впалъ въ другую односторон-

ность, въ другую крайность, въ полное отрицаніе обрядства. Это расколъ Духоборческій или Молоканскій.

Грустно всякое разъединеніе, всякое заблужденіе. Но во-первыхъ, быть можетъ, эти печальныя явленія всегда сопровождаютъ всякое развитіе сознанія; во-вторыхъ, нельзя не замѣтить, что Молоканская ересь какъ будто бы подготовляетъ сознательный возвратъ раскола къ Православію. Таково, по крайней мѣрѣ указаніе, которое мы находимъ въ прекрасной пѣснѣ о бракѣ, нѣкогда признаваемомъ за грѣхъ у Безпоповщины и вновь признаваемомъ за союзъ святой въ духовномъ смыслѣ у нѣкоторыхъ Молоканъ (хотя извѣстно, что онъ другими вовсе отвергается). Но, какъ я уже сказалъ, путь, пройденный расколомъ, какъ онъ ни великъ, далеко не охватываетъ области Русскаго духа въ его стремленіи къ Божественной истинѣ. Православный такъ же горячо любитъ обрядъ какъ самый страстный старообрядецъ, но эта любовь свѣтла и свободна. Православный также стремится къ созерцанію духовному, какъ Молоканъ, но онъ не отрицаетъ обряда, и ему не нужно его отрицать, потому что онъ никогда не былъ его рабомъ. Сквозь прозрачный покровъ обряда, видимо соединяющаго всѣхъ, онъ слышитъ, онъ чувствуетъ его духовный смыслъ, только облеченный, такъ сказать, во всецерковный образъ. Намъ нечего стыдиться нашего раскола. Отъ дикой энергіи Морельщика до поэтическаго стремленія къ созерцанію Божественной правды у Молокана, онъ все-таки достоинъ великаго народа и могъ бы внушить почтеніе иноземцу: но, какъ я уже сказалъ, онъ далеко не обнимаетъ всего богатства Русской мысли. То, что заключается въ кроткомъ и величавомъ спокойствіи православнаго духа, того, можетъ быть, не угадалъ бы и наблюдатель далеко неповерхностный. Но энергія, которая скрывается въ этомъ покоѣ, высказалась въ старообрядцѣ-Морельщикѣ, а глубина угадывается, хотя не измѣряется, поэзіею Духоборства. Таковъ конечно выводъ изъ всей статьи П. А. Безсонова; и если невозможно говорить безъ почтенія о мысленномъ пути, совершенномъ въ расколѣ, конечно никто не будетъ говорить безъ благоговѣнія о несравненно-бо́льшихъ богатствахъ всего православнаго Русскаго духа. До сихъ поръ иные еще позволяютъ себѣ говорить о немъ съ легкомысленнымъ пренебреженіемъ, не догадываясь, что они унижаютъ себя, а не народъ, котораго они не умѣютъ понять. Можно надѣяться, что такіе отзывы скоро сдѣлаются вовсе невозможными.

## IX

## РѢЧЬ ВЪ ЗАСѢДАНІИ 28 АПРѢЛЯ 1860 ГОДА.

Мм. гг.!

Въ предпослѣднее засѣданіе имѣлъ я честь вамъ объявить о нѣкоторыхъ литературныхъ предпріятіяхъ, которыя связаны съ дѣятельностью нашего общества. Словарь Влад. Ив. Даля уже поступаетъ въ печать, и я прошу васъ обратить вниманіе на образцовый листокъ, который даетъ понятіе о наружномъ видѣ всего изданія. Комиссія, назначенная для приведенія въ порядокъ и для изданія Сборника пѣсенъ П. В. Кирѣевскаго, имѣла нѣсколько засѣданій, и часть перваго отдѣла уже готова къ печати. Наконецъ, почтенный сочленъ нашъ К. С. Аксаковъ издалъ первый выпускъ своей Грамматики, которую онъ посвятилъ нашему Обществу. Трудъ этотъ уже извѣстенъ мнѣ изъ рукописи и корректурныхъ листовъ; но критическій его разборъ былъ бы здѣсь неумѣстенъ, а похвала могла бы казаться съ моей стороны пристрастною. Я считаю однакоже своимъ правомъ и нѣкоторымъ образомъ обязанностію сказать нѣсколько словъ о характерѣ и цѣли самаго труда.

Немало уже вышло Русскихъ грамматикъ и опытовъ грамматики, но до сихъ поръ всѣ эти грамматики и опыты, какъ ни различны были между собою, имѣли одну общую и весьма характеристическую черту: всѣ они имѣли цѣлью не изучить Русскій языкъ, но создать правильный Русскій языкъ. Всѣ видимыя прихоти живаго языка, разнообразіе его формъ, необъясненныя до сихъ поръ измѣненія флексіи, все то наконецъ, что̀ не подходило подъ законы, принятые сочинителями этихъ грамматикъ, признавалось недостойнымъ существовать, неправильностями въ языкѣ, ошибками въ рѣчи народной. Непрестанно, читая эти грамматики, можно было вспомнить слова Французской географіи: „Моску, которую Русскіе неправильно называютъ Москва“ (Moscou, que les Russes nomment improprement Moscva). Гг. грамматики думали, что Русскіе, проживающіе въ Россіи (позвольте употребить счастливое выраженіе, напечатанное въ Моск. Вѣдом. въ статьѣ „изъ Ниццы“, въ кото-

рой насъ приглашаютъ построить въ НиццѢ храмъ во имя народнаго самолюбія), они думали, что эти Русскіе дурно говорятъ порусски и хотѣли ихъ выучить и говорить какъ слѣдуетъ. Покойный Языковъ, смѣючись, называлъ грамматику г. Греча ортопедическимъ институтомъ для Русскаго языка. Общею цѣлью всѣхъ грамматикъ, казалось, создать такія правила, по которымъ иностранецъ или Русскій, воспитанный иностранцами, могъ бы легче выучиться языку Русскому. Это были изданія для употребленія Европейцамъ, напоминающія старыя изданія Французскихъ классиковъ для употребленія Дофина (ad isum Delphini). Скажу мимоходомъ, что и дѣйствительно признанныя отношенія наши къ Европѣ были во многомъ похожи на отношенія товарищей Дофина къ ихъ великому патрону. Бывало, когда Дофинъ шалилъ—товарища сѣкли. Какъ бы то ни было, а несомнѣнно то, что всѣ грамматики старались болѣе всего сблизить Русскій языкъ съ прочими Европейскими нарѣчіями и такимъ образомъ облегчить его изученіе. Въ послѣднее время такое направленіе нѣсколько измѣнилось, но и затѣмъ печать книжничества и мнимой правильности оставалась неизгладимою.

Нашъ почтенный сочленъ, К. С. Аксаковъ пошелъ совершенно инымъ путемъ. Онъ отправился отъ убѣжденія, что Русскій народъ имѣетъ и искони имѣлъ полное и непререкаемое право на свой языкъ; или лучше сказать, онъ призналъ языкъ тѣмъ, что онъ есть,—словеснымъ выраженіемъ народа. Дѣйствительно, Русское слово не есть какой нибудь случайный сростокъ разноначальныхъ и разнохарактерныхъ народностей, какъ напримѣръ, языки Французскій, Итальянскій или Англійскій, но живое проявленіе мысли самобытной и самоправной, и Русскому человѣку также мало можно сказать: „такъ говори“, какъ мало можно сказать: „такъ думай“. Поэтому въ употребленіи надобно искать самихъ формъ, а въ формахъ можно только угадывать ихъ законы. Такъ, напримѣръ, въ первомъ уже выпускѣ находимъ мы права, признанныя за формою родительнаго падежа на *у* глухое, и форму предложнаго падежа на *у* съ удареніемъ, которыя К. С. Аксаковъ считаетъ ничѣмъ инымъ какъ падежомъ дательнымъ, употребленнымъ въ особенномъ смыслѣ. Но этого недовольно: признаніе формы и даже признаніе законности, основанной на употребленіи, еще недостаточно. Мыслитель требуетъ сознанія тѣхъ умственныхъ законовъ (иногда измѣняемыхъ законами благозвучія), на которыхъ основывается признаваемая имъ форма. Онъ требуетъ внутренней логики языка въ его флексіонныхъ измѣненіяхъ. Всякій языкъ самобытный представляетъ словотворческую силу ума человѣческаго въ особенно-

стяхъ его народнаго проявленія. Грамматика частная тутъ соприкасается съ грамматикою общею, точно также, какъ всякая отдѣльная система философская составляетъ только часть общаго развитія человѣческаго ума. Эта особенная сторона труда нашего почтеннаго сочлена составляетъ его главнѣйшую характеристику. Конечно, великое для него счастіе было то, что предметомъ его изученія былъ Русскій языкъ, и я думаю, можно даже сказать, что только изъ особенностей Русскаго языка могла возникнуть и ясно представиться самая мысль, руководившая авторомъ. Языкъ нашъ, мм. гг., въ его вещественной наружности и звукахъ, есть покровъ такой прозрачный, что сквозь него просвѣчивается постоянно умственное движеніе, созидающее его. Не смотря на тѣ долгіе вѣка, которые онъ уже прожилъ, и на тѣ историческія случайности, которыя его отчасти исказили или обѣднили, онъ и теперь еще для мысли—тѣло органическое, вполнѣ покорное духу, а не искусственная чешуя, въ которой мысль еле можетъ двигаться, чтобы какими-то условными знаками пробудить мысль чужую. Каждое отдѣльное слово имѣетъ свою физіономію, свое особенное движеніе, свидѣтельствующее объ его внутреннемъ содержаніи. Мѣняется мысль, мѣняется и флексія; имя живаго предмета имѣетъ свои законы, имя мертваго—законы другіе, такъ что можно, въ переносномъ смыслѣ, оживить и омертвить слово, подчинивъ его тѣмъ или другимъ законамъ. Нѣтъ въ Русскомъ языкѣ ничего или почти ничего осадочнаго или кристаллическаго: все волнуется, дышетъ, живетъ. Выразить, выяснить эту особенность, посредствомъ ея выдѣлить Русскій языкъ изъ всѣхъ другихъ языковъ, и въ тоже время связать его съ другими посредствомъ общихъ законовъ человѣческаго словотворящаго ума: такова была задача, которую себѣ поставилъ авторъ. Задача новая и трудная. Какъ онъ ее исполнилъ, какаго достигъ успѣха, не мое дѣло здѣсь разбирать. Но я позволю себѣ сказать съ однимъ древнимъ писателемъ: „Magnum sane foret potuisse, non indecorum est tentasse“ (успѣть—была бы великая слава, но и попытаться уже немалая честь).

Въ нынѣшнемъ засѣданіи М. П. Погодинъ намѣренъ сообщить новые документы, полученные имъ, по дѣлу несчастнаго царевича Алексѣя Петровича. Изъ нихъ вы увидите, какъ много новаго, неизвѣстнаго еще можно открыть во внутренности Русской жизни, несказаннаго, еще незаданнаго исторіею. Но ученый, добросовѣстный и сочувственный изслѣдователь дѣла царевича конечно не нуждается въ томъ, чтобы я пополнялъ или уяснялъ его выводы.

Наконецъ, М. Н. Лонгиновъ представитъ біографію, взятую не изъ высокаго круга историческихъ знаменитостей, не изъ жизни государственной, но изъ нашей Московской, такъ сказать, домашней жизни—біографію Петра Яковлевича Чаадаева. Почти всѣ мы знали Чаадаева, многіе его любили и, можетъ быть, никому не былъ онъ такъ дорогъ, какъ тѣмъ, которые считались его противниками. Просвѣщенный умъ, художественныя чувства, благородное сердце,—таковы тѣ качества, которыя всѣхъ къ нему привлекали. Но въ такое время, когда, повидимому, мысль погружалась въ тяжкій и невольный сонъ, онъ особенно былъ дорогъ тѣмъ, что онъ и самъ бодрствовалъ, и другихъ пробуждалъ; тѣмъ, что въ сгущавшемся сумракѣ того времени онъ не давалъ потухать лампадѣ и игралъ въ ту игру, которая извѣстна подъ именемъ: „живъ курилка". Есть эпохи, въ которыя такая игра есть уже большая заслуга. Еще болѣе дорогъ онъ былъ друзьямъ своимъ какою-то постоянною печалью, которою сопровождалась бодрость его живаго ума. Разгадку этой печали, истекающей не изъ случайностей его жизни, а изъ чисто-нравственныхъ причинъ, узнаёмъ мы изъ самой біографіи и изъ особенности его внутренняго направленія. Нѣтъ сомнѣнія, мм. гг., что онъ былъ человѣкъ весьма замѣчательный; но чѣмъ же объяснить его извѣстность? Онъ не былъ ни дѣятелемъ-литераторомъ, ни двигателемъ политической жизни, ни финансовою силою, а между тѣмъ имя Чаадаева извѣстно было и въ Петербургѣ, и въ большей части губерній Русскихъ, почти всѣмъ образованнымъ людямъ, не имѣвшимъ даже съ нимъ никакого прямаго столкновенія. Извѣстны были и утренніе его съѣзды по Понедѣльникамъ, и размѣнъ мысли происходившій на этихъ бесѣдахъ. Почему подобныя явленія въ другихъ мѣстахъ не получали такой извѣстности? Причина весьма проста. Онъ жилъ, онъ умственно дѣйствовалъ въ Москвѣ, и въ этомъ нельзя, кажется, не видать подтвержденія тому, что я имѣлъ счастіе излагать вамъ въ одномъ изъ прошлогднихъ засѣданій,—тому, что, гдѣ бы ни былъ центръ государственный, Москва не перестала и никогда не перестанетъ быть общественною столицею Русской земли.

# О Греко-Болгарской распрѣ.

## Записка по поводу статьи г. Даскалова въ Русской Бесѣдѣ (1858).

Съ самаго основанія своего «Русская Бесѣда» поставила себѣ прямою и первою обязанностью, по мѣрѣ силъ, трудиться не только въ пользу просвѣщенія вообще, но по преимуществу, въ смыслѣ просвѣщенія истиннаго, истекающаго изъ началъ верховной истины, Богомъ откровенной, т. е. вѣры православной. Съ другой стороны, «Русская Бесѣда» считаетъ своимъ долгомъ содѣйствовать постоянно пользѣ отечества и всѣхъ народовъ единокровныхъ, а особенно единовѣрныхъ Россіи. Этимъ двумъ стремленіямъ она была и будетъ всегда вѣрною.

Между тѣмъ на Востокѣ возникло и ежедневно усиливается самое печальное и пагубное явленіе—раздоръ между православными Славянами и ихъ духовными пастырями, Греческимъ духовенствомъ Константинопольской патріаршей епархіи. Этотъ раздоръ, самъ по себѣ уже весьма печальный, грозитъ разрывомъ между паствою и пастырями и отторженіемъ всего племени Болгарскаго и значительной части Сербскаго, т. е. слишкомъ семи милліоновъ людей, отъ Православія, слѣдовательно величайшимъ бѣдствіемъ для церкви, и не только духовною, но и общественною гибелью двухъ народовъ намъ единокровныхъ и единовѣрныхъ. Ни одинъ Русскій, ни одинъ православный не долженъ и не можетъ оставаться равнодушнымъ при такомъ важномъ вопросѣ, не обличая въ себѣ въ тоже время полнаго равнодушія къ отечеству земному и къ отечеству небесному.

Раздоръ, грозящій разрывомъ, истекаетъ очевидно не изъ иновѣрной пропаганды (хотя она безспорно старается его усилить и имъ воспользоваться) и не изъ склонности къ иновѣрію въ

Болгарахъ и Сербахъ, нѣкогда много содѣйствовавшихъ Греціи въ дѣлѣ духовнаго просвѣщенія Россіи и всегда оставшихся твердыми въ Православіи, не смотря на всѣ искушенія власти Мусульманской или Латинствующей въ Австріи и не смотря на всѣ страданія мученической исторіи въ продолженіе четырехъ вѣковъ. Бѣдственное явленіе, намъ современное, истекаетъ единственно изъ разноплеменности народа—Славянскаго, и высшаго духовенства, Греко - Фанаріотскаго, котораго своекорыстіе служитъ орудіемъ отчасти безсознательнымъ власти Турокъ и происковъ иноземныхъ державъ. Угнетеніе приходскаго духовенства и самыхъ православныхъ обитателей Славянскихъ служитъ тому лучшимъ и неоспоримымъ доказательствомъ.

При такихъ обстоятельствахъ была очевидная необходимость познакомить съ ними людей благомыслящихъ и истинно просвѣщенныхъ въ Россіи. Странно и стыдно бы было намъ оставаться въ неизвѣстности по вопросу, который долженъ быть такъ близокъ сердцу всякаго православнаго Русскаго тогда, какъ онъ сдѣлался уже предметомъ изученія и разговора во всей Европѣ. Понятно, что журналы, издаваемые духовнымъ вѣдомствомъ, не могли говорить о немъ: ихъ слова въ такомъ дѣлѣ носили бы уже на себѣ характеръ суда одной епархіальной іерархіи надъ іерархіею другой епархіи. Такихъ препонъ не было со стороны журнала свѣтскаго. «Русская Бесѣда» сочла своею обязанностью обратить вниманіе читателей на вопросъ о духовной будущности и о современныхъ страданіяхъ Болгаріи.

Офиціальныхъ данныхъ не было и быть не могло, ибо всѣ они въ рукахъ Турецкой власти и Греко-Фанаріотскаго начальства; иностранныя свидѣтельства крайне ненадежны и неполны; оставалось только одно—обратиться къ показаніямъ самаго народа, отстраняя, елико возможно, то раздраженіе, которое по необходимости истекаетъ изъ долгихъ страданій и постоянной неправды. «Русская Бесѣда» просила свѣдѣній у молодыхъ уроженцевъ Болгаріи, воспитывающихся въ Россіи, то есть у такихъ людей, которые самимъ выборомъ мѣста, гдѣ они пожелали получить образованіе, доказываютъ свою вѣрность духовнымъ и народнымъ началамъ своей родины и предпочитаютъ видимую скудость средствъ научныхъ въ землѣ единовѣр-

ной и единокровной богатству научному на Западѣ, къ которому уже устремились многіе изъ ихъ соотечественниковъ. Изъ молодыхъ Болгаръ статью доставилъ г. Даскаловъ, человѣкъ не только даровитый, но искренне преданный своему народу и въ тоже время вполнѣ убѣжденный, что всѣ надежды Болгаріи на лучшую будущность связаны неразрывно съ ея неизмѣнною твердостью въ вѣрѣ православной.

Статья не могла и не должна была быть холодною: стыдно бы было Болгарину говорить безъ глубокаго и горячаго негодованія о постоянномъ угнетеніи своихъ единоплеменниковъ, о постоянномъ и хитромъ насиліи Греко-Фанаріотовъ надъ Славянскими народностями, о постоянномъ ихъ стремленіи искоренить всякую умственную жизнь мѣстную, непокорную или, лучше сказать, не рабствующую передъ своекорыстіемъ Греческаго-Фанара. Но съ другой стороны ни одно слово въ цѣлой статьѣ не обращено не только противъ вѣры православной, но даже и противъ законовъ церковной іерархіи. Еще болѣе: обличая поступки Фанаріотовъ, авторъ ограничивается только тѣми, которые прямо враждебны духовной жизни Болгарскаго народа или разорительны для его вещественнаго благосостоянія, и не касается многихъ и слишкомъ плачевныхъ явленій въ Цареградской іерархіи, которыя извѣстны, къ несчастію, всѣмъ видѣвшимъ ее вблизи, но не прямо падаютъ на страдальческія головы за-Дунайскихъ Славянъ. Въ этомъ уже видно самое ясное доказательство, что перомъ его водила не вражда, не невѣріе, не непочтеніе къ закону іерархическому, но единственно тяжелая необходимость исполнить священный долгъ заступничества за истомленныхъ братій.

Таково направленіе статьи, и въ такомъ смыслѣ была она принята «Русскою Бесѣдою». Безспорно въ ней могутъ заключаться нѣкоторыя показанія невѣрныя, ибо офиціальныя данныя недоступны, и «Русская Бесѣда» всегда съ радостью приметъ свѣдѣнія, исправляющія такія невольныя ошибки. Многое основано на устномъ преданіи, на разсказахъ народныхъ, даже на свидѣтельствѣ народной пѣсни; но это-то самое и важно. Для людей благонамѣренныхъ, для христіанъ искреннихъ и искренно стремящихся къ излѣченію глубокой раны церковной и къ примиренію Болгарской паствы съ ея пачальствомъ, нуж-

но знать не только, что было дѣйствительно, но и то, какъ оно казалось глазамъ народа и дѣйствовало на его душу. Безъ этаго знанія невозможно никакое полезное дѣйствіе, особенно тамъ, гдѣ съ одной стороны является бѣдный, страдающій и почти безграмотный народъ, а съ другой—спорящее съ нимъ и угнетающее его начальство, просвѣщенное, богатое и издавна искусившееся во всѣхъ хитростяхъ многосложнаго закона политическаго и дѣятельности придворной.

Не въ духѣ вражды или невѣрія, а въ духѣ глубокой скорби и душевной болѣзни была писана и напечатана статья г-на Даскалова. Она должна была познакомить Русскихъ съ вопросомъ близкимъ къ сердцу каждаго изъ насъ; она должна быть полезною Славянамъ, которымъ покажетъ, что мы неравнодушны къ ихъ бѣдствіямъ; она, наконецъ, можетъ быть полезна самимъ Фанаріотамъ, какъ предостереженіе и какъ доказательство, что сочувствіе Россіи будетъ не съ ними, а съ бѣднымъ народомъ, который ихъ слѣпое своекорыстіе гонитъ изъ нѣдръ истинной церкви въ лоно-обманчивыхъ, но гостепріимныхъ ересей. Іезуитская Австрія запретила не только перепечатывать, но даже и пропускать въ изданіяхъ заграничныхъ жалобы Славянъ на Греческое духовенство: она желаетъ заглушеніемъ жалобъ довести православный народъ до отчаянія и отпаденія. Такое дѣйствіе Австріи служитъ намъ назидательнымъ урокомъ. То, о чемъ она старается, не можетъ быть полезнымъ для Россіи; то, чему ее учатъ духовные ея наставники, Іезуиты, не можетъ имѣть другихъ цѣлей, кромѣ цѣлей гибельныхъ для вѣры православной.

# О сельской общинѣ.

Отвѣтное письмо пріятелю.

Писано около 1849 года *).

Ты обратилъ вниманіе на вопросъ, который есть безспорно самый важный изо всѣхъ не только Русскихъ, но и вообще современныхъ вопросовъ, хотя его важность далеко не вполнѣ понята у насъ и, можетъ быть, совсѣмъ не понята въ чужихъ краяхъ. Разборъ этого вопроса непремѣнно дѣлится на двѣ части: общую и мѣстную. Первая важнѣе въ теоріи, но вторая также важна и едва ли даже не важнѣе на практикѣ.

Однакоже, прежде чѣмъ я коснусь главнаго содержанія твоего письма и своихъ объясненій, я долженъ хоть мимоходомъ сдѣлать возраженіе на сомнѣніе, которое ты также выражаешь мимоходомъ, именно на то, что общность земель противна усовершенствованію хлѣбопашества по ненадежности и непродолжительности владѣнія. Разумѣется, владѣніе, даже продолжительное, хуже собственности въ этомъ отношеніи. Такъ кажется; но опытъ говоритъ другое. Ты самъ былъ въ чужихъ краяхъ; скажи по совѣсти, гдѣ нашелъ ты самую низкую степень хлѣбопашества? Безспорно во Франціи, гдѣ все—собственники. Гдѣ высшую? Безспорно въ Англіи, гдѣ все—владѣльцы (ибо собственники, занимающіеся хлѣбопашествомъ, тамъ исключеніе). И такъ, владѣніе повидимому не мѣшаетъ развитію хозяйства, точно также какъ собственность не всегда бываетъ полезною для его развитія.

Мнѣ кажется поэтому, что общность владѣнія не можетъ считаться важною преградою въ этомъ дѣлѣ. Исторически я сказалъ бы тебѣ, что первые слѣды усовершенствованія хозяйства находятся въ разсказахъ о Померанiи, гдѣ владѣніе

*) Изъ 4-й тетради „Русскаго Архива“ 1884 года. *Изд.*

было общинное, и въ современномъ мірѣ могъ бы съ большою похвалой указать на сѣверную Россію и особенно на Пермь; но я вообще спрошу тебя: если 25-лѣтнее фермерство (сроки часто гораздо короче) благопріятствуетъ землепашеству, отчего 25-лѣтнее владѣніе изъ общинныхъ земель должно быть ему гибельнымъ? А сроки нераздѣльнаго владѣнія бываютъ очень часто гораздо продолжительнѣе: часто отъ дѣда переходитъ участокъ къ внуку и даже далѣе. Вѣроятно, при полнѣйшемъ развитіи общины, 20-ти или 30-ти-лѣтнее владѣніе будетъ поставлено условіемъ общимъ и кореннымъ, и тогда главное затрудненіе будетъ устранено.

Еще долженъ я тебѣ отвѣчать на твой собственный опытъ. Объясненіе его очень просто, но нисколько не противно нашей системѣ. Очевидно, еслибы опытъ, тобою сдѣланный, доказывалъ что нибудь, то онъ бы доказалъ или совершенное равнодушіе крестьянъ къ міровой сходкѣ, какъ при первомъ выборѣ, или невозможность единогласія, какъ при второмъ. Но ни равнодушія нельзя предположить во множествѣ деревень, гдѣ изстари міръ рѣшаетъ всѣ дѣла и даже самовластно распоряжается судьбою своихъ членовъ (отдавая въ батрачество, въ рекрутство и даже на поселеніе), ни невозможности единогласія, которое изстари также ведется въ этихъ же деревняхъ. Что же доказываетъ твой опытъ? Ничего противъ общины или противъ единогласія, но къ несчастію весьма много противъ вреда, приносимаго нами землѣ Русской. Твои предшественники во владѣніи перервали сходку и отучили крестьянъ отъ права обычнаго, замѣнивъ его произволомъ своимъ или управительскимъ. Тебѣ трудно было возстановить нить перерваннаго обычая и отучить отъ помочей ребенка, котораго водили на нихъ слишкомъ долго; но мнѣ кажется или, лучше сказать, я увѣренъ что ты слишкомъ скоро отсталъ. Потребовалъ бы отъ міра рѣшенія, и очень скоро память стараго обычая, чувство нравственной правды и примѣръ другихъ міровъ (если есть сходки въ сосѣдствѣ) привели бы опять дѣло въ порядокъ. Надобно всѣмъ намъ помнить пословицу, которую пріятель А. всегда забываетъ: болѣзнь входитъ пудами, а выходитъ золотниками.

Теперь посмотримъ на мѣстную сторону вопроса, т. е. на отношеніе его къ Россіи. Признаемъ сперва міровое устройство чѣмъ-то прекраснымъ и драгоцѣннымъ для всего человѣчества, и ты конечно уже въ томъ не поспоришь, что оно по преимуществу возможно для той земли, гдѣ оно существуетъ доселѣ и гдѣ не нужно его создавать или вводить, а только расширить, или лучше сказать, допустить до расширенія. Эту организацію долго очень старались *подавлять* систематически и не могли подавить; значитъ, она очень крѣпко срослась съ Русскою жизнію, и всякое вырываніе такаго сросшагося элемента непремѣнно сопровождается болью и страданіемъ во всемъ организмѣ. Есть ли явная польза въ этомъ страданіи? Кажется, никто не рѣшится это утвердить. Прибавь еще слѣдующее. Община хлѣбопашественная очевидно всѣхъ легче устраивается и повидимому всѣхъ полезнѣе; Россія же земля, и теперь, и надолго, по преимуществу хлѣбопашественная. Далѣе: общинное устройство, будучи ограничено, замѣнится у насъ по необходимости расширеніемъ административности. Тебѣ извѣстна болѣе чѣмъ многимъ вся мерзость административности въ Россіи. Пошатавшись по Святой Руси и наглядѣвшись на всѣ ея слои, ты знаешь, какъ хороша наша чиновность отъ грошевой уѣздной до милліонной столичной. Я думаю, что даже Киселевщина не столько еще ужасна для народа увеличеніемъ податей (хотя и это бѣдствіе немалое и слѣдствіе усиленной административности), сколько размноженіемъ чиновничества, которое народъ такъ вѣрно и живописно называетъ *крапивнымъ сѣменемъ*. Наконецъ, и это всего важнѣе, всякое государство или общество гражданское состоитъ изъ двухъ началъ: изъ живаго историческаго, въ которомъ заключается вся жизненность общества, и изъ разсудочнаго, умозрительнаго, которое само по себѣ ничего создать не можетъ, но мало-по-малу приводитъ въ порядокъ, иногда отстраняетъ, иногда развиваетъ основное, т. е. живое начало. Это Англичане назвали, впрочемъ безъ сознанія, торіизмомъ и вигизмомъ. Бѣда, когда земля дѣлаетъ изъ себя tabula rasa и выкидываетъ всѣ корни и отпрыски своего историческаго дерева: она приходитъ къ тому неисцѣлимому шатанію, къ которому пришла Франція, дающая теперь всему міру великій,

но мало понимаемый урокъ. Бѣда и то, когда начало умозрительное вздумаетъ создавать. Эта работа постояннаго умничанья идетъ у насъ со времепъ Петра безостановочно и беззапиночно. Какого она вздора насоздала! Теперь оглянись у насъ, и ты увидишь, что все у насъ ново и безкоренно: мы съ тобою, т. е. дворяне, цѣхи, городовое устройство, чиновничество во всѣхъ его развѣтвленіяхъ, выборы наши, просвѣщеніе наше съ его прививнымъ характеромъ, наши привычки, все отъ альфы до омеги. Корень и основа—Кремль, Кіевъ, Саровская пустынь, народный бытъ съ его пѣснями и обрядами, и по преимуществу община сельская. Признавъ основы, можно понять ихъ развитіе и, такъ сказать, разработку. Безъ нихъ мы, какъ Франція, tabula rasa; но хуже чѣмъ Франція—мы предаемся умничанью своего мало-просвѣщеннаго общества. Община есть одно уцѣлѣвшее гражданское учрежденіе всей Русской исторіи. Отними его, не остается ничего; изъ его же развитія можетъ развиться цѣлый гражданскій міръ.

Вотъ мѣстная сторона вопроса объ общинѣ; она имѣетъ важность въ теоріи и безконечно важна на практикѣ. Сдѣлай одолженіе, отстрани всякую мысль о томъ, будто возвращеніе къ старинѣ сдѣлалось нашею мечтою. Одно дѣло: совѣтовать, чтобы корней не отрубать отъ дерева и чтобы залѣчить неосторожно сдѣланные нарубы, и другое дѣло: совѣтовать оставить только корни и, такъ сказать, снова вколотить дерево въ землю. Исторія свѣтитъ назадъ, а не впередъ, говоришь ты; но путь пройденный долженъ опредѣлить и будущее направленіе. Если съ дороги сбились, первая задача—воротиться на дорогу.

Сторона общаго вопроса труднѣе (какъ и всякое общее положеніе болѣе подвергается спору), чѣмъ мѣстная; по думаю, что и она представляетъ довольно убѣдительные доводы въ пользу нашего мнѣнія. Вопервыхъ, мнѣ кажется, ты не совсѣмъ правъ, когда отстраняешь западный пролетаріатъ отъ западнаго индувидуалистскаго устройства общества. Не довольно этаго, что ты паходишь причину пролетаріата въ излишнемъ расширеніи правъ и привилегій классовъ нѣкогда властвовавшихъ; я въ этомъ не спорю, и, думаю, рѣдко кто не согласится съ тобою. Но этаго, какъ я сказалъ, не до-

вольно; надобно бы было отвѣчать на вопросъ: «былъ ли бы однако пролетаріатъ возможенъ, еслибы сельская община существовала по нашему?» Ты на этотъ вопросъ не отвѣчаешь, а отвѣтъ былъ бы по необходимости отрицательнымъ и слѣдовательно въ нашу пользу. Вовторыхъ, ты немножко согрѣшилъ противъ логики; ибо въ одно время ты отрицаешь благодѣтельное вліяніе общинности на ограниченіе бѣдности и говоришь опять противъ общины, что не слѣдуетъ выгодъ общества отдавать въ жертву выгодамъ нищаго, который не можетъ считаться законнымъ представителемъ общества. Съ этимъ положеніемъ я согласенъ но вижу, что ты самъ чувствуешь благодѣтельное вліяніе общины съ одной стороны, хотя и не признаёшься въ немъ, а съ другой стороны вижу, что ты приписываешь общинѣ какіе-то интересы, противные интересу общества, весьма произвольно. Все, что можно было утверждать это то, что общинѣ приносятся въ жертву не выгоды общества, а нѣкоторая часть неограниченныхъ правъ лица индивидуальнаго, что по моему не можетъ считаться убыткомъ, ибо вознаграждается съ лихвою, о чемъ скажу послѣ. Впрочемъ, дѣлая этотъ попрекъ тебѣ, издавна извѣстному мнѣ строгому логику, я знаю, что письмо не диссертація и напередъ самъ прошу нѣкотораго снисхожденія за промахи, которые ты встрѣтить можешь у меня, и сверхъ того помню, что твои возраженія имѣютъ болѣе характеръ вопросительный, чѣмъ отрицательный.

Мнѣ извѣстны до сихъ поръ въ не-Русской Европѣ только двѣ формы сельскаго быта: одна Англійская, сосредоточеніе собственности въ немногихъ рукахъ; другая Французская послѣ революціи, безконечное дробленіе собственности. Всѣ прочія формы относятся къ этимъ двумъ, какъ степени переходныя, еще не дошедшія до своего крайняго развитія. Первая очень выгодна для сельскаго хозяйства и усиливаетъ до невѣроятности массу богатства, напрягая умственныя способности селянина посредствомъ конкуренціи въ наймѣ и бросая сильные капиталы на опытное усовершенствованіе земледѣльческой практики. Вотъ ея достоинство; но за то самая конкуренція, безземеліе большинства и антагонизмъ капитала и труда доводятъ въ ней по необходимости язву пролетарства до безчеловѣч-

ной и непремѣнно разрушительной крайности. Въ ней страшныя страданія и революція впереди.

Вторая форма, Французская, дробленіе собственности, невыгодна для хозяйства, замедляетъ его развитіе и во многихъ случаяхъ (именно тамъ, гдѣ нужны значительныя силы для побѣжденія какой нибудь преграды) дѣлаетъ его совершенно невозможнымъ; но это неудобство считаю я не слишкомъ значительнымъ въ сравненіи съ выгодами дробной собственности. Нѣтъ сомнѣнія, что введеніе этой системы во Франціи удаляетъ, а можетъ быть даже отстраняетъ навсегда нашествіе пролетарства, ибо оно мало извѣстно въ сельскомъ быту Франціи и является только въ видѣ исключенія въ нѣкоторыхъ слишкомъ неблагодарныхъ мѣстностяхъ. Нищета есть принадлежность городовъ Французскихъ, а не селъ. Но за то эта форма имѣетъ другой существенный недостатокъ, который въ государственномъ отношеніи не лучше пролетарства: это полная разъединенность. Таковъ результатъ во Франціи современной по свидѣтельству самихъ Французовъ; таковъ онъ будетъ непремѣнно вездѣ. Разъединенность же есть полное оскудѣніе нравственныхъ началъ; а замѣть, что оскудѣніе нравственныхъ началъ есть въ тоже время и оскудѣніе силъ умственныхъ. Отъ этого въ нищенствующихъ селахъ Англіи возстаютъ безпрестанно сильные умы, которыхъ дѣятельность отзывается на всю Англію; а въ поляхъ (селами ихъ назвать нельзя) Франціи человѣкъ такъ слабъ и глупъ, что отъ него не добьется общество ни одной мысли. Онъ просто нѣмой: отъ него ни слуха, ни послушанія, по Русской поговоркѣ. Конечно я не возстаю противъ собственности, ни противъ ея эгоизма; но говорю, что, если кромѣ эгоизма собственности ничто недоступно человѣку съ дѣтства, онъ будетъ окончательно не то, чтобы дурной человѣкъ, а безнравственно-тупой человѣкъ; онъ одурѣетъ. Слышать только объ дѣлѣ общемъ и потомъ въ немъ учавствовать, слышать съ дѣтства судъ и расправу, видѣть, какъ эгоизмъ человѣка становится безпрестанно лицомъ къ лицу съ нравственною мыслію объ общемъ, о совѣсти, законѣ обычномъ, вѣрѣ, и подчиняться этимъ высшимъ началамъ, это—истинно-нравственное воспитаніе, это—просвѣ-

щеніе въ широкомъ смыслѣ, это—развитіе не только нравственности, но и ума.

И такъ община столько же выше Англійской фермы, которой бѣдствія она устраняетъ, сколько и Французской, которая, избѣгая бобыльства физическаго, вводитъ бобыльство духовное и даетъ городамъ такой огромный и гибельный перевѣсъ надъ селомъ.

Но ты допускаешь общину какъ судящую, какъ правящую, но не какъ хозяйствующую. Это, такъ сказать, введеніе городскаго права въ село, ибо таковы основанія такъ называемаго городоваго общества, весьма далекаго отъ сельской общины. Мнѣ кажется это было бы обманомъ, дѣломъ начатымъ, но неконченнымъ. Странное дѣло: общность расхода безъ всякаго общенія въ приходѣ. Я говорю это, предполагая, что ты допускаешь нѣчто похожее на общинный бюджетъ; даже скажу: странное дѣло судъ, принадлежность всего общества, дѣлать зависимымъ отъ мѣстности. Такая зависимость имѣетъ смыслъ при измѣненіи отношеній между людьми, т. е. при переходѣ теперешняго Европейскаго *сожительства* въ *общинное товарищество*; безъ того она и смысла не имѣетъ. Такимъ образомъ довершенное городовое начало есть не что иное какъ наше сельское. Но эти доказательства имѣютъ въ себѣ что-то слишкомъ теоретическое или отвлеченное.

Вотъ доказательство другое, болѣе практическое и по моему мнѣнію рѣшительное. Ты признаёшь (да и кто же въ наше время можетъ не признавать?), что общество должно пещись о своихъ бѣдныхъ, также и всякая община. Естественное послѣдствіе такаго признанія: больницы, богадѣльни, налогъ въ пользу неимущихъ и проч., весь Англійскій *poor taxe* и все устройство Англійскихъ приходскихъ пріютовъ. Объ ихъ недостаткахъ много говорено, но говорено только односторонне, и надежда на лучшее устройство не оставлена. Эту надежду должно оставить: она противна разуму. Вопервыхъ, въ пользу нашей общины должно замѣтить, что она почти не нуждается въ средствахъ противу-нищенственныхъ, ибо сама отстраняетъ нищенство почти совершенно; а предварять зло всегда лучше, чѣмъ исправлять зло. Вовторыхъ, всѣ другія противу-нищенственныя средства не годятся никуда. Налагая налогъ на иму-

щихъ въ пользу неимущихъ, что̀ мы дѣлаемъ? Даемъ однимъ право безъ обязанности, другимъ—обязанность безъ права. Право—неимущимъ, обязанность—имущимъ. Вторымъ слишкомъ тяжело, и они должны естественно стремиться къ тому, чтобы обязанность свою облегчать и неимущихъ держать въ черномъ тѣлѣ. Да и неимущимъ нелегко: они имѣютъ право на кормъ; но это право есть въ тоже время страшное угнетеніе, ибо имъ никогда уже или почти никогда не будетъ возможности выбиться изъ нищеты, они осуждены на вѣчное пролетарство. И такъ учреждается борьба, въ которой обѣ стороны должны роптать и страдать: отношеніе крайне безправственное. Иначе вы съ обязанностію соедините право, т. е. прокормленіе покроете работою. Это уже будетъ учрежденіе въ родѣ тюремномъ: неимущій проданъ имущему. Тягость для имущаго нѣсколько облегчается, но за то вражда усиливается, отношенія становятся еще безнравственнѣе, и язва пролетарства неисцѣльнѣе.

Таковы неизбѣжныя послѣдствія всякаго учрежденія въ пользу бѣдныхъ мимо общины; при общинѣ же нѣтъ ничего и похожаго на это. При ней возможна только временная нищета, ибо всѣ члены общины суть товарищи и пайщики. Взаимное вспоможеніе имѣетъ уже характеръ не милостыни (которая истекаетъ изъ чувства христіанскаго и слѣдовательно не можетъ быть предписана закономъ), не подаянія невольнаго, которое кладетъ скудный кусокъ нищему въ ротъ для того только, чтобъ онъ не вздумалъ взять себѣ пищу насильно, но обязанности общественной, истекающей изъ самаго отношенія товарищей другъ къ другу и обусловленной взаимною и общею по́льзою. Русская поговорка говоритъ: «кормится сирота, растетъ міру работникъ». Это слово важное; въ немъ разрѣшается задача, надъ которою трудятся безполезно лучшія головы Запада. Нищета же безъисходная при общинѣ дѣлится на два случая: на нищету, происходящую отъ разврата, и на нищету отъ сиротства и несчастія (вдова или старикъ совершенно-безродные). Въ первомъ случаѣ община очищаетъ себя исключеніемъ виновнаго, какъ неисправнаго и негоднаго товарища; а второй случай, встрѣчающійся весьма рѣдко, достаточно покрывается чувствомъ братскаго состраданія и никогда

не можетъ служить источникомъ общественнаго зла. Разумѣется, что безъ ослѣпленія фанатическаго нельзя предполагать, чтобы такое устройство совершенно отстранило всѣ бѣдствія и всѣ злоупотребленія, и чтобы богатый общинникъ не могъ иногда разработывать случайную бѣдность товарищей, особенно въ областяхъ промышленныхъ; но такое явленіе по необходимости будетъ имѣть только непродолжительныя слѣдствія и уступитъ силѣ товарищественнаго начала. Я называю общинное товарищественнымъ въ его частномъ приложеніи къ хозяйству; но не должно забывать, что, по своей многосторонности и особенно по своей нравственной основѣ, оно несравненно шире и плодотворнѣе.

До сихъ поръ я говорилъ только о хлѣбопашественной общинѣ. Довольно бы было признать ея важность и пользу для того, чтобъ оправдать наше стремленіе; но ты требуешь бо́льшаго: ты хочешь, чтобы начало общинное для полнаго своего оправданія доказало свою удобоприлагаемость во всѣхъ случаяхъ и по преимуществу въ развитіи промышленности фабричной. Отвѣтъ положительный и опредѣленный мнѣ кажется невозможнымъ въ наше время; возможна только догадка, основанная на вѣроятностяхъ, а вѣроятности будутъ опять въ нашу пользу. Всеобщее стремленіе во всей Европѣ свидѣтельствуетъ объ одномъ, о борьбѣ капитала и труда и о необходимости помирить этихъ двухъ соперниковъ или слить ихъ выгоды. Стремленіе всеобщее и разумное встрѣчаетъ вездѣ неудачу; неудача же происходитъ не отъ какой нибудь теоретической невозможности, но отъ невозможности практической, именно отъ нравовъ рабочаго класса. Эти нравы — плодъ жизни, убившей всю старину съ ея обычаями (т. е. плодъ развитія въсмыслѣ вигизма),—не допускаютъ ничего истинно-общаго, ибо не хотятъ уступить ничего изъ правъ личнаго произвола. Для нихъ недоступно убѣжденіе, что эта уступка есть уже сама по себѣ выгода для лица; ибо, уступая часть своего произвола, оно становится выше, какъ лицо нравственное, прямо дѣйствующее на всю массу общественную посредствомъ живаго, а не просто-отвлеченнаго или словеснаго общенія. Это убѣжденіе будетъ доступно или, лучше сказать, необходимо присуще человѣку, выросшему на общинной почвѣ.

Община промышленная есть или будетъ развитіемъ общины земледѣльческой.

Учрежденіе артелей въ Россіи довольно извѣстно; оно оцѣнено иностранцами; оно имѣетъ кругъ дѣйствій шире всѣхъ подобныхъ учрежденій въ другихъ земляхъ. Отчего? Оттого, что въ артель собираются люди, которые съ малыхъ лѣтъ уже жили по своимъ деревнямъ жизнію общинною. Въ артеляхъ мало, почти нѣтъ, мѣщанъ, мало дворовыхъ. Вся основа— крестьяне или вышедшіе изъ крестьянства. Это не случайность, а слѣдствіе нравственнаго закона и жизненныхъ привычекъ. Конечно я не знаю ни одного примѣра совершенно-промышленной общины въ Россіи, такъ сказать, фаланстера, но много есть похожаго; напримѣръ, есть мельницы, эксплоатируемыя на паяхъ, есть общія деревенскія ремесла и, что́ еще ближе, есть деревни, которыя у купцовъ снимаютъ работу и раздаютъ ее у себя по домамъ. Все это не развито; да у насъ вся промышленность не развита. Народъ не познакомился съ машинами; естественная жизнь торговли нарушена. Когда простѣе устроится нашъ общій бытъ, всѣ начала разовьются, и торговая или, лучше сказать, промышленная община образуется сама собою.

Объ насъ и объ нашемъ отношеніи къ общинѣ покуда я не говорю. Со временемъ мы сростемся съ нею. Но какъ? Этаго рѣшать нельзя. Смѣшно было бы взять на себя все предвидѣть. Право пріобрѣтать собственность, данное крестьянину, не нарушаетъ общины. Личная дѣятельность и предпріимчивость должны имѣть свои права и свой кругъ дѣйствія; довольно того, что они будутъ всегда находить точку опоры въ сельскомъ мірѣ и что въ немъ же или черезъ него они будутъ мириться съ общественностью, не выростая никогда до эгоистической разъединенности. Тоже вѣроятно будетъ и съ нами. Но это еще впереди и какъ Богъ дастъ. Допустимъ начало, а оно само себѣ создастъ просторъ.

Вотъ, любезный другъ, мои объясненія. Отвѣчай и опровергай то, что̀ тебѣ покажется ложнымъ или темнымъ; съ остальнымъ соглашайся. Твое согласіе намъ дорого. Статей никакихъ не посылаю и не назначаю; во всѣхъ только памёки.

## Замѣтка объ Англіи и объ Англійскомъ воспитаніи *).

Давно уже Англія занимаетъ одно изъ первыхъ мѣстъ между Европейскими государствами и обращаетъ на себя невольное вниманіе другихъ народовъ; давно уже извѣстны всѣмъ и ея торговля, и особенности ея государственныхъ учрежденій; но долго никому въ голову не приходило проникнуть въ тайникъ ея внутренней жизни. Въ концѣ прошлаго столѣтія начала она завоевывать міръ своей словесностью, по милости Нѣмцевъ, которые стали *ревностно* изучать ея великаго Шекспира Въ началѣ нынѣшняго вѣка она продолжала это завоеваніе по милости своихъ современныхъ литературныхъ дѣятелей, которые дали совершенно новое направленіе искусству и отчасти исторической наукѣ. Еще позже, ежедневно возрастающая сила Англіи и ея рѣшительное первенство въ смыслѣ политическомъ и промышленномъ, заставили глубже изучать общественныя основы ея внѣшнихъ силъ и ихъ внутреннія начала, умственныя и духовныя. Наконецъ, съ недавняго времени особенное вниманіе обращено на ея воспитаніе, которымъ эти силы питаются и передаются отъ поколѣнія къ поколѣнію.

Дѣйствительно, Англія отличается во всемъ отъ прочихъ народовъ Европы. Она—страна передовая, страна постоянныхъ нововведеній, за которыми не угонится подражаніе; она же и страна сохраненной, невымирающей старины. Тутъ куются пушки, передъ которыми всѣ прежнія орудія обращаются чуть-чуть не въ карманные пистолеты; на Темзѣ стоитъ же-

*) Эта замѣтка должна была служить предисловіемъ къ одной несостоявшейся статьѣ „Русской Бесѣды“ (1856–1860). Она найдена въ черновомъ подлинникѣ и напечатана въ „Русскомъ Архивѣ“ 1881 года. *Изд.*

лѣзная гора, которая будетъ бѣгать по морямъ, перевозя въ утробѣ цѣлыя поселенія; строятся фабрики, въ которыхъ всѣ усовершенствованія науки перешли въ промышленную практику; составляются въ громадныхъ размѣрахъ союзы мелкихъ капиталовъ или труда, обѣщающіе новую эру жизни народной; дикая сила собственности обуздывается требованіями человѣческой нравственности; города растутъ съ волшебной быстротою; поля учетверяютъ свою плодородность; люди удлиняютъ свой вѣкъ, какъ будто имъ вовсе не скучно жить на землѣ; наконецъ, Европеецъ, переѣзжая въ ея предѣлы, какъ будто уходитъ на цѣлое столѣтіе впередъ отъ своего отечества. А тутъ же законы Нормандскаго завоевателя цитируются, какъ власть имущіе, парламентомъ и судебными присутствіями; Французскія слова звучатъ при коронаціи королей и подписываются подъ ихъ правительственными велѣніями; воспитанники многочисленнаго училища ходятъ по улицамъ Лондона съ непокрытыми головами и въ странномъ нарядѣ послѣднихъ Саксонскихъ королей; средневѣковая шапочка и мантія отличаютъ студента университетскаго; шерстяной мѣшокъ служитъ почетнымъ сѣдалищемъ для перваго изъ государственныхъ сановниковъ; словомъ, антикварій ходитъ какъ будто въ своей знакомой, давно уже вездѣ умершей, старинѣ.

Странная земля! Она какъ-то догадалась, что только то охранительно, что̀ движется впередъ и только то прогрессивно, что̀ не отрывается отъ прошедшаго. Другія страны Европы подчинились законамъ химическимъ и механическимъ, Англія одна живетъ по физіологическому закону.

Эта своеобразная жизнь является въ своемъ началѣ, въ воспитаніи, и потому Англійская система воспитанія совершенно разнится отъ всѣхъ другихъ. Она представляетъ въ себѣ общія черты самой страны, и не даромъ Прусскій король сказалъ, любуясь Оксфордомъ: «какъ все здѣсь ново, и какъ все здѣсь старо!»

Чѣмъ любопытнѣе и самостоятельнѣе человѣкъ, тѣмъ любопытнѣе и поучительнѣе его автобіографія и всѣ его собствен-

ные отзывы о себѣ. Правда, что онъ часто можетъ ошибаться на свой счетъ и даже ложно понимать свои собственныя побужденія, но самыя ошибки его полезны для тѣхъ, которые его изучаютъ. Въ правдѣ, имъ высказываемой и даже въ его самообольщеніяхъ, узнаются такія стороны его жизни и сознанія, которыхъ со стороны нельзя угадать. Что сказали мы о людяхъ, тоже самое должно разумѣть и о народахъ. Такова причина, почему «Р. Бесѣда», противъ своего обыкновенія, помѣщаетъ статью ученаго и истаго Англичанина о воспитаніи въ Англійскомъ университетѣ.

«Р. Бесѣда» не беретъ нисколько на себя отвѣтственности за общую мысль автора, а еще менѣе за ея подробности; но увѣрена, что статья, здѣсь помѣщенная, должна быть читана со вниманіемъ и можетъ внушить читателю много новыхъ и полезныхъ мыслей. Какія бы ни были странности Англійскаго воспитанія, онѣ поучительны. Когда плоды такъ добры, самое дерево, дающее ихъ, конечно, чего-нибудь да стоитъ. Очевидно, что система Англійская во многомъ совершенно противоположна той системѣ, которая преобладаетъ въ другихъ земляхъ. Которая лучше? Этого мы не беремся рѣшить. Но если бы намъ слѣдовало опредѣлить разницу между ними, то мы назвали бы систему обще-европейскую системою *учительною*, а Англійскую—*воспитательною*.

## О князѣ В. Г. Мадатовѣ *).

Такъ кончилъ поприще свое князь Мадатовъ, не на полѣ битвы, гдѣ опасность какъ будто щадила жизнь, безпрестанно ей подверженную, но на мирномъ одрѣ, когда труды воїны уже миновались и побѣжденная Порта признавала непобѣдимость оружія Русскаго. Судьбою опредѣлено было князю встрѣтить тихій конецъ на землѣ непріятельской, свидѣтельницѣ его подвиговъ въ юношескихъ лѣтахъ и его блистательныхъ дѣлъ въ лѣтахъ мужества. Нелицемѣрная горесть сподвижниковъ и глубокое почтеніе побѣжденныхъ враговъ сопровождали его гробъ.

И то лестно! И то награда за жизнь трудовъ и сраженій!

Обращая взоръ на пройденный имъ путь, на его дѣла, характеръ и память имъ оставленную, смѣло можемъ выразить слѣдующее о немъ мнѣніе. Природа создала его воиномъ. Не смотря на недостатокъ просвѣщенія, будучи одаренъ необыкновенно яснымъ и смѣтливымъ умомъ, силою воли и рѣшительностью, онъ замѣнялъ свѣтлою и быстрою догадкою тѣ познанія, которыя другимъ едва доставляетъ наука. Вѣрность взгляда никогда ему не измѣняла, ни при избраніи военной позиціи, ни при осмотрѣ силъ у позиціи непріятеля. Ясность его соображеній часто удивляла даже тѣхъ, которымъ она уже была

*) Славный полководецъ князь Валеріанъ Григорьевичъ Мадатовъ скончался 4 Сентября 1829 года. А. С. Хомяковъ, служившій при немъ адъютантомъ въ Турецкую войну 1828—1829 г., вѣроятно былъ при его кончинѣ. Вдова князя Мадатова княгиня Софья Александровна (ур. Саблукова) просила Хомякова содѣйствовать ей въ составленіи біографіи ея супруга, которую и издала въ свѣтъ. Въ предисловіи къ этой біографіи (2-го изд. 1863 г.) сказано, что конецъ ея написанъ А. С. Хомяковымъ, и приведено нѣсколько строкъ изъ его писемъ къ княгинѣ С. А. Мадатовой. Приводимъ ниже и эти строки. *Изд.*

знакома. Самый поверхностный осмотръ новаго для него края былъ достаточенъ, чтобъ доставить ему совершенное познаніе мѣстности.

Нѣсколько встрѣчъ съ противникомъ новымъ, и онъ уже постигалъ его характеръ. Никогда не ошибался онъ, назначая точку, гдѣ слѣдуетъ дать отпоръ непріятелю или гдѣ слѣдуетъ нанести ему ударъ. Минута же рѣшительнаго движенія, всегда имъ напередъ угаданная, находила его всегда готовымъ.

Но вѣрность взгляда и соображеній, ясность ума и догадки встрѣчаются во многихъ полководцахъ и остаются безполезными. Они достаточны для совѣтника, не достаточны для вождя. Мадатовъ соединялъ съ ними другія важнѣйшія качества: личную храбрость, которая не блѣднѣла ни передъ какой опасностью, ледяное хладнокровіе, которое не смущалось никакою неожиданностью и, что всего рѣже,—то нравственное мужество, которое не пугается никакой отвѣтственности. Въ рѣшеніи смѣлый, онъ былъ необыкновенно быстръ въ исполненіи своихъ намѣреній, и эта быстрота, величайшая сила въ дѣлѣ войны, отличительная черта ея геніевъ, Наполеона и нашего Суворова, была вѣрною порукою въ успѣхѣ всѣхъ предпріятій князя Мадатова. Изумленный ею непріятель, не смотря на превосходство силъ, на выгоды мѣстности или оружія, терялъ и возможность ими пользоваться, и время нужное для соединенія своихъ массъ, и ту самоувѣренность, безъ которой успѣхъ невозможенъ.

Эти выводы невольно представляются уму при разсмотрѣніи постоянныхъ успѣховъ князя Мадатова противъ силъ несравненно превосходныхъ, важныхъ послѣдствій, достигнутыхъ имъ съ весьма ограниченными средствами, необыкновенно малой потери, понесенной войсками его въ самыхъ блистательныхъ побѣдахъ. Въ молодости веселый нравъ пріобрѣлъ ему любовь товарищей; съ подчиненными онъ былъ ласковъ, при соблюденіи строгой дисциплины, любилъ солдатъ, имѣлъ о нихъ всегдашнее попеченіе, воспламенялъ ихъ духъ, обхожденіемъ возвышалъ ихъ нравственную силу и тѣмъ вселялъ въ нихъ къ самому себѣ ту довѣренность, которая ведетъ къ успѣхамъ. Счастливый во всѣхъ своихъ предпріятіяхъ, онъ вѣрилъ своему счастію, и оно никогда ему не измѣняло. Эту вѣру въ

свою звѣзду часто замѣчали въ великихъ полководцахъ. Поверхностные наблюдатели смѣются надъ ней; болѣе глубокомысленные уважаютъ ее, ибо въ ней соединяются и истинная сила, и чувство силы. Прибавимъ, что онъ вѣрилъ въ душу Русскаго солдата и въ сочувствіе его съ начальникомъ, и отъ того подъ его начальствомъ войска шли весело, говоря: «Мы знаемъ, что съ нимъ ни одинъ человѣкъ даромъ не пропадетъ».

Съ капитанскаго чина князь Мадатовъ бралъ грудью всѣ отличія, всѣ награды: такъ говорилъ онъ самъ, и такъ скажутъ всѣ, знавшіе его службу.

Онъ жилъ и умеръ, какъ вѣрный сынъ отечества, неизмѣнный въ преданности къ своему Государю, въ постоянной заботливости о славѣ Россіи.

*

## Изъ писемъ А. С. Хомякова къ княгинѣ С. А. Мадатовой.

«Ce n'est qu'une pierre tumulaire là où j'aurais voulu voir un mausolée. Telle est l'action des circonstances et de la gêne, qu'impose un sujet où l'on doit taire tout ce qui mériterait d'être dit et où l'on ne peut pas rendre justice, parce qu'en jugeant un illustre mort il faudrait aussi juger des vivants médiocres et jaloux».

«Le tout est ce que cela pouvait être. Il servira à conserver la mémoire d'un brave, digne du souvenir de la patrie; mais, comme je vous l'avais dit dès le commencement, il ne lui rend pas entièrement justice, parce qu'elle ne peut lui être rendue que par la comparaison de ce qu'a fait le Prince avec ce que les autres n'ont pas fait, ou avec ce qu'ils ont gâté. La lecture de l'ouvrage, et surtout des pièces justificatives, m'a prouvé que la Géorgie a été témoin des même choses qui se sont passées sous mes yeux en Turquie. De grandes erreurs étaient commises, le Prince venait les réparer, et puis, quand il avait cueilli les lauriers, arrivaient des ordres qui l'empêchaient d'achever la couronne».

## Заемные Банки закрыты. Какія изъ того послѣдствія? *)

Всѣ недвижимыя имѣнія, особенно же незаложенныя или заложенныя и почти выкупленныя, выключены изъ кредита общественнаго и изъ оборотовъ въ такое время, когда желаютъ (на словахъ) усилить обороты, ввести вольный трудъ въ земледѣліе и облегчить сдѣлки между помѣщикомъ и крестьяниномъ.

Множество актовъ, необходимыхъ въ жизни гражданской, сдѣлались невозможными, какъ-то, раздѣлы, выдѣлы и т. д. Временно затрудненныя дѣла портятся навсегда, и предпріимчивость или вовсе останавливается, или ведетъ къ убытку.

Движимый капиталъ господствуетъ на рынкѣ неограниченно. Недавно человѣкъ, у котораго почти на милліонъ имѣній населенныхъ (по ломбардной оцѣнкѣ), для неожиданнаго оборота занялъ 220 т. по 7 процентовъ и то по знакомству; а старикъ-купецъ, уже почти вышедшій изъ торговли, на вопросъ, почему онъ деньги оставляетъ на двухъ процентахъ въ Совѣтѣ, отвѣчалъ: «Возьму и восемь и десять, только подожду». Дѣйствительно, онъ отказался отъ семи - процентнаго помѣщенія подъ залогъ. Продажа по пониженной цѣнѣ остается почти единственнымъ средствомъ для помѣщика, какъ скоро онъ переходитъ предѣлы годоваго дохода и не хочетъ входить въ долги. Лѣсъ по пониженной цѣнѣ переходитъ къ капиталисту. Въ Новороссіи опустѣлыя земли продаются въ полцѣны; онѣ очутятся въ рукахъ капиталистовъ, единственныхъ хозяевъ рынка. Послѣдствія такого положенія очень ясны. Акціи падаютъ въ цѣнѣ, а общества работаютъ въ убытокъ по недостатку денегъ. Государственный заемъ, даже пяти процентный, не заманиваетъ уже никого, потому что догадавшіеся удержать капиталы увѣрены въ томъ, что у нихъ нѣтъ соперниковъ и что всѣ остальные люди вскорѣ будутъ ихъ безотвѣтными данниками.

Убавленіе процентовъ и потомъ отказъ отъ пріема капиталовъ въ Опекунскомъ Совѣтѣ заставили капиталистовъ обратиться къ предпріятіямъ торговымъ. Выпускъ казенныхъ облигацій остановилъ это движеніе. Милліоны опочили на новой

---

*) Этотъ отрывокъ найденъ въ бумагахъ автора и долженъ относиться къ 1859 или 1860 годамъ. *Изд.*

пяти-процентной рентѣ, какъ прежде на ломбардныхъ билетахъ. Остальные сдѣлались ростовщиками, пользуясь стѣсненнымъ положеніемъ, въ которое поставлены владѣльцы недвижимыхъ имуществъ, а ростовые проценты убиваютъ всякую предпріимчивость.

На выручку должны прійти Земскіе Банки. Но когда? Десятки лѣтъ пройдутъ, прежде чѣмъ они осуществятся въ сколько нибудь серьезныхъ размѣрахъ. Теперь они еще финансовый пуфъ, а каждый день увеличиваетъ бѣдственное положеніе внутренняго хозяйства.

Нужно: дать соперниковъ капиталисту; нужно: заставить его сбавить проценты; нужно: дать недвижимой собственности возможность обращаться въ подвижной капиталъ.

1-е. *Нужно снова открыть Опекунскіе Совѣты.*

Но на это нѣтъ свободныхъ денегъ ни у банковъ, ни у казны. Да деньги-то вовсе и не нужны, а нужны всѣмъ доступные и полезные представители цѣнности самихъ недвижимыхъ имуществъ, именно и исключительно сельскихъ, ибо городскія скоро съютятся въ банковые союзы...

2-е. Подъ залогъ сельскихъ имуществъ, и по преимуществу (если не исключительно) земель населенныхъ выдавать на прежнемъ положеніи *серіи* 4-хъ процентныя или дающія на 50-ти рублевую серію $16^2/_3$ к. въ мѣсяцъ.

3-е. Значеніе этихъ серій должно быть тоже что́ прежнихъ. Казна должна принимать ихъ въ уплату подушныхъ и земскихъ сборовъ и въ уплату за казенныя земли, продаваемыя или назначенныя къ продажѣ въ разныхъ частяхъ Россіи, но не въ уплату откупныхъ суммъ или другихъ сборовъ.

4-е. Серіи для удобнѣйшаго расчета по нимъ всегда считаются съ 1-го числа мѣсяца. Въ какой бы день мѣсяца ни было заложено имѣнье, уплата процентовъ ($5^1/_2$) по имѣнію и уплата процентовъ отъ казны за серію ($4^0$) считаются съ 1-го дня слѣдующаго мѣсяца. По этому и серіи будутъ Январскіе, Февральскіе и т. д. При выдачѣ, которая совершается всякій день, какъ и прежде деньгами, ставится штемпель мѣсяца и отмѣтка: «выдана», или могутъ быть присланы въ Совѣты серіи мѣсячныя нумерованныя, на которыхъ уже дѣлается помѣтка. Не попедшія въ ходъ истребляются при заключеніи мѣсяца, въ который онѣ могли бы быть выданы (т. е. Февральскія вечеромъ 31-го Января). Этимъ облегчится повѣрка фальшивыхъ, если бы онѣ оказались и самое производство выдачи. При залогѣ и перезалогѣ взымается легкая премія, какъ и прежде.

5-е. Срокъ займа, такъ же какъ и серій, 33-хъ или даже 40-лѣтній. Изъ процентовъ (съ уплатою капитала) Опекунскій

Совѣтъ получаетъ ту долю, которая слѣдуетъ по неуплаченному прежнему займу, остальные идутъ въ казну. Напр., было занято 30 т., выплачено 21 т.: Совѣтъ удерживаетъ у себя проценты ($5^1/_2$) за 9 т., а за остальные 21 т. выдаетъ казнѣ, которая именно столько и выдала серій.

6-е. Перезакладка допускается только для имѣній, находившихся подъ залогомъ 10 лѣтъ. Этимъ оборотъ нѣсколько уменьшается, но за то самый выборъ имѣній будетъ вѣрнѣе и избавится работы безполезной. (Впрочемъ тутъ нѣтъ большой важности).

7-е. Пени за невзносъ процентовъ въ срокъ взыскиваются попрежнему, но уже не приписываются ни въ какомъ случаѣ.

8-е. При закладѣ и перезакладѣ, кажется, не должно допускать новыхъ надбавочныхъ выдачъ. Прежнія, если имѣніе было такъ заложено, сохраняются.

Получая и выдавая одинаково четыре процента, казна не выигрываетъ ничего; но она имѣетъ 1 долю въ преміи при заключеніи займа, погашаетъ серіи (кромѣ $1^1/_2{}^0$) принятіемъ ихъ въ подушныя, а при продажѣ казенныхъ земель получаетъ уже прямо $4^0$ съ своихъ продажъ. Главная же выгода та, что она одною ничего не стоющею ей мѣрою мгновенно выведетъ общество изъ положенія истинно-бѣдственнаго. При допущеніи уплаты подушныхъ серіями ходъ ихъ обезпечится въ народѣ; а самая серія, будучи, такъ сказать, купономъ недвижимаго имущества, представитъ такую гарантію, какой не имѣетъ никакая облигація. Рынокъ не можетъ быть заваленъ: во 1-хъ потому, что освобожденіе потребуетъ успленнаго денежнаго представительства, а во 2-хъ потому, что серіи, выдаваемыя подъ залогъ, вовсе не такъ лестны, чтобы на нихъ бросались безъ нужды, и совсѣмъ не зазовутъ никого въ Опекунскіе Совѣты, какъ скоро ихъ курсъ хоть сколько нибудь ослабѣетъ.

Наконецъ, и это можетъ быть всего важнѣе, эта мѣра значительно облегчитъ освобожденіе крестьянъ, которыхъ облегченіе я и имѣлъ въ виду въ 8-мъ пунктѣ.

## Неконченная статья о зодчествѣ *).

Въ Августѣ мѣсяцѣ 1826-го г. стоялъ я около 6-ти часовъ вечера на соборной площади въ Миланѣ. Передо мною огромная церковь подымалась какъ гора бѣлаго мрамора, и ея легкая, красивая башня, ея безчисленные готическіе столбы, украшенные богатою рѣзьбою, ярко отдѣлялись на темно-голубомъ грунтѣ Итальянскаго неба. Каждая впадина въ стѣнѣ была наполнена святыми изображеніями, на каждомъ остроконечномъ столбѣ молился какой-нибудь угодникъ высоко надъ землею, какъ будто посредникъ между нею и небомъ. Долго стоялъ я передъ этимъ великолѣпнымъ зданіемъ, неподвиженъ отъ удивленія и глубокаго, неизъяснимаго наслажденія. Я не видалъ толпы, которая съ наступленіемъ вечера высыпала изъ домовъ и безпрестанно мелькала по площади; а веселые, безпечные Итальянцы не обращали вниманія на меня: они привыкли видѣть иностранцевъ, благоговѣющихъ передъ памятниками ихъ прелестнаго отечества. Солнце закатилось, наступила ночная тѣнь, и съ нею размышленіе.

Я сталъ вопрошать себя и допытываться причинъ того удовольствія, которое такъ долго оковало, такъ сказать, всѣ мои чувства. Я вспомнилъ все, что̀ я когда-нибудь читалъ о зодчествѣ, и все мнѣ показалось неудовлетворительнымъ. Никто еще не проникнулъ въ тайны этого художества, никто не объяснилъ ни правилъ его, ни дѣйствія, которое оно производитъ на нашу душу, ни средствъ, которыми оно достигаетъ своей цѣли. Иные писали о Зодчествѣ Классическомъ, но всегда въ какомъ-то школьномъ духѣ, занимаясь болѣе мертвымъ правиломъ, чѣмъ живымъ, пламеннымъ геніемъ художествъ. Другіе писали о Зодчествѣ Романтическомъ; но, не понимая общей теоріи искусствъ и управляясь болѣе чувствомъ, чѣмъ просвѣщеннымъ разсудкомъ, они на истину попадали рѣдко, какъ будто невзначай, и изъ самой истины не могли выводить заключеній. — Можетъ быть, по-

*) Принадлежитъ къ ранним-опытамъ автора. *Изд.*

кажется странно выраженіе, мною употребленное: Зодчество Романтическое. Я постараюсь его оправдать.

Всѣ искусства суть формы различныя одного чувства, различныя средства, удовлетворяющія одной и той же потребности души. Они между собою связаны невидимою, но неразрывною цѣпію, и ихъ существованіе до такой степени нераздѣльно, что какъ скоро произойдетъ перемѣна въ духѣ котораго нибудь изъ нихъ, мы смѣло можемъ сказать, что общее понятіе объ изящномъ измѣнилось, и съ нимъ должны были измѣниться всѣ три его выраженія, т. е. посредствомъ словъ, звуковъ и формъ. Какой же человѣкъ, нѣсколько знакомый съ ходомъ ума человѣческаго, усумнится въ томъ, что тѣ самыя причины, которыя раздѣлили Поэзію на Классическую и Романтическую, должны были распространить свое вліяніе на всѣ искусства и подобнымъ образомъ раздѣлить Музыку, Живопись, Ваяніе и Зодчество? Иные скажутъ, что даже въ Поэзіи это раздѣленіе не ясно и еще остается неопредѣленнымъ. Не спорю, но оно существуетъ несомнѣнно и, можетъ быть, вся загадка сего раздѣленія находится въ двухъ чувствахъ: *наслажденія* и *желанія*.

Общая цѣль искусствъ есть нѣкое спокойное и возвышенное созерцаніе, посредствомъ котораго облагороживается наше существованіе и усиливается дѣйствіе нашихъ нравственныхъ способностей. Но какими же средствами достигаетъ Зодчество сей благородной цѣли? Можетъ быть (но это одно предположеніе), можетъ быть, приведеніемъ пространства къ формѣ простой, въ которой рѣдко является оно въ природѣ, и гармоническимъ расположеніемъ свѣта, тѣней и красокъ. Едва ли можно принять безусловно мнѣніе (впрочемъ остроумное) тѣхъ, которые объясняютъ тайну этого искусства единственно какимъ-то свойствомъ геометрическихъ фигуръ, представляющихъ намъ въ видѣ вещественномъ общее понятіе пространства. Во-первыхъ, оно отвергаетъ вліяніе тѣней и свѣта, которое однако чувствительно для всякаго внимательнаго наблюдателя произведеній Зодчества. Во-вторыхъ, происходя отъ начала слишкомъ отвлеченнаго, оно предполагаетъ доказаннымъ согласіе геометріи съ наукой изящнаго, которое многимъ можетъ казаться сомнительнымъ. Отчего же встрѣчаются такъ часто правильныя фигуры геометрическія въ формахъ Зодчества? Постараюсь объяснить это обстоятельство. Всякій изъ насъ испыталъ то сладкое чувство, которое производитъ видъ безпредѣльнаго моря или широкихъ озеръ или степей нашей южной Россіи, или того, что́ еще прекраснѣе—однообразной синевы свѣтлаго неба. Глаза отдыхаютъ пріятно на этихъ предметахъ,

и какое-то возвышенное спокойствіе овладѣваетъ душою. Въ геометріи ли будемъ искать начало нашего удовольствія? Но небосклонъ часто ограничивается ломаною и неправильною линіею горъ, озера заключены въ берегахъ, которые природа начертила не по законамъ Эвклида. Что же насъ въ такихъ случаяхъ привлекаетъ? Можетъ быть, мое мнѣніе покажется парадоксомъ; но я думаю, что намъ нравится это однообразіе формъ и красокъ, которое передаетъ нашимъ чувствамъ впечатлѣніе чего-то полнаго, цѣлаго. Разнообразіе формъ въ явленіяхъ природы рѣдко доставляетъ намъ это наслажденіе, и искусство должно вознаградить насъ за ея скупость. Ему предоставлено было соединять въ одно цѣлое массы огромныя, однообразныя, на которыхъ глаза наши могли бы покоиться. Но при переходѣ отъ плоскости къ другой плоскости глазъ требуетъ соразмѣрности въ линіяхъ, гармоніи въ оконечностяхъ для того, чтобы ничто не тревожило его спокойствія. Вотъ почему правильность (симметрія) сдѣлалась необходимою спутницею Зодчества. Она не есть идея отвлеченная, одѣтая въ вещественныя формы, но условіе тишины въ нашемъ чувственномъ мірѣ, тишины, которая возбуждаетъ силы нравственныя и ведетъ насъ къ высокому познанію самого себя.

Я говорилъ до сихъ поръ только о гармоніи формъ; но изъ нея вытекаетъ подобное же правило для свѣта, тѣней и красокъ. Никакая плоскость, какой бы она ни была величины, не можетъ казаться величественною, если при однообразіи размѣра она не соединяетъ однообразія въ освѣщеніи и въ цвѣтѣ, и шахматная доска, составленная изъ двухъ красокъ совершенно противоположныхъ, никогда не произведетъ пріятнаго впечатлѣнія на зрѣніе. Не хочу изъ этого вывести заключеніе, чтобы всякое произведеніе Зодчества должно было во всѣхъ частяхъ быть одного цвѣта, но утверждаю только, что гармонія должна быть сохранена въ переходѣ отъ цвѣта къ другому, что эти переходы не должны быть ни слишкомъ рѣзки, ни слишкомъ часты и что художникъ не долженъ забывать соотношенія между массами линейными и массами поверхностей цвѣтныхъ.

Изъ всего вышесказаннаго можно заключить, что Зодчество (также и всѣ прочія искусства) обязано существованіемъ своимъ Религіи или, по крайней мѣрѣ, въ началѣ своемъ должно было быть ей посвященнымъ. Огромность формъ, стройность переходовъ порождаютъ невольное благоговѣніе и напоминаютъ человѣку о существѣ высшемъ. Не у Римлянъ-подражателей, не у Римлянъ, которые дали всѣмъ искусствамъ направленіе ложное и превратный смыслъ,

должны мы искать первобытной цѣли Зодчества и его истиннаго назначенія. На берегахъ Нила, въ Индіи, гдѣ люди такъ рано составили общества образованныя, въ Персіи и, наконецъ, въ землѣ любимой всѣми искусствами—Греціи увѣримся мы, что всѣ памятники, которымъ хотѣли придать величіе и красоту, всѣ зданія, которыя могли противиться разрушительной работѣ вѣковъ, были въ тѣснѣйшей связи съ Религіею. Храмы, гробы и изрѣдка дворцы царей, которымъ народы Восточные поклонялись какъ живымъ изображеніямъ боговъ,—вотъ что встрѣчаетъ взоръ путешественника. И теперь еще Европеецъ, вступая въ жилище забытаго божества или умершаго полу-бога, еще чувствуетъ ихъ присутствіе и умѣряетъ шаги свои, чтобъ не нарушать священной тишины, царствующей въ опустѣломъ зданіи. Огромность и гармонія — вотъ въ чемъ древніе видѣли Божество. Пусть, смотря на остатки ихъ произведеній, скажутъ, что они ошибались.

*

## Опытъ улучшенія зимнихъ дорогъ укатываньемъ[1]).

Въ примѣчаніи къ статьѣ, напечатанной мною въ «Московскомъ Сборникѣ» [2]), говорилъ я объ опытѣ, сдѣланномъ однимъ деревенскимъ жителемъ, для улучшенія зимнихъ дорогъ. Этотъ опытъ былъ повторенъ мною прошлаго года съ совершеннымъ успѣхомъ. Средства, употребленныя мною, были самыя простыя. Тройка лошадей укатывала дорогу ежедневно не болѣе одного раза простымъ садовымъ каткомъ, въ которомъ было около 3-хъ аршинъ длины и около 40 пудовъ вѣсу; передъ каткомъ привязана была такой же длины борона, для разравненія и разрыхленія снѣга. Послѣ большихъ навалокъ снѣга, или во время оттепели, когда прокатываньe каткомъ дѣлалось невозможнымъ отъ упора или налипанія снѣга на катокъ, дороги углаживалась утюгомъ, т. е. станомъ, составленнымъ изъ трехъ полозьевъ, обшитыхъ по наружной сторонѣ лубками и, сверхъ того, листовымъ желѣзомъ по заголовкамъ. На этотъ станъ накладывался тотъ же самый катокъ, и впереди привязывалась таже самая борона, но такъ, чтобы ея зубья не слишкомъ далеко уходили въ снѣгъ. Прошлаго года пришлось

[1]) Напечатано было въ Московскихъ Вѣдомостяхъ 1859 года.

[2]) См. томъ I-й настоящаго изданія, стр. 87.

употребить утюгъ не болѣе 10 разъ во всю зиму. Прокатываніе каткомъ началось съ самаго перваго дня и повторялось ежедневно, но не болѣе одного раза въ день. Это условіе необходимо. Дорога, выбранная мною, очень торный проселокъ, въ три версты длины, съ ложбинами и заборами, къ которымъ прибиваетъ снѣгъ, извѣстна была тѣмъ, что она портилась скорѣе всѣхъ окрестныхъ дорогъ и дѣлалась обыкновенно непроходимою уже въ концѣ Января. Успѣхъ былъ не только совершенный, но почти невѣроятный. Не смотря на глубину снѣга, которая мѣстами доходила до 1½ аршина слишкомъ, не смотря на ежедневный проѣздъ отъ 200 до 300 подводъ съ кладью или порожнемъ, на всемъ протяженіи дороги, до самой весны, не оказалось не только ни одного ухаба, но ни малѣйшаго ушиба или неровности. Разумѣется, тотъ же опытъ будетъ мною повторенъ и нынѣшній годъ. Хорошо бы было, еслибъ подобные опыты были повторены и другими деревенскими жителями. Успѣхъ доставилъ бы Россіи, съ самыми малыми издержками (около 100 р. ассигн. на версту), отличныя зимнія дороги, не уступающія лучшему шоссе, имѣлъ бы самыя благодѣтельныя послѣдствія для внутренней торговли и для быта поселянъ. Самый неуспѣхъ былъ бы отраднѣе, чѣмъ равнодушіе.

На стр. 30-й, въ заглавіи статьи, и на стр. 32-й, въ заголовкѣ, вм. *тридцать* надо *тринадцать*.

# DESCRIPTION

OF

# THE „MOSKOVKA,"

## A NEW ROTATOR STEAM ENGIHE,

**INUENTED AND PATENTED**

BY

ALEXIS KHOMIAKOFF.

OF MOSCOW.

**LONDON**
I. I. Guillaume, Chester Square.
**1851.**

Перепечатывается съ Лондонскаго изданія 1851 года и съ приложеннымъ къ этой брошюрѣ чертежомъ, который, для удобства чтенія, повторенъ въ бо́льшемъ размѣрѣ по рисунку, сдѣланному инженеромъ Т. М. Аверинымъ. *Изд.*

# PREFACE.

The general application the Steam Engine to every purpose connected with the Arts, Manufactures, and Locomotion in all its varieties, renders any improvement tending to the simplification of its construction, a matter of the greatest interest to society at large; and although economy of first cost be undoubtedly a desideratum, the more important economy of working is much more interesting to those who depend upon its assistance in the wide spread competition of the present day, when all resort to mechanical means as the only resource by which the great demands on production can be met.

The Steam Engine has during the last few years been in great request for agricultural purposes, in order that the farmer might avail himself of the many facilities which it offers for superseding the more expensive part of manual labour, and thus place himself in the same advantageous position with the manufacturer. This demand has originated a great variety of useful appliances, and a general improvement in the character of the machinery of this class.

The reciprocating engine has received a large share of attention at the hands of the mechanic, and little remains to be effected in the way of further improvement.

The inventor and patentee of the «Moskovka» Rotatory Engine has turned his attention to that particular construction of engine, as possessing those distinctive characteristics which ought, under the hands of able mechanics, to develope two prominent features of excellence, viz.— economy of construction and economy of wor-

king, which are the great desiderata. The minor advantages, such as portability, compactness, &c., naturally accompany them.

The Inventor, after much reflection, flatters himself that he has succeeded in effecting these objects, and submits his labours to the world, in the hope that his Engine will be found to possess those qualities which will claim for it a favorable introduction.

The following description of the Engine will illustrate the several features of its construction and mode of action, from which it will be seen that in adopting the rotatory principle, the much desired direct action of the steam is made use of without the intervention of transmitting agents; and as such, offering the greatest advantages as regards the application of a given force to produce a desired effect.

Applications for further particulars, and licenses to construct the Patent Engine, to be made to Mr. Alexis Khomiakoff, the Inventor, at Moskow, who is disposed to treat with liberality those who are among the earliest constructors of his Engine.

DESCRIPTION

of the

# ROTATORY STEAM ENGINE,

## THE „MOSKOVKA".

The great problem of steam engine fabrication is to obtain. Ist—a circular motion without any intermediate mechanism between the power of steam and the machines which it is intended to move; 2nd—an action as uniform as possible, or at least with but very slight variations; 3rd—a greater uniformity of temperature in the receptacle of steam than is obtained at present; 4th—a considerable diminution of friction; 5th—a greater economy of space; and 6th—a noiseless action.

The inventor of the „Moskovka" hopes he has obtained these results by the following plan of a steam engine.

The novelty of the „Moskovka" consists in the constancy of the steam current, and of the vacuum produced by its mechanism. This constancy is obtained by the introduction of steam and its escape taking place through moveable parts which turn with the piston and axle.

The body of the steam engine is composed of a hollow cylinder, *A*, opening on both sides into two semi-cylinders, *B B'*, and by its bases into two lesser cylinders, *C C'*. The lesser cylinder *C* communicates by the introduction tube *i n* with the boiler; the cylinder *C'* communicates by the escape tube *e s* with the condenser or the atmosphere.

All these parts are immoveable (see figs. 1, 2, 3, 4, 5).

The axle, *T*, passes through the upper lid of the lesser cylinder *C*, and the lower lid of the cylinder *C'*, through openings which are made steam and air tight.

The middle of the engine is occupied by a moveable cylinder *D*, with a piston *x* (figs. 3, 5, 7, 8). This moveable cylinder opens by

its bases into the cylinder *C C'*, and fits so exactly to the lids of the great cylinder as to allow no loss of steam.

The moveable cylinder is hollow, and conected with the axle by a strong plate *E* (figs. 3, 5, 6, 7) which allows no direct communication between the two cylinders *C* and *C'*, and consequently no direct communication between the introduction tube and the escape.

The moveble cylinder has two openings *y y'* (figs. 3, 5, 7). One of these openings lets the steam rush into the great cylinder, the other lets the steame out of the engine into the escape tube. The openings *y y'* are separated by the piston *x*; one of them is above, and the other under the solid plate *E*, which divides the inner space of the moveable cylinder in two halves.

The two semi-cylinders *B B'* contain two shutters, indicated by *sh.* 1 and *sh.* 2 (figs. 3, 5, 8, 9, 10, 11); each shutter consisting of a semi-cylindric column, and of two circular bases *f f'*.

The bases of the shutters fit exactly to corresponding circular openings in the upper and lower lids of the immoveable cylinder *A*, and of the semi-cylinders *B* and *B'*. The shutters turn, without allowing any loss of steam, on centres *a a*, adapted to any immoveable contrivance, which is not indicated in the plans, as being easily understood by every builder of engines.

The shutters work alternately. In the figures 2, 3, 4, 5, they are shown in their different positions; *sh.* 1 being open to let the piston pass, *sh.* 2 being shut and adhering firmly to the moveable cylinder *D*. In the figure 4, the space indicated by *s*, *s*, *s*, *s*, is full of steam which passes by the opening *y*, acts by pressing against the shutter *sh.* 2, and pushing the piston *x*. The space marked with *v*, *v*, *v*, is the vacuum produced by the escape of steam through the opening *y'*, which is not indicated in the figure, being under the solid plate *E*.

The semi-cylindric columns *sh.* 1, *sh.* 2, present to the piston a concave surface, forming exactly a part of the interior circumference of the great cylinder *A*, and are cut on the edges in the form of a concave circular surface, which adapts itself exactly to the outward surface of the moveable cylinder *D*, allowing no leakage, and producing but a slight degree of friction (see figs. 5, 11). This little concave surface is marked by the letters *a b*.

The upper base of the shutters supports a simple concave pillar *z*, *z'*, which being pushed by the eccentric *w*. (fig. 4) fixed to the axle, turns the shutter, and gives it the position requisite for the passage of the piston. The shutter being released from the pressure of the eccentric turns again on its centres by the action of a counterpoise or of steam, and adheres to the moveable cylinder *D*. Or the motion of the shutters may be effected by means of an eccentric *w*, fixed on the axle of the moveable cylinder or piston, *D*, which acting upon a lever z, on the axle of each of the shutters (the end of which is furnished with a roller to reduce the friction) gives the position requisite for the passage of the piston. The shutters being released from the pressure of the eccentric, are turned again on their centres by the action of counterpoises or springs, uniting the opposite ends of the levers z, z, and adhere to the moveable cylinder *D*.

Steam offers no resistance to this motion of the shutter, the quantity of steam which is pushed out of the great cylinder *A* by the shutter finding a sufficient receptacle in the void left by the same motion in the semi-cylinders, *B B'* (see fig. 5).

The figures of the plate are—

Fig. 1. General side view of the whole engine.

Figs. 2 & 4. End of the same.

Fig. 3. Section of the same on the line *O T* of fig. 2.

Fig. 5. Horizontal cut of the same on the line *P Q* of fig. 1.

Figs. 6, and 7. Interior moveable cylinder with piston and openings. Cut of the same, with axle and circular plate separating the steam in the upper part of the cylinder, from the vacuum in the lower half.

Figs. 8, 9, 10, and 11. Front view of the shutter, with the centres and concave pillar. Side view of the same with centres and pillar. Plan of the upper lid of the same. Horizontal cut of the shutter.

Fig. 12. Eccentric.

## ACTION OF THE ENGINE.

Steam coming out of the boiler by the introduction tube *i n*, through the lesser cylinder *C*, into the upper half of the moveable

cylinder *D*, and finding an immoveable obstacle in the plate *E*, rushes through the opening *y*, into the great cylinder *A*, finds itself compressed between the shutter *sh.* 2, and the piston *x*, pushes the piston and gives the axle a circular motion. The shutter *sh.* 1, being released from the pressure of the eccentric, turns (by the effect of a counterpoise or of steam) back, and adheres to the moveable cylinder *D*; steam continuing to pour in by the opening *y*, finds itself compressed between the shutter *sh.* 1, and the piston, and propels the mechanism further on. The shutter *sh.* 2 is at the same time turned by the pressure of the eccentric *w*, to the position requisite for the passage of the piston, and the steam escapes through the opening *y'* into the lower half of the moveable cylinder *D*, the lesser cylinder *C'*, and the escape tube *e s*, which communicates with the condenser or atmosphere.

Thus are obtained a constant and uniform pressure of steam on one side of the piston, and a constant vacuum on the other. The result is a constant rotatory motion of the engine, without any other variations, except the slight resistance of the turning shutters.

ADVANTAGES OF THE STEAM ENGINE—THE „MOSKOVKA".

This solution of the problem is quite a new one, and the inventor hopes, a superior one to all former schemes in the same line.

The current of steam never varies, and is never interrupted, flowing in as a stream of water. The production of vacuum is constant, consequently the power is as uniform as possible. The steam acts with full power without any intermediate mechanism to produce rotation. The temperature is constant, steam pouring in always in a heated space only, slightly cooled by the outward surface of the immoveable cylinder. Friction is immensely diminished by the simplification of the mechanism, and the circular motion of every moveable part. Great economy of space is obtained. The action is completely noiseless, the shutters turning gradually, and coming lightly in contact with the moveable cylinder.

Retrograde motion is easily obtained by a change of the introduction-tube to an escape-tube, and *vice versâ*, and by a momentary alteration in the position of the shutters, with a displacing of the counterpoise and eccentric.

The engine can work as well in a vertical as in a horizontal position.

## POSSIBLE CHANGES WHICH DO NOT AFFECT THE ESSENTIAL CONDITIONS OF THE ENGINE.

Changes may easily be made in this engine for practical purposes, without affecting its principal elements.

Thus, if it was found that the pressure of steam against the circular plate *E* in the moveable cylinder had a tendency to alter the position of the axle *T*, and to push it towards one of its ends, the upper lid of the lesser cylinder *C*, and the lower lid of the cylinder *C'*, could be made moveable, and screwed to the axle *T*, by which scheme equilibrium would be perfectly restored.

If a rapid change of direct motion to retrograde was required, flat shutters could be used instead of semi-cylindric ones. (See figs. 13, 14, 15).

The shutter *sh* moves to and fro between two strong metallic plates *g g'*, being repelled out of the cylinder by two eccentrics *w*, (one of them fixed above and the other beneath the cylinders) and driven back into the cylinder by counterpoise, spring or steam. In this last case, steam can act by means of a cylinder affixed to the boiler, its circular piston being of a somewhat larger area than the area of the edge *a b* of the shutter, and vacuum being obtained alternately with steam pressure. The shutter moves easily between the two metallic plates, being kept in an unvarying position by the four rollers or sliders *e e e e*. Only one shutter is indicated in the plate, the other being exactly of the same construction. Rollers or little wheels *r r* may be adapted to the shutter, in the places where it meets the eccentrics, to diminish friction. Elastic plates *d d*, introduced in the surface of the great cylinder, hinder the escape of steam. The remainder of the engine is the same as in the former description.

The advantage of this scheme would be a facility to produce the most rapid changes of direct and retrograde motion; the loss of power being equal to the resistance opposed by friction, and to the resistance of steam against the edge *a b* of the shutter. The retrograde motion of the shutter, when repelled out of the great cylinder, could find no difficulty, as it would be aided by the effect of vacuum produced in the little steam apparatus which is affixed to the boiler, and which, when filled with steam, pushes the shutter into the great cylinder *A*.

The openings for introduction and escape of steam may be made in the body of the piston itself, which could have an oval form, for the purpose of obtaining a greater solidity. The piston could likewise act as an eccentric, though such a method would probably render it more liable to be worn out, and to wear out the shutters, augmenting at the same time friction without necessity.

Another variety of the „Moskovka" steam engine is constructed on the following plan:

For the two cocks or shutters may be substituted two pairs of sliding plates; these plates, sliding through openings in the bases of the great immoveable cylinder along the surface of the moveable cylinder and the inner surface of the immoveable one, meet steam-tight, and act as shutters or diaphragms.

The sliding plates may be moved backwards and forwards by the pressure of springs, condensed air or steam, and by the action of the working gear.

All the other parts of the engine remain the same as in the former plans, with the only difference that the diameter of the moving cylinder may be considerably reduced. The disposition of the sliders in indicated in the figures.

The metallic packings render the meeting of the sliding plates steam-tight, and the escape of steam through the tubes or grooves *o o* avoids the resistance of the steam to the motion of the plates.

This variety of the „Moskovka" seems to avoid all the defects which are generally attributed to rotatory engines. No striking against surfaces which can be spoiled by them — no deterioration of the surfaces of the working or of the immoveable cylinder—no difficulty in avoiding leakage or loss of steam.

If compared with the common engine, this variety of the „Moskovka" appears to offer great advantages.

In both, a loss of power is produced by the friction of the piston to an almost equal degree.

In the „Moskovka" some resistance, and consequently, some loss of power, is produced—1st, by the friction of the moving cylinder in the bases of the immoveable one; but this resistance is next to nothing, by the reason that the moving cylinder can be made of a very small diameter. 2nd, by the friction of the sliding plates, and the power necessary to conquer it; but the motion of the plates being comparatively slow, and the friction acting on no very broad

surface, the power to conquer it must necessarily be very inconsiderable. This disadvantage is by far over-balanced by the loss of power which, in the common alternate engine, arises from the clumsy and ponderous contrivances used for the sake of converting rectilinear motion into circular motion, and from the complication of the machinery.

Considering that the action of this variety of the „Moskovka“ is in every respect as smooth as the action of the common alternate engine, but superior to it in uniformity and equality, by reason of the continuous introduction and egress of steam, that the new engine is by far less ponderous, and requires considerably less space, and loses much less of the useful power of steam, the inventor is induced to hope, that, on a fair trial, the new engine will be found able not only to rival the common engine, but even completely to supersede its use.

The figs. 16, 17. refer to this arrangement.

---

Fig. 16.

*B B B B* The immoveable cylinder.
*a a* Sliding plates met.
*a' a'* The same open for the passage of the piston.
*A* Moving cylinder with piston and opening for steam, *b*.

Fig. 17.

*A* The moving cylinder.
*B* Part of the great cylinder.
*a a* Sliders with metallic elastic packings.

7

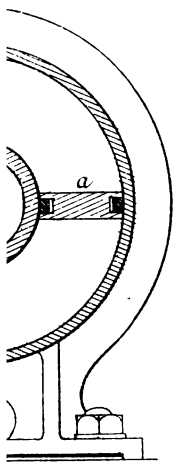


Fig:13.

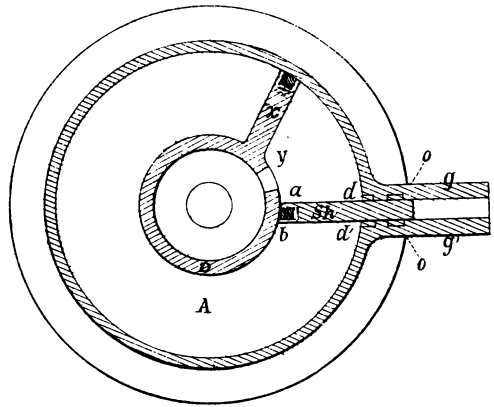


Fig:14.

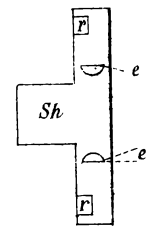


Fig:15

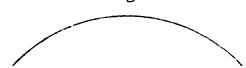

*Fig. 13.*

